(19)国家知识产权局

(12)实用新型专利

(10)授权公告号 CN 221355970 U
(45)授权公告日 2024.07.19

(21)申请号 202323330120.1

(22)申请日 2023.12.07

(73)专利权人 高密市美登鞋业有限公司
地址 261500 山东省潍坊市高密市密水街道周阳中路1号

(72)发明人 袁海登

(74)专利代理机构 北京天盾知识产权代理有限公司 11421
专利代理师 孙晓莲

(51)Int.Cl.
A43B 23/02(2006.01)
A43B 23/00(2006.01)

权利要求书1页 说明书3页 附图3页

(54)实用新型名称

一种带脚踝防护的安全鞋

(57)摘要

本实用新型公开了一种带脚踝防护的安全鞋,属于安全鞋领域,包括鞋体,所述鞋体的一侧设有鞋筒,所述鞋体的底部设有鞋底,所述鞋筒的一侧设有鞋带,所述鞋筒的外表面预留有容纳槽,所述容纳槽的顶部设有拉链,所述容纳槽的内部设有硅胶防护板,所述鞋筒的内表面固定连接有海绵层;通过容纳槽、拉链和硅胶防护板的设置,在使用时,可拉开拉链,将硅胶防护板放入容纳槽内,再拉上拉链,在穿戴时,硅胶防护板能够对穿戴者的脚踝周围进行支撑防护,可减少脚步发生扭曲的情况,且在脚踝受到撞击时,能够对脚踝进行缓冲保护,使脚踝处不易受伤,提高保护效果和安全性,且通过拉链的设计,方便对硅胶防护板进行拆装或更换,以便根据需求进行使用。

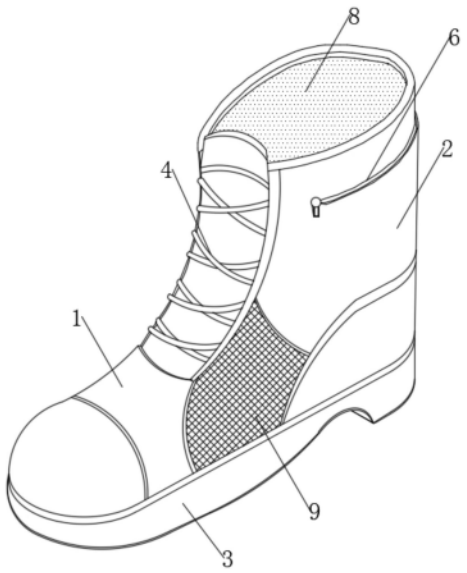

CN 221355970 U

1.一种带脚踝防护的安全鞋,包括鞋体(1),其特征在于:所述鞋体(1)的一侧设有鞋筒(2),所述鞋体(1)的底部设有鞋底(3),所述鞋筒(2)的一侧设有鞋带(4),所述鞋筒(2)的外表面预留有容纳槽(5),所述容纳槽(5)的顶部设有拉链(6),所述容纳槽(5)的内部设有硅胶防护板(7),所述鞋筒(2)的内表面固定连接有海绵层(8),所述鞋体(1)的两侧均设有透气网(9),所述鞋底(3)为橡胶鞋底,所述鞋底(3)的底部设有防滑层(10),所述防滑层(10)的下表面开设有若干防滑沟槽(11),所述鞋底(3)的上表面设有竹炭纤维鞋垫(12),所述鞋底(3)的鞋跟处开设有缓冲腔(13),所述缓冲腔(13)的内部设有弹簧(14)。

一种带脚踝防护的安全鞋

技术领域

[0001] 本实用新型属于安全鞋技术领域,具体涉及一种带脚踝防护的安全鞋。

背景技术

[0002] 安全鞋是安全类鞋和防护类鞋的统称,一般指在不同工作场合穿用的具有保护脚部及腿部免受可预见的伤害的鞋类。

[0003] 目前,现有技术中,安全鞋内部未设置有脚踝防护结构,在脚部发生扭曲或脚踝受到撞击时,无法对脚踝进行保护,导致脚踝处容易受伤,无法起到保护的作用,安全性较低。

实用新型内容

[0004] 本实用新型的目的在于提供一种带脚踝防护的安全鞋,以解决上述背景技术中提出的问题。

[0005] 为实现上述目的,本实用新型提供如下技术方案:一种带脚踝防护的安全鞋,包括鞋体,所述鞋体的一侧设有鞋筒,所述鞋体的底部设有鞋底,所述鞋筒的一侧设有鞋带,所述鞋筒的外表面预留有容纳槽,所述容纳槽的顶部设有拉链,所述容纳槽的内部设有硅胶防护板,所述鞋筒的内表面固定连接有海绵层。

[0006] 作为一种优选的实施方式,所述鞋体的两侧均设有透气网。

[0007] 作为一种优选的实施方式,所述鞋底为橡胶鞋底,所述鞋底的底部设有防滑层。

[0008] 作为一种优选的实施方式,所述防滑层的下表面开设有若干防滑沟槽。

[0009] 作为一种优选的实施方式,所述鞋底的上表面设有竹炭纤维鞋垫。

[0010] 作为一种优选的实施方式,所述鞋底的鞋跟处开设有缓冲腔,所述缓冲腔的内部设有弹簧。

[0011] 与现有技术相比,本实用新型的有益效果是:

[0012] 该带脚踝防护的安全鞋,通过容纳槽、拉链和硅胶防护板的设置,在使用时,可拉开拉链,将硅胶防护板放入容纳槽内,再拉上拉链,在穿戴时,硅胶防护板能够对穿戴者的脚踝周围进行支撑防护,可减少脚步发生扭曲的情况,且在脚踝受到撞击时,能够对脚踝进行缓冲保护,使脚踝处不易受伤,提高保护效果和安全性;

[0013] 该带脚踝防护的安全鞋,通过拉链的设计,方便对硅胶防护板进行拆装或更换,以便根据需求进行使用;

[0014] 该带脚踝防护的安全鞋,通过竹炭纤维鞋垫的设置,能够对穿戴者的脚底进行防护,提高脚底的舒适度,且竹炭纤维具有极强的吸附能力,具有吸湿透气、抑菌抗菌的特点,能够增强安全鞋的抗菌除臭效果,通过缓冲腔和弹簧的设置,可提高鞋跟处的弹性,在用穿戴者跳跃时,可对穿戴者的脚跟处进行缓冲保护,避免穿戴者跳跃时脚跟受到冲击过大,提高舒适度。

附图说明

[0015] 图1为本实用新型的整体结构示意图;

[0016] 图2为本实用新型的侧视结构示意图;

[0017] 图3为本实用新型鞋筒处的俯视剖面结构示意图;

[0018] 图4为本实用新型鞋底的剖面结构示意图。

[0019] 图中:1、鞋体;2、鞋筒;3、鞋底;4、鞋带;5、容纳槽;6、拉链;7、硅胶防护板;8、海绵层;9、透气网;10、防滑层;11、防滑沟槽;12、竹炭纤维鞋垫;13、缓冲腔;14、弹簧。

具体实施方式

[0020] 下面结合实施例对本实用新型做进一步的描述。

[0021] 以下实施例用于说明本实用新型,但不能用来限制本实用新型的保护范围。实施例中的条件可以根据具体条件做进一步的调整,在本实用新型的构思前提下对本实用新型的方法简单改进都属于本实用新型要求保护的范围。

[0022] 请参阅图1-4,本实用新型提供一种带脚踝防护的安全鞋,包括鞋体1,鞋体1的两侧均设有透气网9,通过透气网9的设置,可提高安全鞋的透气效果,鞋体1的一侧设有鞋筒2,鞋筒2的一侧设有鞋带4,鞋筒2的外表面预留有容纳槽5,容纳槽5的顶部设有拉链6,容纳槽5的内部设有硅胶防护板7,通过容纳槽5、拉链6和硅胶防护板7的设置,在使用时,可拉开拉链6,将硅胶防护板7放入容纳槽5内,再拉上拉链6,在穿戴时,硅胶防护板7能够对穿戴者的脚踝周围进行支撑防护,可减少脚步发生扭曲的情况,且在脚踝受到撞击时,能够对脚踝进行缓冲保护,使脚踝处不易受伤,提高保护效果和安全性,且通过拉链6的设计,方便对硅胶防护板7进行拆装或更换,以便根据需求进行使用,鞋筒2的内表面固定连接有海绵层8,通过海绵层8的设置,可进一步对脚踝周围起到保护作用,并能减轻脚踝处皮肤受到的摩擦。

[0023] 参照图1和图4,鞋体1的底部设有鞋底3,鞋底3为橡胶鞋底,鞋底3的底部设有防滑层10,防滑层10的下表面开设有若干防滑沟槽11,通过防滑层10和防滑沟槽11的设置,可提高鞋底3的防滑效果,使穿戴者在运动时不易滑倒。

[0024] 参照图4,鞋底3的上表面设有竹炭纤维鞋垫12,通过竹炭纤维鞋垫12的设置,能够对穿戴者的脚底进行防护,提高脚底的舒适度,且竹炭纤维具有极强的吸附能力,具有吸湿透气、抑菌抗菌的特点,能够增强安全鞋的抗菌除臭效果。

[0025] 参照图4,鞋底3的鞋跟处开设有缓冲腔13,缓冲腔13的内部设有弹簧14,通过缓冲腔13和弹簧14的设置,可提高鞋跟处的弹性,在用穿戴者跳跃时,可对穿戴者的脚跟处进行缓冲保护,避免穿戴者跳跃时脚跟受到冲击过大,提高舒适度。

[0026] 本实用新型的工作原理及使用流程:首先,通过容纳槽5、拉链6和硅胶防护板7的设置,在使用时,可拉开拉链6,将硅胶防护板7放入容纳槽5内,再拉上拉链6,在穿戴时,硅胶防护板7能够对穿戴者的脚踝周围进行支撑防护,可减少脚步发生扭曲的情况,且在脚踝受到撞击时,能够对脚踝进行缓冲保护,使脚踝处不易受伤,提高保护效果和安全性,且通过拉链6的设计,方便对硅胶防护板7进行拆装或更换,以便根据需求进行使用,通过竹炭纤维鞋垫12的设置,能够对穿戴者的脚底进行防护,提高脚底的舒适度,且竹炭纤维具有极强的吸附能力,具有吸湿透气、抑菌抗菌的特点,能够增强安全鞋的抗菌除臭效果,通过缓冲

腔13和弹簧14的设置,可提高鞋跟处的弹性,在用穿戴者跳跃时,可对穿戴者的脚跟处进行缓冲保护,避免穿戴者跳跃时脚跟受到冲击过大,提高舒适度,通过防滑层10和防滑沟槽11的设置,可提高鞋底3的防滑效果,使穿戴者在运动时不易滑倒。

[0027] 尽管已经示出和描述了本实用新型的实施例,对于本领域的普通技术人员而言,可以理解在不脱离本实用新型的原理和精神的情况下可以对这些实施例进行多种变化、修改、替换和变型,本实用新型的范围由所附权利要求及其等同物限定。

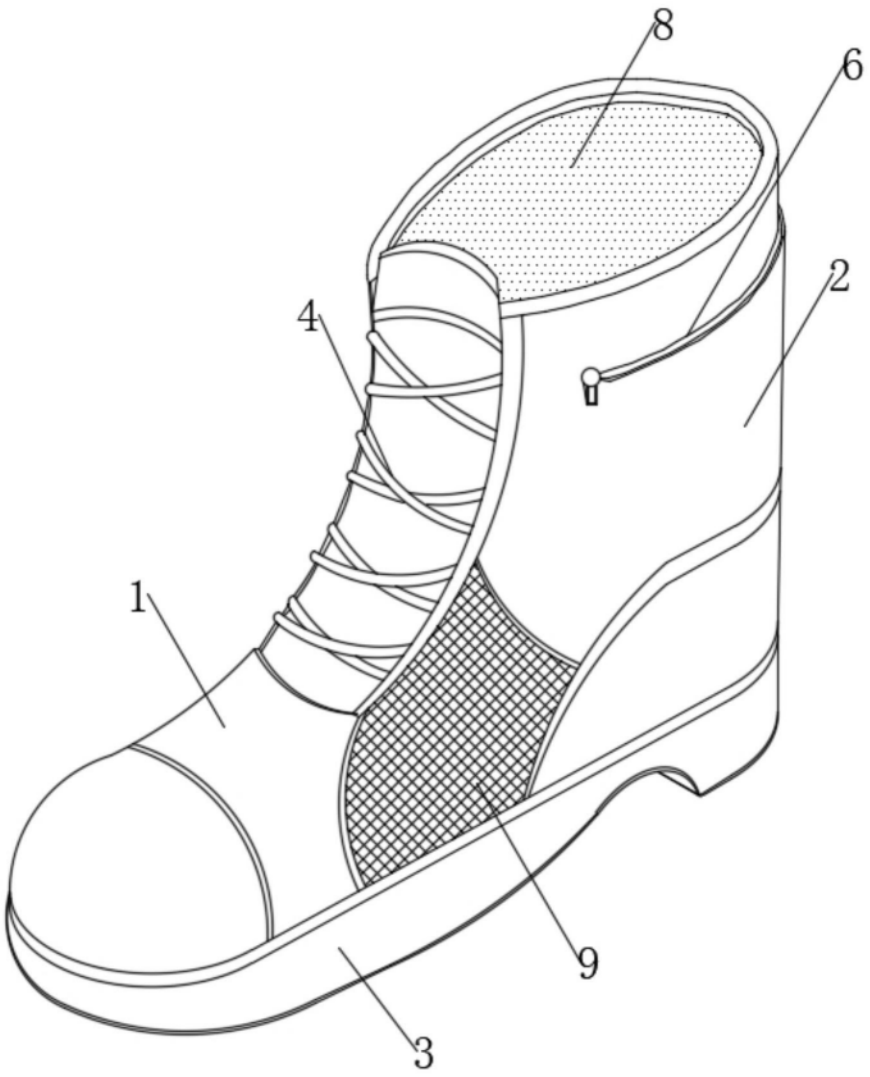

图1

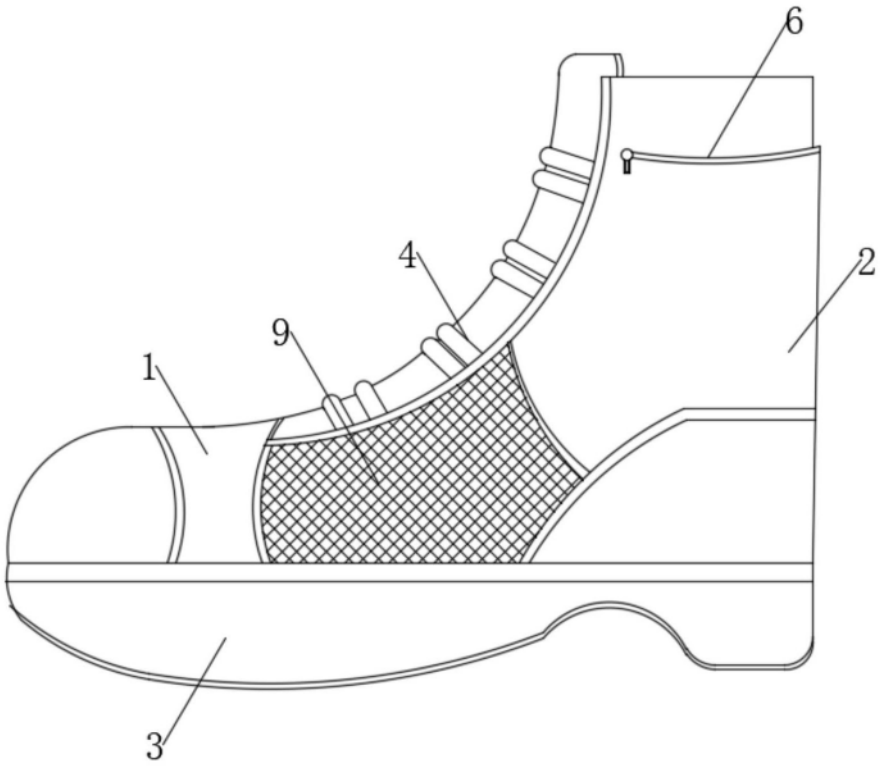

图2

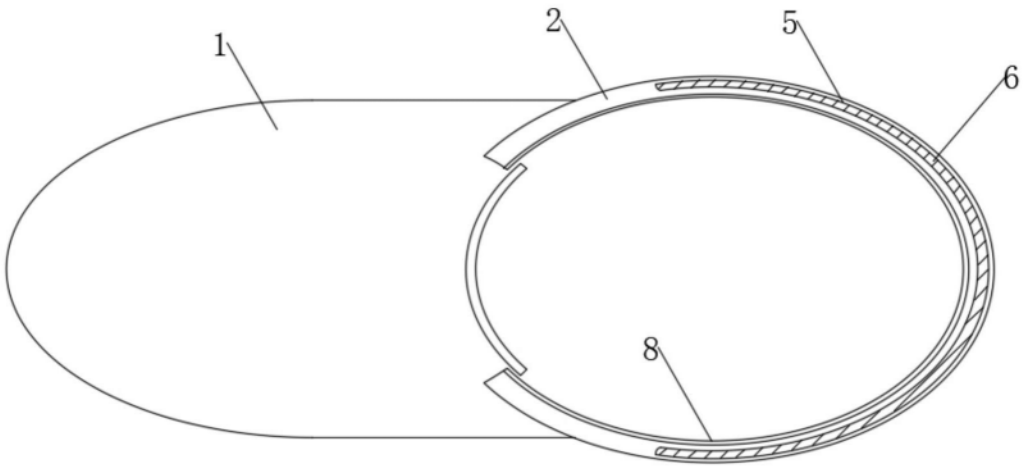

图3

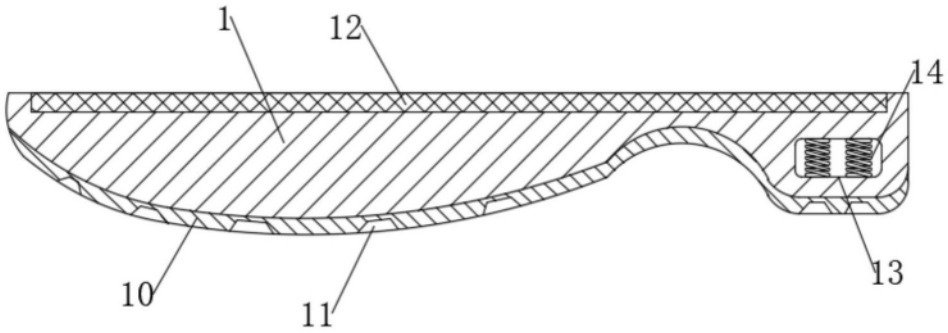

图4