(19)中华人民共和国国家知识产权局

(12)实用新型专利

(10)授权公告号 CN 202861876 U
(45)授权公告日 2013.04.10

(21)申请号 201220471812.0

(22)申请日 2012.09.17

(73)专利权人 芜湖市续元工贸有限公司
地址 241006 安徽省芜湖市鸠江区湾里电器部件工业园

(72)发明人 侯续元

(74)专利代理机构 南京知识律师事务所 32207
代理人 高桂珍

(51)Int.Cl.
B23Q 7/00(2006.01)

权利要求书 1 页 说明书 1 页 附图 1 页

(54)实用新型名称

新型发动机支座加工翻转装置

(57)摘要

本实用新型涉及发动机支座加工领域，具体是涉及一种新型发动机支座加工翻转装置。具有两个平行排布的底座，两个底座之间设有底板，底座上设有立杆，立杆顶端具有半圆形凹槽，半圆形凹槽内设有套管，两个套管之间通过U形支撑件连接。本实用新型发动机支座加工翻转装置，结构设计简单、操作简便。

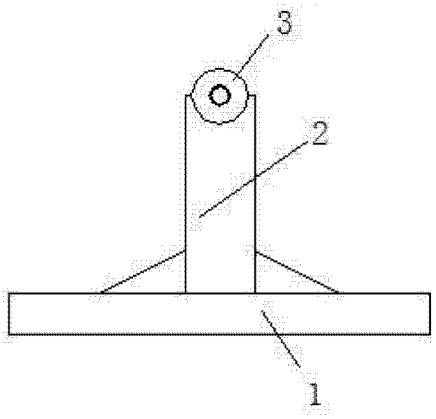

CN 202861876 U

1. 新型发动机支座加工翻转装置，其特征在于，具有两个平行排布的底座，两个底座之间设有底板，底座上设有立杆，立杆顶端具有半圆形凹槽，半圆形凹槽内设有套管，两个套管之间通过 U 形支撑件连接。

新型发动机支座加工翻转装置

技术领域

[0001] 本实用新型涉及发动机支座加工领域，具体是涉及一种新型发动机支座加工翻转装置。

背景技术

[0002] 发动机支座在加工时，需要利用翻转装置调整其加工角度。现有的翻转装置结构较为复杂，可调性较差。

发明内容

[0003] 针对现有技术中存在的技术问题，本实用新型提供了一种结构设计简单合理的新型发动机支座加工翻转装置。

[0004] 为了实现上述目的，采用的技术方案如下：

[0005] 新型发动机支座加工翻转装置，其特征在于，具有两个平行排布的底座，两个底座之间设有底板，底座上设有立杆，立杆顶端具有半圆形凹槽，半圆形凹槽内设有套管，两个套管之间通过 U 形支撑件连接。

[0006] 本实用新型发动机支座加工翻转装置，结构设计简单、操作简便。

附图说明

[0007] 为了便于本领域技术人员理解，下面结合附图对本实用新型作进一步的说明。

[0008] 图 1 是本实用新型的结构示意图。

[0009] 图 2 是本实用新型的侧视图。

具体实施方式

[0010] 请参阅图 1 和 2，新型发动机支座加工翻转装置，具有两个平行排布的底座 1，两个底座 1 之间设有底板 5，底座 1 上设有立杆 2，立杆 2 顶端具有半圆形凹槽，半圆形凹槽内设有套管 3，两个套管 3 之间通过 U 形支撑件 4 连接。

[0011] 以上内容仅仅是对本实用新型结构所作的举例和说明，所属本技术领域的技术人员对所描述的具体实施例做各种各样的修改或补充或采用类似的方式替代，只要不偏离实用新型的结构或者超越本权利要求书所定义的范围，均应属于本实用新型的保护范围。

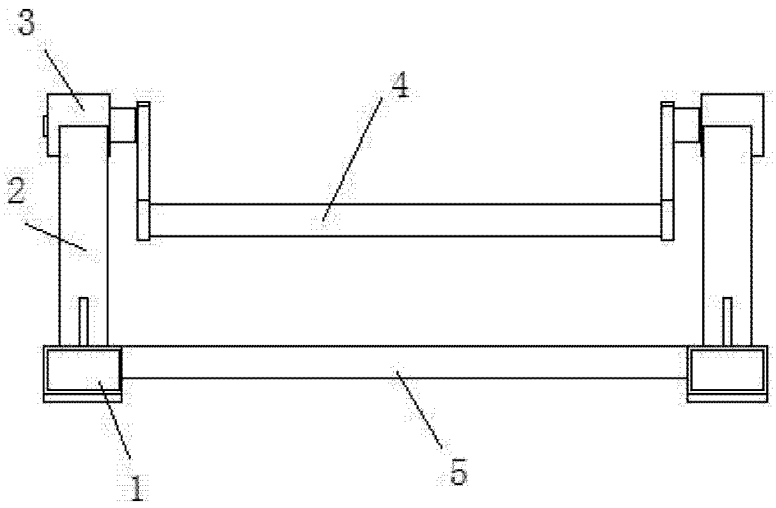

图 1

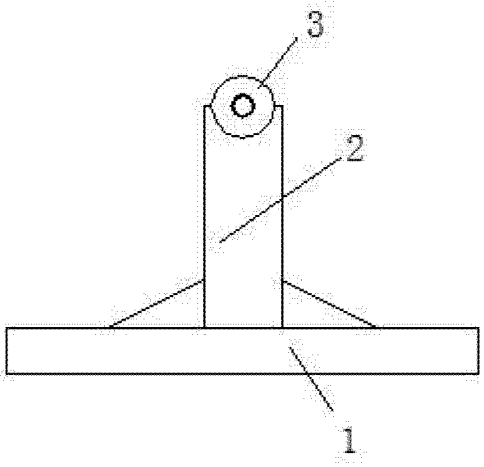

图 2