(19)国家知识产权局

(12)实用新型专利

(10)授权公告号 CN 216856939 U
(45)授权公告日 2022.07.01

(21)申请号 202122821316.5

(22)申请日 2021.11.17

(73)专利权人 廊坊市秀普机械设备有限公司
地址 065005 河北省廊坊市安次区龙河高新技术产业区夏荣道29号

(72)发明人 刘东海 陈晓明

(74)专利代理机构 北京圣州专利代理事务所(普通合伙) 11818
专利代理师 徐晟逸

(51)Int.Cl.
B02C 18/14(2006.01)
B02C 18/22(2006.01)
B02C 21/02(2006.01)

权利要求书1页 说明书3页 附图1页

(54)实用新型名称

一种方便卫生的打浆破碎机

(57)摘要

本实用新型公开了一种方便卫生的打浆破碎机，包括支架，支架上方设置有打浆机桶，打浆机桶的一端上方设置有投料口，打浆机桶内部设置有破碎机构，打浆机桶下端设置有出浆口，出浆口下方设置有收集器，收集器下方与用于出料输送的螺杆泵连接，螺杆泵设置在支架上，打浆机桶上远离投料口的一侧设置有出渣口，出渣口下方设置有收集料渣的收集桶，收集桶放置在支架上，支架上设置有电机，电机通过皮带与破碎机构连接。本实用新型采用上述结构的方便卫生的打浆破碎机，能够解决现有的打浆破碎机使用不方便以及不够卫生的问题。

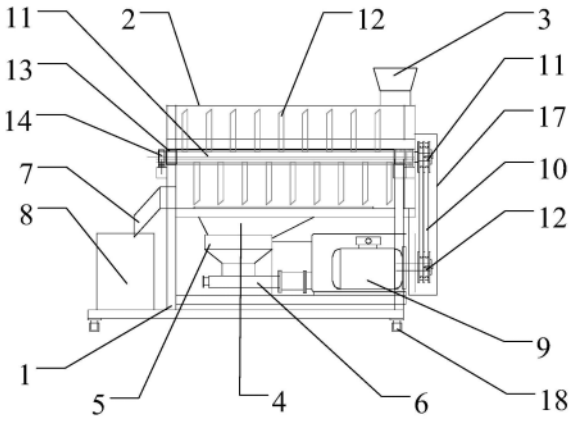

CN 216856939 U

1.一种方便卫生的打浆破碎机,其特征在于:包括支架(1),支架(1)上方设置有打浆机桶(2),打浆机桶(2)的一端上方设置有投料口(3),打浆机桶(2)内部设置有破碎机构,打浆机桶(2)下端设置有出浆口(4),出浆口(4)下方设置有收集器(5),收集器(5)下方与用于出料输送的螺杆泵(6)连接,螺杆泵(6)设置在支架(1)上,打浆机桶(2)上远离投料口(3)的一侧设置有出渣口(7),出渣口(7)下方设置有收集料渣的收集桶(8),收集桶(8)放置在支架(1)上,支架(1)上设置有电机(9),电机(9)通过皮带(10)与破碎机构连接。

2.根据权利要求1所述的一种方便卫生的打浆破碎机,其特征在于:所述破碎机构包括转轴(11),转轴(11)上设置有用来破碎蔬菜、水果的剪切刀(12),转轴(11)与打浆机桶(2)转动连接,转轴(11)两端设置有用来将转轴(11)与打浆机桶(2)进行密封的轴封套(13)。

3.根据权利要求2所述的一种方便卫生的打浆破碎机,其特征在于:所述转轴(11)两端通过轴承(14)与轴承座转动连接,轴承座固定在支架(1)上,转轴(11)的一端设置有皮带轮一(15),皮带轮一(15)通过皮带(10)与电机(9)上的皮带轮二(16)传动连接。

4.根据权利要求3所述的一种方便卫生的打浆破碎机,其特征在于:所述皮带轮一(15)通过螺钉与转轴(11)固定连接,皮带轮二(16)通过螺钉与电机(9)的输出轴固定连接,皮带(10)、皮带轮一(15)和皮带轮二(16)外部设置有用来防护的皮带罩(17)。

5.根据权利要求2所述的一种方便卫生的打浆破碎机,其特征在于:所述剪切刀(12)设置有若干个,剪切刀(12)与转轴(11)固定连接并均匀排布。

6.根据权利要求1所述的一种方便卫生的打浆破碎机,其特征在于:所述支架(1)底端设置有便于打浆破碎机移动的万向脚轮(18)。

7.根据权利要求1所述的一种方便卫生的打浆破碎机,其特征在于:所述打浆破碎机采用卫生级SUS304不锈钢。

一种方便卫生的打浆破碎机

技术领域

[0001] 本实用新型涉及打浆机技术领域，尤其是涉及一种方便卫生的打浆破碎机。

背景技术

[0002] 现有的打浆破碎机通常采用材质受到限制，不够卫生，焊接缝处理也很容易对产品造成污染。而且现在的打浆破碎机通常放置在固定位置，不易移动，对水果、蔬菜进行处理时不够方便，在原料打浆的过程中，由于设备生产的产品并没有输送机构，增加了产品与外界的接触污染，输送不方便。

实用新型内容

[0003] 本实用新型的目的是提供一种方便卫生的打浆破碎机，解决现有的打浆破碎机使用不方便以及不够卫生的问题。

[0004] 为实现上述目的，本实用新型提供了一种方便卫生的打浆破碎机，包括支架，支架上方设置有打浆机桶，打浆机桶的一端上方设置有投料口，打浆机桶内部设置有破碎机构，打浆机桶下端设置有出浆口，出浆口下方设置有收集器，收集器下方与用于出料输送的螺杆泵连接，螺杆泵设置在支架上，打浆机桶上远离投料口的一侧设置有出渣口，出渣口下方设置有收集料渣的收集桶，收集桶放置在支架上，支架上设置有电机，电机通过皮带与破碎机构连接。

[0005] 优选的，所述破碎机构包括转轴，转轴上设置有用来破碎蔬菜、水果的剪切刀，转轴与打浆机桶转动连接，转轴两端设置有用来将转轴与打浆机桶进行密封的轴封套。

[0006] 优选的，所述转轴两端通过轴承与轴承座转动连接，轴承座固定在支架上，转轴的一端设置有皮带轮一，皮带轮一通过皮带与电机上的皮带轮二传动连接。

[0007] 优选的，所述皮带轮一通过螺钉与转轴固定连接，皮带轮二通过螺钉与电机的输出轴固定连接，皮带、皮带轮一和皮带轮二外部设置有用来防护的皮带罩。

[0008] 优选的，所述剪切刀设置有若干个，剪切刀与转轴固定连接并均匀排布。

[0009] 优选的，所述支架底端设置有便于打浆破碎机移动的万向脚轮。

[0010] 优选的，所述打浆破碎机采用卫生级SUS304不锈钢。

[0011] 因此，本实用新型采用上述结构的方便卫生的打浆破碎机，采用卫生级 SUS304不锈钢，焊缝卫生抛光处理，清洗处理方便，生产更卫生；设备采用万向车轮移动方便，更适用于移动化处理作业，对场地的适用性更强，适合在农产品种植区域附近的加工处理，更适合过熟水果及蔬菜的就近加工；皮带罩更容易保证生产的卫生，使用螺栓泵进行产品的输送，实现出料与输送的结合，减少产品与外界的接触面积，减少污染，更加卫生安全。

[0012] 下面通过附图和实施例，对本实用新型的技术方案做进一步的详细描述。

附图说明

[0013] 图1为本实用新型一种方便卫生的打浆破碎机实施例的正面结构示意图；

[0014] 图2为本实用新型一种方便卫生的打浆破碎机实施例的侧面结构示意图。

[0015] 附图标记

[0016] 1、支架;2、打浆机桶;3、投料口;4、出浆口;5、收集器;6、螺杆泵;7、出渣口;8、收集桶;9、电机;10、皮带;11、转轴;12、剪切刀; 13、轴封套;14、轴承;15、皮带轮一;16、皮带轮二;17、皮带罩;18、万向脚轮。

具体实施方式

[0017] 以下通过附图和实施例对本实用新型的技术方案作进一步说明。

[0018] 除非另外定义,本实用新型使用的技术术语或者科学术语应当为本实用新型所属领域内具有一般技能的人士所理解的通常意义。本实用新型中使用的“第一”、“第二”以及类似的词语并不表示任何顺序、数量或者重要性,而只是用来区分不同的组成部分。“包括”或者“包含”等类似的词语意指出现该词前面的元件或者物件涵盖出现在该词后面列举的元件或者物件及其等同,而不排除其他元件或者物件。“连接”或者“相连”等类似的词语并非限定于物理的或者机械的连接,而是可以包括电性的连接,不管是直接的还是间接的。“上”、“下”、“左”、“右”等仅用于表示相对位置关系,当被描述对象的绝对位置改变后,则该相对位置关系也可能相应地改变。

[0019] 图1为本实用新型一种方便卫生的打浆破碎机实施例的正面结构示意图;

[0020] 图2为本实用新型一种方便卫生的打浆破碎机实施例的侧面结构示意图。如图所示,本实用新型所述的一种方便卫生的打浆破碎机,包括支架1,支架1 底端设置有万向脚轮18,便于装置的移动,对场地的适应性更强。整个设备采用卫生级SUS304不锈钢,焊缝卫生级处理,保证生产的安全卫生。

[0021] 支架1上方设置有打浆机桶2,打浆机桶2的一端上方设置有投料口3。投料口3可以安装防尘罩,减少原料污染。打浆机桶2下端设置有出浆口4,出浆口4下方设置有收集器5。收集器5下方与固定在支架1上的螺杆泵6连接,螺杆泵6用来输送产品,将产品输送到收集箱中。出料与输送相结合,减少产品与外界的接触污染。螺杆泵6选用现有的装置。打浆机桶2上远离投料口3的一侧设置有出渣口7,出渣口7下方设置有收集桶8,收集桶8放置在支架1上。收集桶8用来收集水果和蔬菜破碎后的废渣。

[0022] 打浆机桶2内部设置有破碎机构,破碎机构通过皮带10与设置在支架1 上的电机9传动连接。破碎机构包括转轴11,转轴11上设置有用来破碎蔬菜、水果的剪切刀12。剪切刀12设置有若干个,剪切刀12与转轴11固定连接并均匀排布。打浆机桶2内部设置有过滤网,过滤网可以根据不同的产品更换,适用性更好。当打浆破碎机启动后,转轴11达2900转/分转速,剪切刀12高速运转使破碎更均匀细致。

[0023] 转轴11与打浆机桶2转动连接,转轴11两端设置有轴封套13。轴封套 13用来将转轴11与打浆机桶2进行密封。转轴11两端通过轴承14与轴承座转动连接,轴承座固定在支架1上。转轴11的一端设置有皮带轮一15,皮带轮一15通过皮带10与电机9上的皮带轮二16传动连接。皮带轮一15通过螺钉与转轴11固定连接,皮带轮二16通过螺钉与电机9的输出轴固定连接。电机9输出轴上的皮带轮一15带动皮带10传动,皮带10带动皮带轮一15 转动,皮带轮一15带动转轴11转动,进而带动剪切刀12高速运转。皮带10、皮带轮一15和皮带轮二16外部设置皮带罩17,皮带罩17具有防护的作用,同时更加卫生,减少产品的污染。

[0024] 使用时，将原料通过投料口3倒入打浆机桶2，剪切刀12高速运转，废渣通过出渣口7收集到收集桶8内，产品通过出浆口4流入收集器5，再通过收集器5下面的螺杆泵6运输出去。

[0025] 因此，本实用新型采用上述结构的方便卫生的打浆破碎机，能够解决现有的打浆破碎机使用不方便以及不够卫生的问题。

[0026] 最后应说明的是：以上实施例仅用以说明本实用新型的技术方案而非对其进行限制，尽管参照较佳实施例对本实用新型进行了详细的说明，本领域的普通技术人员应当理解：其依然可以对本实用新型的技术方案进行修改或者等同替换，而这些修改或者等同替换亦不能使修改后的技术方案脱离本实用新型技术方案的精神和范围。

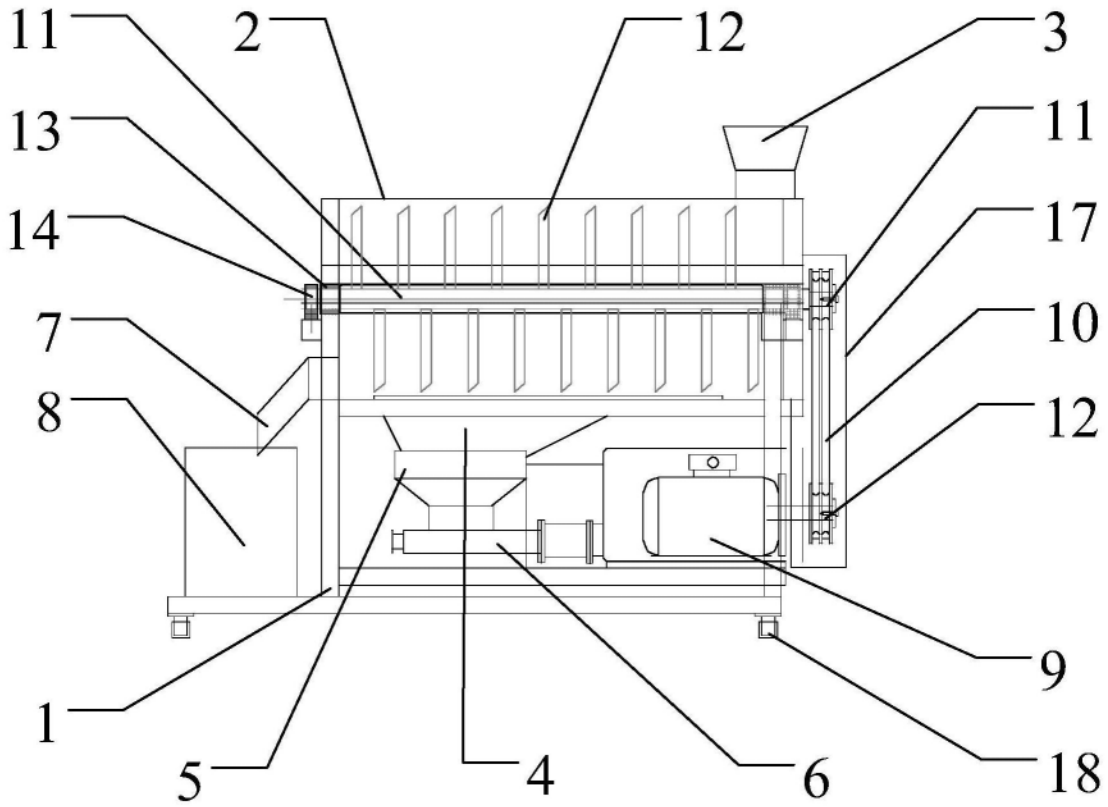

图1

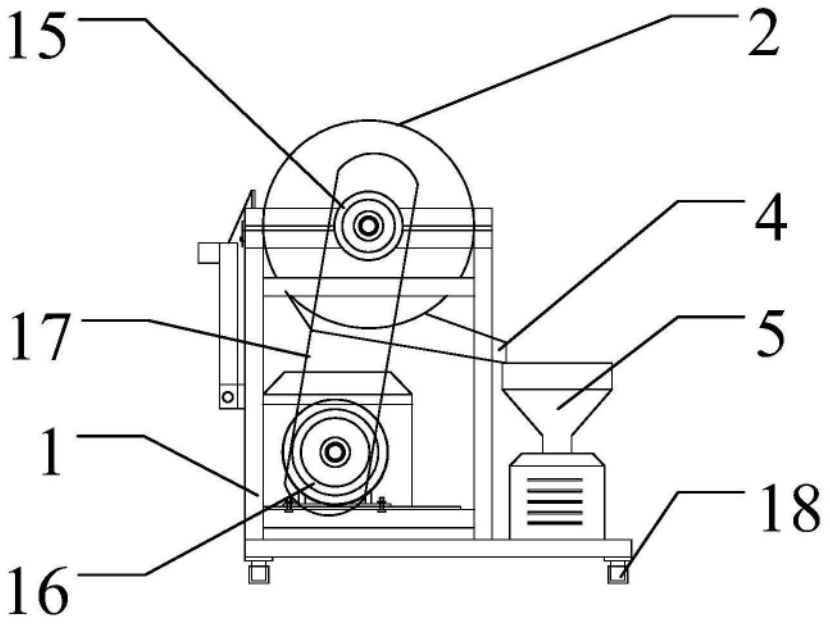

图2