(19)中华人民共和国国家知识产权局

(12)实用新型专利

(10)授权公告号 CN 215889035 U
(45)授权公告日 2022.02.22

(21)申请号 202120405217.6
(22)申请日 2021.02.24
(73)专利权人 浙江亚厦装饰股份有限公司
地址 312300 浙江省绍兴市上虞章镇工业新区
(72)发明人 丁欣欣 丁泽成 周东珊 王晓杰 余文钊
(74)专利代理机构 浙江千克知识产权代理有限公司 33246
代理人 裴金华
(51)Int.Cl.
E04F 13/072(2006.01)
E04F 13/22(2006.01)
E04F 13/23(2006.01)
E04F 15/02(2006.01)
E04F 19/04(2006.01)

(ESM)同样的发明创造已同日申请发明专利

权利要求书2页 说明书6页 附图10页

(54)实用新型名称

一种墙地整体装饰结构

(57)摘要

本实用新型公开了一种墙地整体装饰结构，该结构包括现浇混凝土的原始墙面和原始地面，还包括铺设在所述原始墙面上的墙面找平框架、铺设在所述墙面找平框架外侧的墙面板、铺设在所述原始地面上的地面调平框架、以及铺设在所述地面调平框架外侧的地面板，还包括设置于所述原始墙面和原始地面夹角处的踢脚板。该结构中墙地找平基层完全由干法找平技术实现，一方面可以实现墙地基层下走水电管线，另一方面极大的减少了建筑楼板的承重载荷，对于室内空间重新改造二次装修也有着极大的便利。而且该结构中基层调平框架体系、墙面装饰技术体系、地面装饰技术体系与踢脚板收口技术，均满足工厂化批量生产的要求，组装工艺简单，安装拆卸便捷。

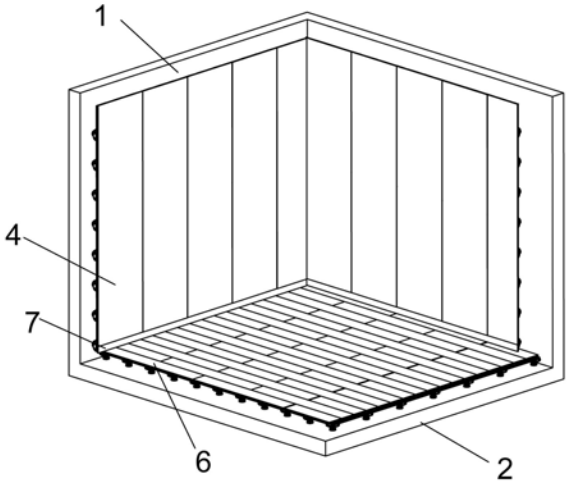

CN 215889035 U

1.一种墙地整体装饰结构，包括现浇混凝土的原始墙面(1)和原始地面(2)，其特征在于，还包括铺设在所述原始墙面(1)上的墙面找平框架(3)、铺设在所述墙面找平框架(3)外侧的墙面板(4)、铺设在所述原始地面(2)上的地面调平框架(5)、以及铺设在所述地面调平框架(5)外侧的地面板(6)，所述墙面找平框架(3)包括铺设于所述原始墙面(1)上的第一调平底座(301)、水平设置的第一调平龙骨(302)、竖直设置的第一连接龙骨(303)、带外螺纹的第一调平螺杆(304)，所述第一调平龙骨(302)两侧设有第一凹槽(305)，所述第一调平底座(301)背向所述原始墙面(1)一侧设有与所述第一凹槽(305)相适配的第一卡板(306)，所述第一连接龙骨(303)两侧设有第二凹槽(307)，所述第一调平底座(301)还设有带内螺纹的第一通孔(309)，所述第一调平龙骨(302)外侧设有与所述第一通孔(309)相对应的第二通孔(310)，所述第一调平螺杆(304)穿过所述第二通孔(310)与所述第一通孔(309)螺接固定，所述第一调平螺杆(304)贯穿设有第一固定孔(311)，所述第一调平底座(301)通过发泡胶或免钉胶加强固定在所述原始墙面(1)上表面，所述第一调平龙骨(302)外侧固定连接有多个竖直设置的工字卡件(312)，所述墙面板(4)两侧分别与相邻两个所述工字卡件(312)卡接固定；

所述地面调平框架(5)包括铺设于所述原始地面(2)上的第二调平底座(501)、第二调平龙骨(502)、第二连接龙骨(503)、带外螺纹的第二调平螺杆(504)，所述第二调平龙骨(502)两侧设有第三凹槽(505)，所述第二调平底座(501)背向所述原始地面(2)一侧设有与所述第三凹槽(505)相适配的第三卡板(506)，所述第二连接龙骨(503)两侧设有第四凹槽(507)，所述第二调平底座(501)背向所述原始地面(2)一侧还设有与所述第四凹槽(507)相适配的第四卡板(508)，所述第二调平龙骨(502)通过所述第三凹槽(505)卡入所述第三卡板(506)内形成稳定结构，所述第二连接龙骨(503)通过所述第四凹槽(507)卡入所述第四卡板(508)内形成稳定结构，所述第二调平底座(501)还设有带内螺纹的第三通孔(509)，所述第二调平龙骨(502)外侧设有与所述第三通孔(509)相对应的第四通孔(510)，所述第二调平螺杆(504)穿过所述第四通孔(510)与所述第三通孔(509)螺接固定，所述第二调平螺杆(504)贯穿设有第二固定孔(511)，所述第二调平底座(501)通过发泡胶或免钉胶加强固定在所述原始地面(2)上表面，所述第二调平龙骨(502)上表面为凹槽状，所述第二调平龙骨(502)上表面凹槽内卡接有多个水平设置的龙骨转接件(512)，所述龙骨转接件(512)上表面设有凸起卡扣(513)，所述地面板(6)下表面设有与所述凸起卡扣(513)相适配的固定槽，所述凸起卡扣(513)嵌入所述地面板(6)下表面的固定槽内形成稳定结构，相邻所述地面板(6)之间通过锁扣连接；

还包括设置于所述原始墙面(1)和原始地面(2)夹角处的踢脚板(7)，所述踢脚板(7)朝向所述原始墙面(1)一侧设有多个踢脚板安装龙骨(701)，所述踢脚板安装龙骨(701)卡接在最下面一排第二卡板(308)内形成稳定结构，且所述踢脚板(7)与所述踢脚板安装龙骨(701)通螺钉固定连接。

2.根据权利要求1所述的一种墙地整体装饰结构，其特征在于，所述第一调平龙骨(302)、第一连接龙骨(303)均与所述第一调平底座(301)通过螺钉固定连接，所述第二调平龙骨(502)、第二连接龙骨(503)均与所述第二调平底座(501)通过螺钉固定连接。

3.根据权利要求1所述的一种墙地整体装饰结构，其特征在于，所述工字卡件(312)与所述第一调平龙骨(302)通过螺钉固定连接。

4.根据权利要求1所述的一种墙地整体装饰结构,其特征在于,所述第一固定孔(311)和所述第二固定孔(511)均为六角孔,所述第一固定孔(311)和所述第二固定孔(511)分别用于固定所述第一调平底座(301)和所述第二调平底座(501)。

5.根据权利要求1所述的一种墙地整体装饰结构,其特征在于,所述第一卡板(306)与所述第二卡板(308)垂直设置,所述第三卡板(506)与所述第四卡板(508)垂直设置。

6.根据权利要求1所述的一种墙地整体装饰结构,其特征在于,每根所述第一调平龙骨(302)均与多个所述第一调平底座(301)卡接固定,每根所述第一连接龙骨(303)均与相邻两个所述第一调平底座(301)卡接固定。

7.根据权利要求6所述的一种墙地整体装饰结构,其特征在于,每根所述第一调平龙骨(302)均与七个所述第一调平底座(301)卡接固定。

8.根据权利要求1所述的一种墙地整体装饰结构,其特征在于,每根所述第二调平龙骨(502)均与多个所述第二调平底座(501)卡接固定,每根所述第二连接龙骨(503)均与相邻两个所述第二调平底座(501)卡接固定。

9.根据权利要求8所述的一种墙地整体装饰结构,其特征在于,每根所述第二调平龙骨(502)均与七个所述第二调平底座(501)卡接固定。

一种墙地整体装饰结构

技术领域

[0001] 本实用新型涉及工业化装配式装修领域，特别是涉及一种墙地整体装饰结构。

背景技术

[0002] 传统墙地的装修方式主要是湿贴法，通过在墙面或地面基层处理涂抹胶水进行安装，这种方式施工工艺相对复杂，施工周期长而且污染大，采用胶水粘贴牢固性不好，容易开胶脱落，而水泥砂浆自重大、工作量大，施工废料多、不够环保，并且很难进行后期的保养与维修等，且在安装过程中不能很好的对墙面板进行调节更换，安装质量不理想。现有技术对其进行了改进，主要方式如下：

[0003] 中国专利【CN201911399960.9】公开了一种装配式墙面瓷砖饰面的快装系统，其包括多个相拼接的瓷砖安装单元，瓷砖安装单元包括：瓷砖；框架组件，其固定于瓷砖的反面，框架组件包括上挂件、下挂件以及连接板，上挂件和下挂件分别位于瓷砖的上下两端，连接板的顶部和底部分别与上挂件和下挂件相连接，连接板设置为多根；龙骨，其固定于墙体，上挂件、下挂件与对应的龙骨相挂接，相邻上下两个瓷砖安装单元的下挂件和上挂件相卡接。

[0004] 然而该系统是将瓷砖/石材与基板复合，然后将干挂构件组装在基板上，这样的方式能保证干挂构件与瓷砖之间的关联性和牢固度，但是常用的基板与瓷砖/石材的线性膨胀系数差别较大，当环境温差变化大时，易出现复合板起拱与翘曲变形问题；另外，干挂构件在木塑板上的定位安装也增加了安装误差的积累，位置精度不易保证，也不利于工厂批量化生产。

实用新型内容

[0005] 本实用新型的目的是提供一种墙地整体装饰结构，包括墙面装饰结构和地面装饰结构，主要由墙面找平框架体系、墙面装饰技术体系、地面调平框架体系、地面装饰技术体系与踢脚板收口技术组成，其墙面找平框架体系完全由干法找平技术实现，一方面可以实现墙地基层下走水电管线，另一方面极大的减少了建筑楼板的承重载荷，再者，对于室内空间重新改造二次装修也有着极大的便利，有效解决建筑室内墙面地面干法装修技术难题。

[0006] 为实现上述目的，本实用新型提供了如下技术方案，本实用新型提供了一种墙地整体装饰结构，包括现浇混凝土的原始墙面和原始地面，其特征在于，还包括铺设在所述原始墙面上的墙面找平框架、铺设在所述墙面找平框架外侧的墙面板、铺设在所述原始地面上的地面调平框架、以及铺设在所述地面调平框架外侧的地面板，所述墙面找平框架包括第一调平底座、水平设置的第一调平龙骨、竖直设置的第一连接龙骨、带外螺纹的第一调平螺杆，所述第一调平龙骨两侧设有第一凹槽，所述第一调平底座背向所述原始墙面一侧设有与所述第一凹槽相适配的第一卡板，所述第一连接龙骨两侧设有第二凹槽，所述第一调平底座背向所述原始墙面一侧还设有与所述第二凹槽相适配的第二卡板，所述第一调平龙骨通过所述第一凹槽卡入所述第一卡板内形成稳定结构，所述第一连接龙骨通过所述第二

凹槽卡入所述第二卡板内形成稳定结构，所述第一调平底座还设有带内螺纹的第一通孔，所述第一调平龙骨外侧设有与所述第一通孔相对应的第二通孔，所述第一调平螺杆穿过所述第二通孔与所述第一通孔螺接固定，所述第一调平螺杆贯穿设有第一固定孔，通过将螺钉打入所述第一固定孔内使得所述第一调平底座固定在所述原始墙面上，所述第一调平底座通过发泡胶或免钉胶加强固定在所述原始墙面上表面，所述第一调平龙骨外侧固定连接有多个竖直设置的工字卡件，所述墙面板两侧分别与相邻两个所述工字卡件卡接固定；

[0007] 所述地面调平框架包括第二调平底座、第二调平龙骨、第二连接龙骨、带外螺纹的第二调平螺杆，所述第二调平龙骨两侧设有第三凹槽，所述第二调平底座背向所述原始地面一侧设有与所述第三凹槽相适配的第三卡板，所述第二连接龙骨两侧设有第四凹槽，所述第二调平底座背向所述原始地面一侧还设有与所述第四凹槽相适配的第四卡板，所述第二调平龙骨通过所述第三凹槽卡入所述第三卡板内形成稳定结构，所述第二连接龙骨通过所述第四凹槽卡入所述第四卡板内形成稳定结构，所述第二调平底座还设有带内螺纹的第三通孔，所述第二调平龙骨外侧设有与所述第三通孔相对应的第四通孔，所述第二调平螺杆穿过所述第四通孔与所述第三通孔螺接固定，所述第二调平螺杆贯穿设有第二固定孔，通过将螺钉打入所述第二固定孔内使得所述第二调平螺杆固定在所述原始地面上，所述第二调平底座通过发泡胶或免钉胶固定安装在所述原始地面上表面，所述第二调平龙骨外侧为凹槽状，所述第二调平龙骨外侧凹槽内卡接有多个水平设置的龙骨转接件，所述龙骨转接件上表面设有凸起卡扣，所述地面板下表面设有与所述凸起卡扣相适配的固定槽，所述凸起卡扣嵌入所述地面板下表面的固定槽内形成稳定结构，相邻所述地面板之间通过锁扣连接；

[0008] 还包括设置于所述原始墙面和原始地面夹角处的踢脚板，所述踢脚板朝向所述原始墙面一侧设有多个踢脚板安装龙骨，所述踢脚板安装龙骨卡接在最下面一排所述第二卡板内形成稳定结构，且所述踢脚板与所述踢脚板安装龙骨通螺钉固定连接。

[0009] 进一步的，所述第一调平龙骨、第一连接龙骨均与所述第一调平底座通过螺钉固定连接，所述第二调平龙骨、第二连接龙骨均与所述第二调平底座通过螺钉固定连接。

[0010] 进一步的，所述工字卡件与所述第一调平龙骨通过螺钉固定连接。

[0011] 进一步的，所述第一固定孔和所述第二固定孔均为六角孔，所述第一固定孔和所述第二固定孔分别用于调平所述第一调平底座和所述第二调平底座。

[0012] 进一步的，所述第一卡板与所述第二卡板垂直设置，所述第三卡板与所述第四卡板垂直设置。

[0013] 进一步的，每根所述第一调平龙骨均与多个所述第一调平底座卡接固定，每根所述第一连接龙骨均与相邻两个所述第一调平底座卡接固定。

[0014] 进一步的，每根所述第一调平龙骨均与七个所述第一调平底座卡接固定。

[0015] 进一步的，每根所述第二调平龙骨均与多个所述第二调平底座卡接固定，每根所述第二连接龙骨均与相邻两个所述第二调平底座卡接固定。

[0016] 进一步的，每根所述第二调平龙骨均与七个所述第二调平底座卡接固定。

[0017] 本实用新型的有益效果为：

[0018] 1．本实用新型提供的一种墙地整体装饰结构，其中基层调平框架体系分为地面调平框架与墙面找平框架，且都是由调平底座、调平螺杆、调平龙骨与连接龙骨组成，但考

虑到地面装饰技术与墙面装饰技术用到的材料与结构不同，因此将调平龙骨设计为双向结构，根据地面与墙面不同的承重要求采用不同的使用方法。满足工厂化批量生产的要求，组装工艺简单，安装拆卸便捷。

[0019] 2．本实用新型提供的一种墙地整体装饰结构，其中墙面找平框架包含工字卡件与墙面板，通过将工字卡件用螺钉锁紧在墙面找平框架上，然后将墙面板卡入工字卡件中，由此将墙面装饰板安装在墙面找平框架上，拆卸和安装都十分方便。

[0020] 3．本实用新型提供的一种墙地整体装饰结构，其中地面调平框架包含龙骨转接件与地面板，地面板为实木饰面软木地板，龙骨转接件为金属件，主要用于将地面板与地面调平框架连接，防止地面板因温湿度影响发生翘曲变形进而影响脚感，摒弃了传统需要通过枪钉或粘接剂将实木地板固定在基层龙骨上的问题。

[0021] 4．本实用新型提供的一种墙地整体装饰结构，其中踢脚板收口技术包含踢脚板与踢脚板安装龙骨，通过踢脚板安装龙骨可将踢脚板固定在墙面找平框架上，无需增加其他结构，即可实现踢脚板的安装，结构简单，安装和拆卸方便。

[0022] 5．本实用新型提供的一种墙地整体装饰结构，其墙地找平基层完全由干法找平技术实现，一方面可以实现墙地基层下走水电管线，另一方面极大的减少了建筑楼板的承重载荷，再者，对于室内空间重新改造二次装修也有着极大的便利，可以有效解决建筑室内墙面地面干法装修技术难题。

附图说明

[0023] 并入到说明书中并且构成说明书的一部分的附图示出了本实用新型的实施例，并且与描述一起用于解释本实用新型的原理。在这些附图中，类似的附图标记用于表示类似的要素。下面描述中的附图是本实用新型的一些实施例，而不是全部实施例。对于本领域普通技术人员来讲，在不付出创造性劳动的前提下，可以根据这些附图获得其他的附图。

[0024] 图1为本实用新型实施例中一种墙地整体装饰结构的立体结构示意图；

[0025] 图2为本实用新型实施例中一种墙地整体装饰结构原始墙面和地面的立体结构示意图；

[0026] 图3为本实用新型实施例中一种墙地整体装饰结构的墙面找平框架及其组装部件的立体结构示意图；

[0027] 图4为图3中A处放大结构示意图；

[0028] 图5为本实用新型实施例中一种墙地整体装饰结构的工字卡件与墙面找平框架的立体结构示意图；

[0029] 图6为图5中B处放大结构示意图；

[0030] 图7为本实用新型实施例中一种墙地整体装饰结构的地面调平框架的立体结构示意图；

[0031] 图8为图7中C处放大结构示意图；

[0032] 图9为本实用新型实施例中一种墙地整体装饰结构的龙骨转接件与地面调平框架的立体结构示意图；

[0033] 图10为图9中D处放大结构示意图；

[0034] 图11为本实用新型实施例中一种墙地整体装饰结构的地面板与地面调平框架的

侧面结构示意图；

[0035] 图12为本实用新型实施例中一种墙地整体装饰结构的墙面板与地面板的立体结构示意图；

[0036] 图13为本实用新型实施例中一种墙地整体装饰结构的踢脚板的立体结构示意图。

[0037] 图中：1、原始墙面；2、原始地面；3、墙面找平框架；4、墙面板；5、地面调平框架；6、地面板；7、踢脚板；301、第一调平底座；302、第一调平龙骨；303、第一连接龙骨；304、第一调平螺杆；305、第一凹槽；306、第一卡板；307、第二凹槽；308、第二卡板；309、第一通孔；310、第二通孔；311、第一固定孔；312、工字卡件；501、第二调平底座；502、第二调平龙骨；503、第二连接龙骨；504、第二调平螺杆；505、第三凹槽；506、第三卡板；507、第四凹槽；508、第四卡板；509、第三通孔；510、第四通孔；511、第二固定孔；512、龙骨转接件；513、凸起卡扣；701、踢脚板安装龙骨。

具体实施方式

[0038] 为了更清楚的说明本实用新型实施例和现有技术中的技术方案，下面将对照附图说明本实用新型的具体实施方式。显而易见地，下面描述中的附图仅仅是本实用新型的一些实施例，对于本领域普通技术人员来讲，在不付出创造性劳动的前提下，还可以根据这些附图获得其他的附图，并获得其他的实施方式。另，设计方位的属于仅表示各部件间的相对位置关系，而不是绝对位置关系。

[0039] 请参阅图1、图2，本实用新型实施例提供的一种墙地整体装饰结构，包括现浇混凝土的原始墙面1和原始地面2，其特征在于，还包括铺设在所述原始墙面1上的墙面找平框架3、铺设在所述墙面找平框架3外侧的墙面板4、铺设在所述原始地面2上的地面调平框架5、以及铺设在所述地面调平框架5外侧的地面板6。

[0040] 具体的，请参阅图3、图4，本实用新型实施例中，所述墙面找平框架3包括第一调平底座301、水平设置的第一调平龙骨302、竖直设置的第一连接龙骨303、带外螺纹的第一调平螺杆304，所述第一调平龙骨302两侧设有第一凹槽305，所述第一调平底座301背向所述原始墙面1一侧设有与所述第一凹槽305相适配的第一卡板306，所述第一连接龙骨303两侧设有第二凹槽307，所述第一调平底座301背向所述原始墙面1一侧还设有与所述第二凹槽307相适配的第二卡板308，所述第一调平龙骨302通过所述第一凹槽305卡入所述第一卡板306内形成稳定结构，所述第一连接龙骨303通过所述第二凹槽307卡入所述第二卡板308内形成稳定结构，其中，所述第一调平底座301呈矩阵式分布设置在所述原始墙面1上，所述第一卡板306与所述第二卡板308垂直设置，使得所述第一调平龙骨302与所述第一连接龙骨303垂直设置共同构成矩形框架。

[0041] 进一步的，请再次参阅图3、图4，所述第一调平底座301还设有带内螺纹的第一通孔309，所述第一调平龙骨302外侧设有与所述第一通孔309相对应的第二通孔310，所述第一调平螺杆304穿过所述第二通孔310与所述第一通孔309螺接固定，所述第一调平螺杆304贯穿设有第一固定孔311。具体的，本实用新型实施例中，所述第一调平螺杆304插入所述第一调平底座301内底部基座，使得所述第一调平底座301底部基座与底座平台脱离，且所述第一调平螺杆304与所述第一调平底座301底座平台螺接固定，通过转动所述第一调平底座301，可以调节所述第一调平底座301底座平台的高度，从而实现所述第一调平龙骨302的高

度调平。调平完成后，通过将螺钉打入所述第一固定孔311内使得所述第一调平底座301固定在所述原始墙面1上，所述第一调平底座301可以通过发泡胶或免钉胶加强固定在所述原始墙面1上表面。

[0042] 更进一步的，请参阅图5、图6，所述第一调平龙骨302外侧固定连接有多个竖直设置的工字卡件312，所述墙面板4两侧分别与相邻两个所述工字卡件312卡接固定，其中，所述工字卡件312与所述第一调平龙骨302通过螺钉固定连接。具体的，通过所述工字卡件312将所述墙面板4固定卡接在墙面上，结构简单，安装和拆卸都十分方便。

[0043] 请参阅图7、图8，本实用新型实施例中，所述地面调平框架5包括第二调平底座501、第二调平龙骨502、第二连接龙骨503、带外螺纹的第二调平螺杆504，所述第二调平龙骨502两侧设有第三凹槽505，所述第二调平底座501背向所述原始地面2一侧设有与所述第三凹槽505相适配的第三卡板506，所述第二连接龙骨503两侧设有第四凹槽507，所述第二调平底座501背向所述原始地面2一侧还设有与所述第四凹槽507相适配的第四卡板508，所述第二调平龙骨502通过所述第三凹槽505卡入所述第三卡板506内形成稳定结构，所述第二连接龙骨503通过所述第四凹槽507卡入所述第四卡板508内形成稳定结构。其中，所述第二调平底座501呈矩阵式分布设置在所述原始地面2上，且所述第三卡板506与所述第四卡板508垂直设置，使得所述第二调平龙骨502与第二连接龙骨503垂直设置共同构成矩形框架。

[0044] 进一步的，请再次参阅图7、图8，所述第二调平底座501还设有带内螺纹的第三通孔509，所述第二调平龙骨502外侧设有与所述第三通孔509相对应的第四通孔510，所述第二调平螺杆504穿过所述第四通孔510与所述第三通孔509螺接固定，所述第二调平螺杆504贯穿设有第二固定孔511。具体的，通过转动所述第二调平螺杆504使得所述第二调平龙骨502为水平状态，调平完成后，通过将螺钉打入所述第二固定孔511内使得所述第二调平螺杆504固定在所述原始地面2上，所述第二调平底座501可以通过发泡胶或免钉胶加强固定在所述原始地面2上表面。

[0045] 更进一步的，请参阅图9、图10，所述第二调平龙骨502外侧为凹槽状，所述第二调平龙骨502外侧凹槽内卡接有多个水平设置的龙骨转接件512，所述龙骨转接件512上表面设有凸起卡扣513，所述地面板6下表面设有与所述凸起卡扣513相适配的固定槽，所述凸起卡扣513嵌入所述地面板6下表面的固定槽内形成稳定结构，相邻所述地面板6之间通过锁扣连接。具体的，将所述龙骨转接件512按压到所述第二调平龙骨502外侧的凹槽内，然后将所述龙骨转接件512上表面的凸起卡扣513卡入所述地面板6下表面的固定槽中，从而使得所述地面板6固定安装在所述第二调平龙骨502。本实用新型实施例中，所述地面板6可以为实木饰面软木地板。

[0046] 请参阅图11、图12、图13，本实用新型实施例中，还包括设置于所述原始墙面1和原始地面2夹角处的踢脚板7，所述踢脚板7朝向所述原始墙面1一侧设有多个踢脚板安装龙骨701，所述踢脚板安装龙骨701卡接在最下面一排所述第二卡板308内形成稳定结构，且所述踢脚板7与所述踢脚板安装龙骨701通螺钉固定连接。具体的，安装完所述地面板6和所述墙面板4后，将所述踢脚板安装龙骨701卡接在最下面一排所述第二卡板308内，再将所述踢脚板7固定在所述踢脚板安装龙骨701上即可。

[0047] 进一步的，本实用新型实施例中，所述第一调平龙骨302、第一连接龙骨303均与所

述第一调平底座301通过螺钉固定连接，所述第二调平龙骨502、第二连接龙骨503均与所述第二调平底座501通过螺钉固定连接。通过螺钉可以进一步加强所述墙面找平框架3和地面调平框架5的结构稳定性，保证铺设的顺利进行，延长墙地装饰结构的使用寿命。

[0048] 进一步的，本实用新型实施例中，所述第一固定孔311和所述第二固定孔511均为六角孔，所述第一固定孔311和所述第二固定孔511分别用于调平所述第一调平底座301和所述第二调平底座501。六角孔方便螺丝刀插入，也方便螺钉打入孔内。

[0049] 进一步的，本实用新型实施例中，每根所述第一调平龙骨302均与七个所述第一调平底座301卡接固定，每根所述第一连接龙骨303均与相邻两个所述第一调平底座301卡接固定。根据实际情况，每根所述第一调平龙骨302可以与多个所述第一调平底座301卡接固定，需要安装较重的墙面板时，可以多设置一些所述第一调平底座301，具体的，在一些实施例中，每根所述第一调平龙骨302均与五个所述第一调平底座301卡接固定，增大了所述第一调平底座301对所述第一调平龙骨302的支撑力。

[0050] 进一步的，本实用新型实施例中，每根所述第二调平龙骨502均与七个所述第二调平底座501卡接固定，每根所述第二连接龙骨503均与相邻两个所述第二调平底座501卡接固定。同上，每根所述第二调平龙骨502可以与多个所述第二调平底座501卡接固定，需要安装较重的地面板时，可以多设置一些所述第二调平底座501，具体的，在一些实施例中，每根所述第二调平龙骨502均与五个所述第二调平底座501卡接固定，增大了所述第二调平底座501对所述第二调平龙骨502的支撑力。

[0051] 上面描述的内容可以单独地或者以各种方式组合起来实施，而这些变型方式都在本实用新型的保护范围之内。

[0052] 需要说明的是，在本文中，诸如第一和第二等之类的关系术语仅仅用来将一个实体或者操作与另一个实体或操作区分开来，而不一定要求或者暗示这些实体或操作之间存在任何这种实际的关系或者顺序。而且，术语“包括”、“包含”或者其任何其他变体意在涵盖非排他性的包含，从而使得包含一系列要素的过程、方法、物品或者设备不仅包括那些要素，而且还包括没有明确列出的其他要素，或者是还包括为这种过程、方法、物品或者设备所固有的要素。在没有更多限制的情况下，由语句“包括一个…”限定的要素，并不排除在包括要素的过程、方法、物品或者设备中还存在另外的相同要素。

[0053] 以上内容是结合具体的优选实施方式对本实用新型所做的进一步详细说明，不能认定本实用新型的具体实施例只局限于这些说明。对于本实用新型所属技术领域的普通技术人员来说，在不脱离本实用新型构思的前提下，还可以做出若干简单推演或替换，都应当视为属于本实用新型的保护范围。

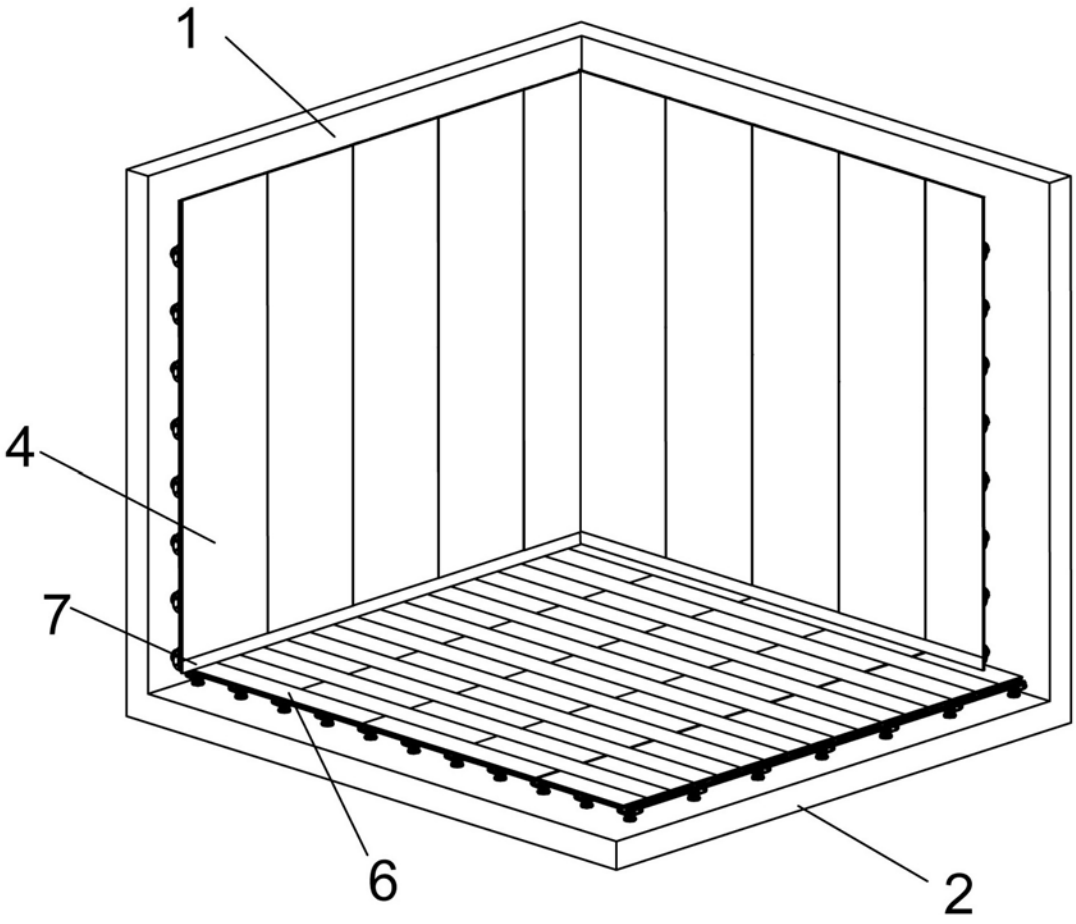

图1

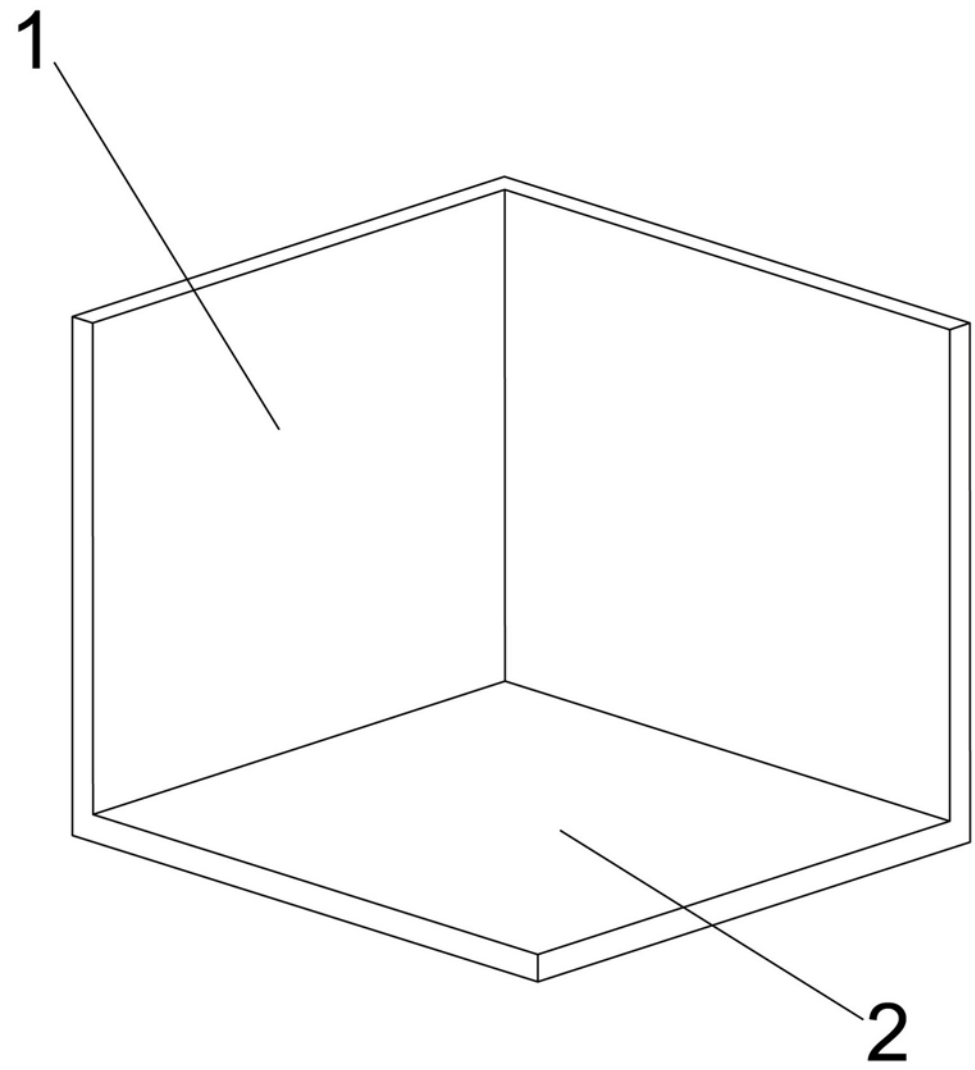

图2

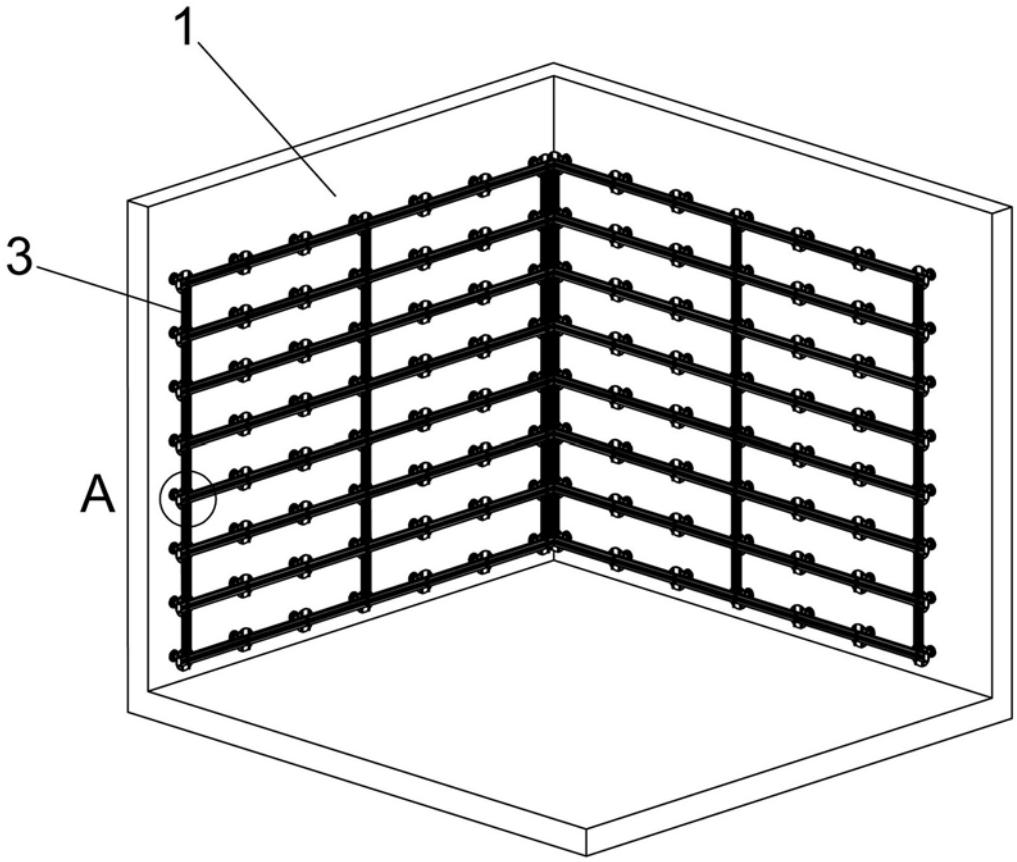

图3

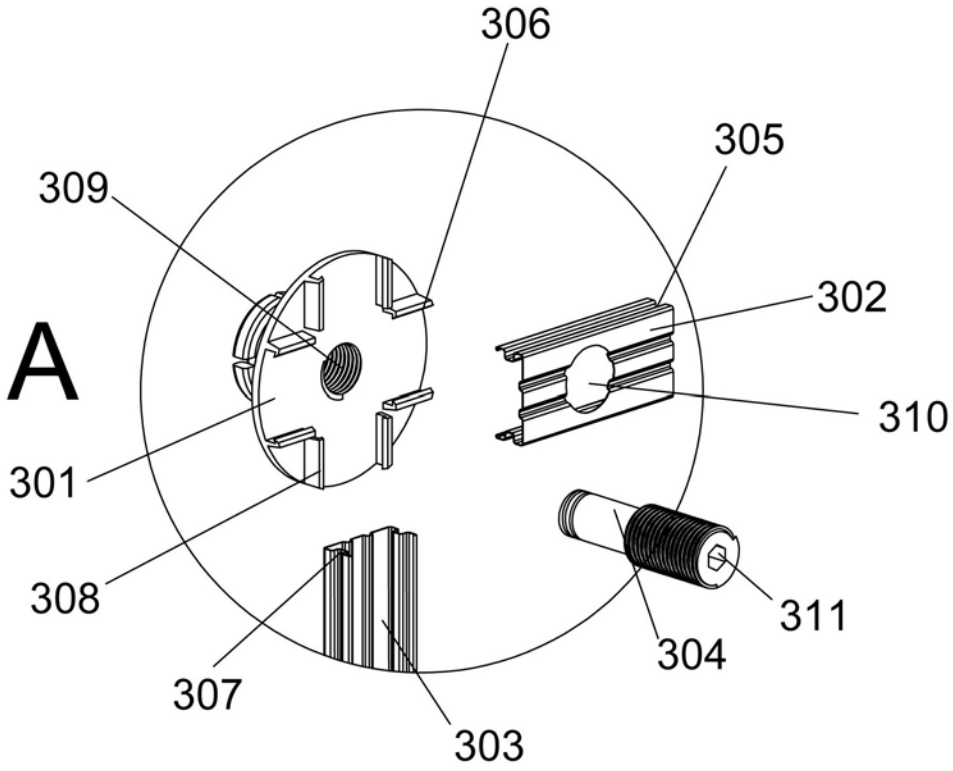

图4

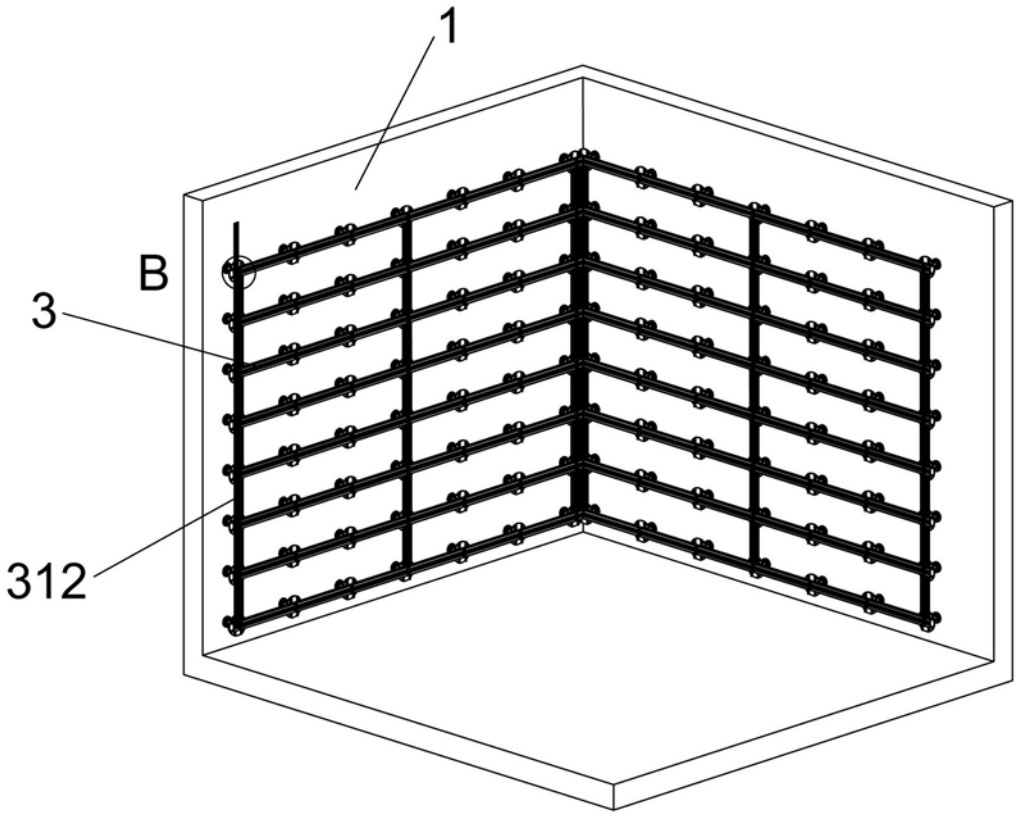

图5

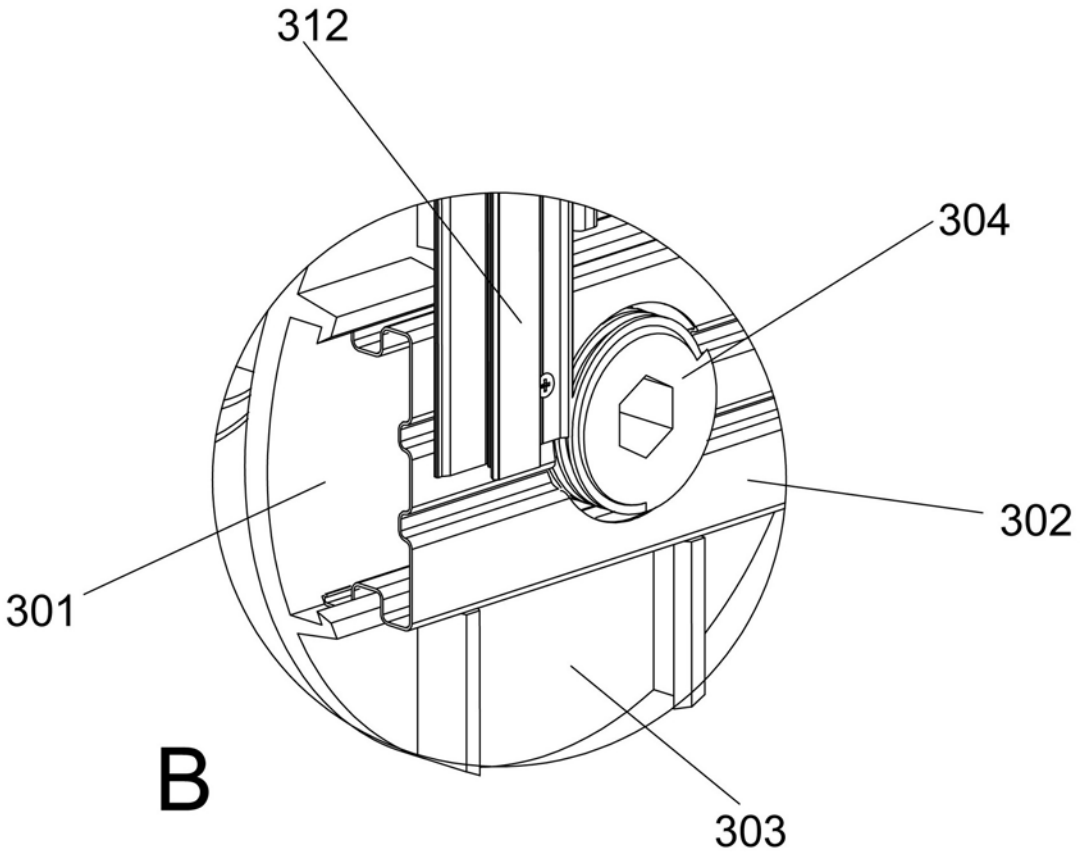

图6

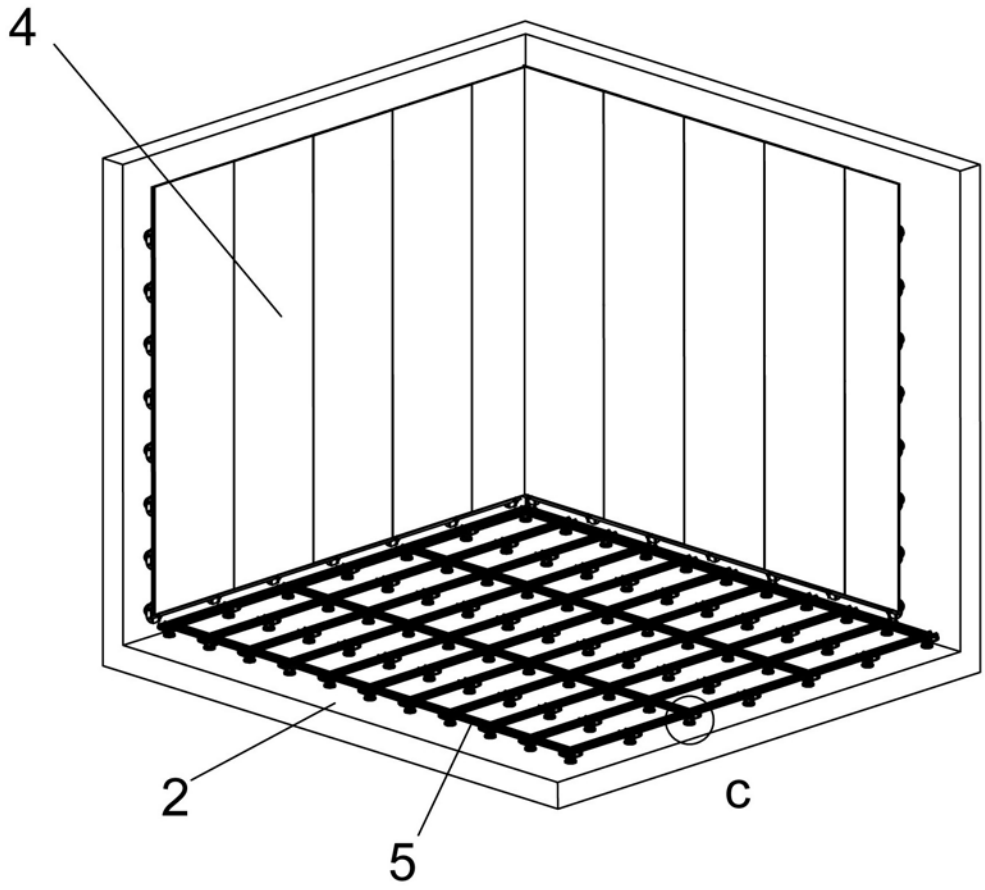

图7

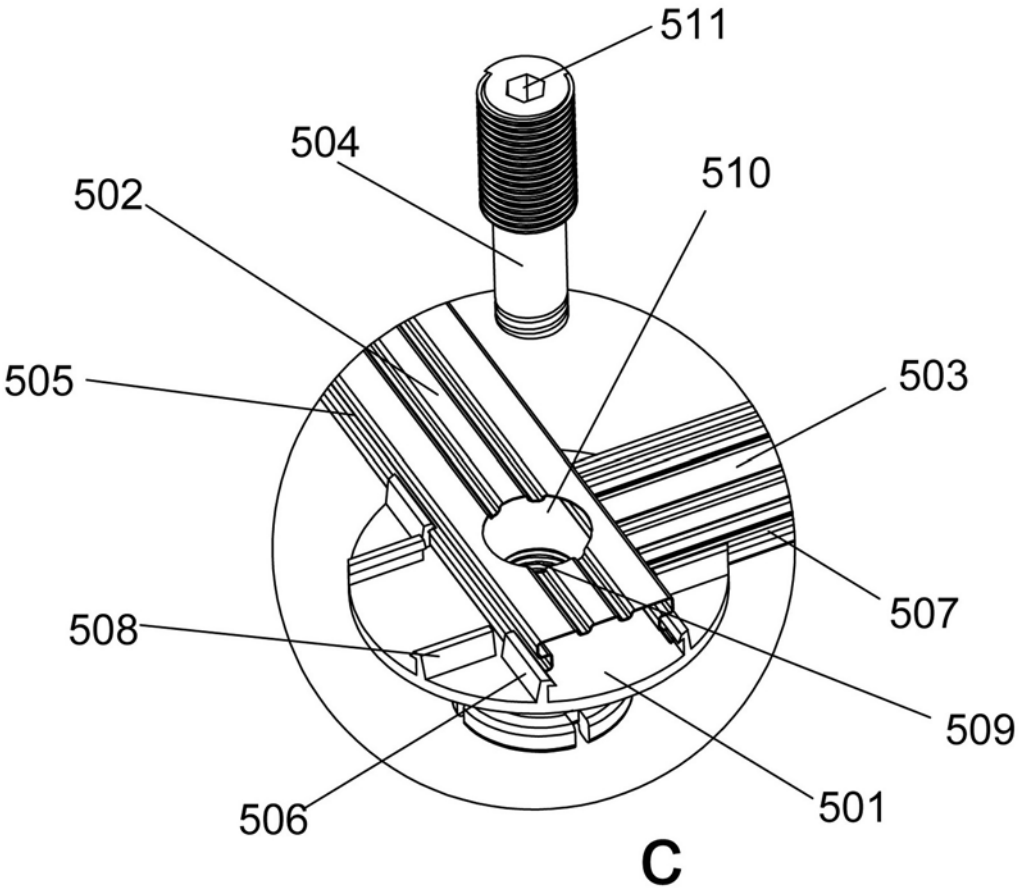

图8

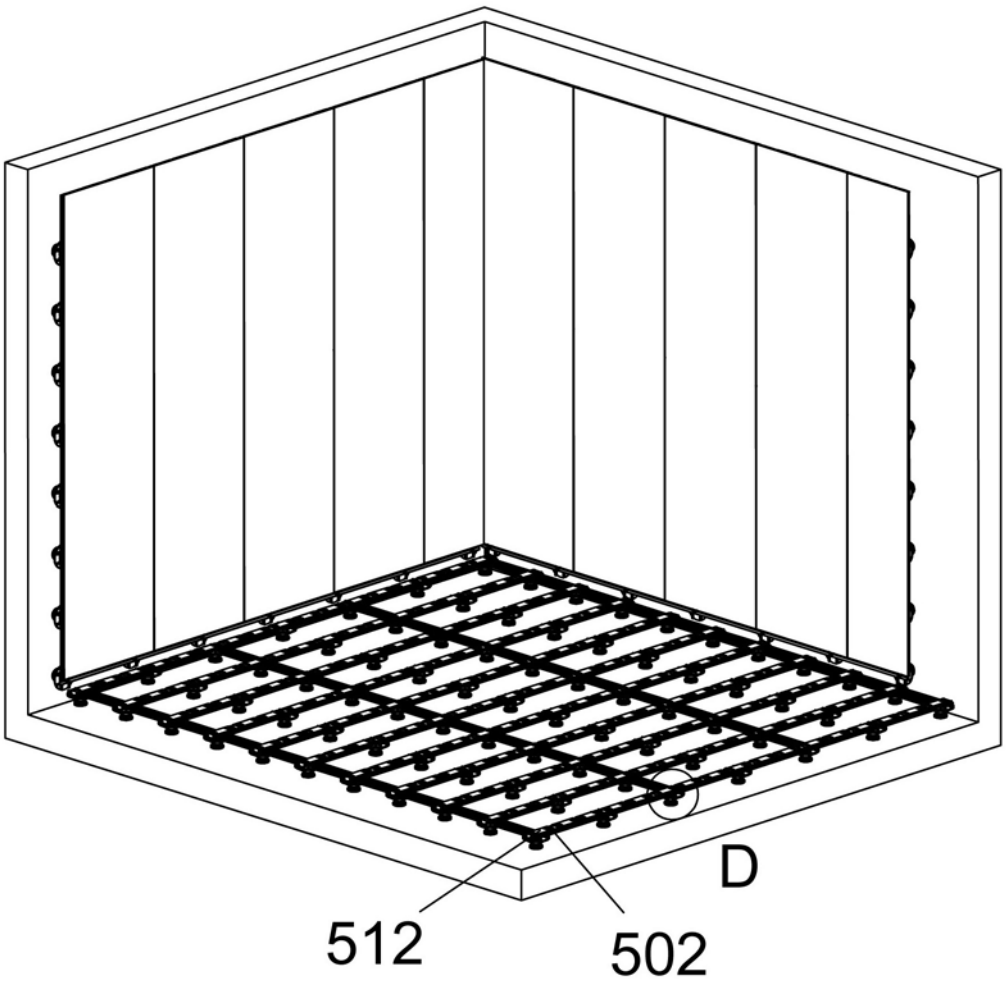

图9

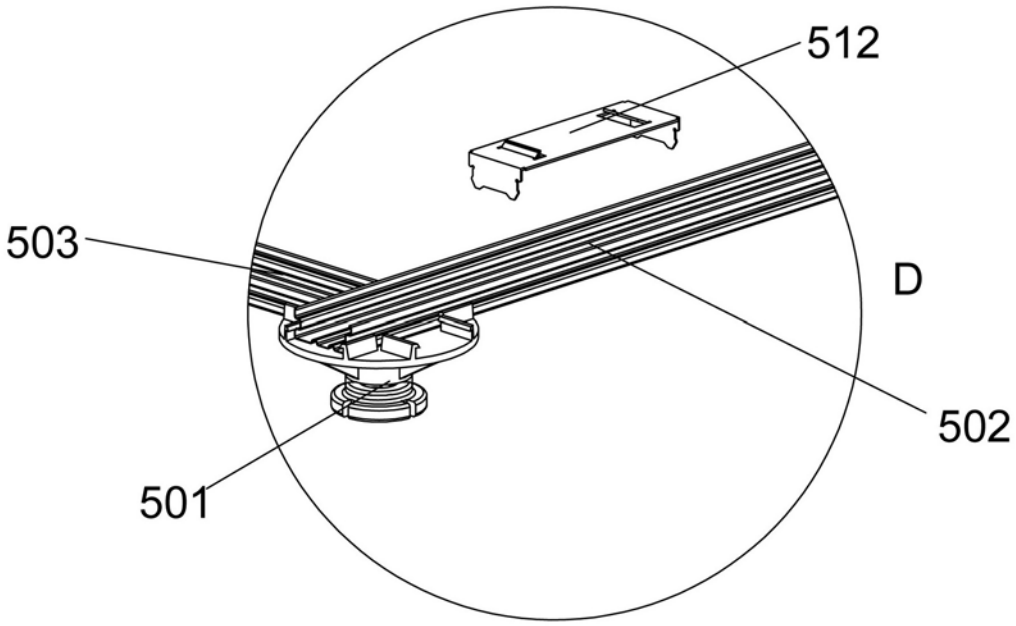

图10

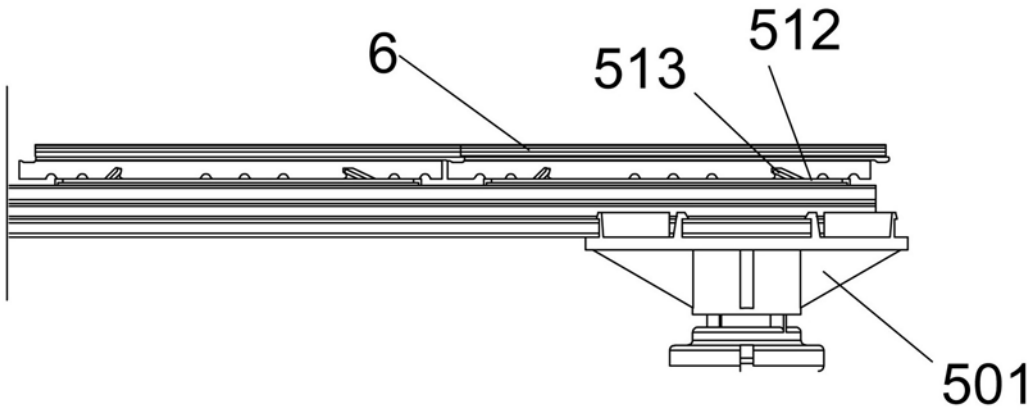

图11

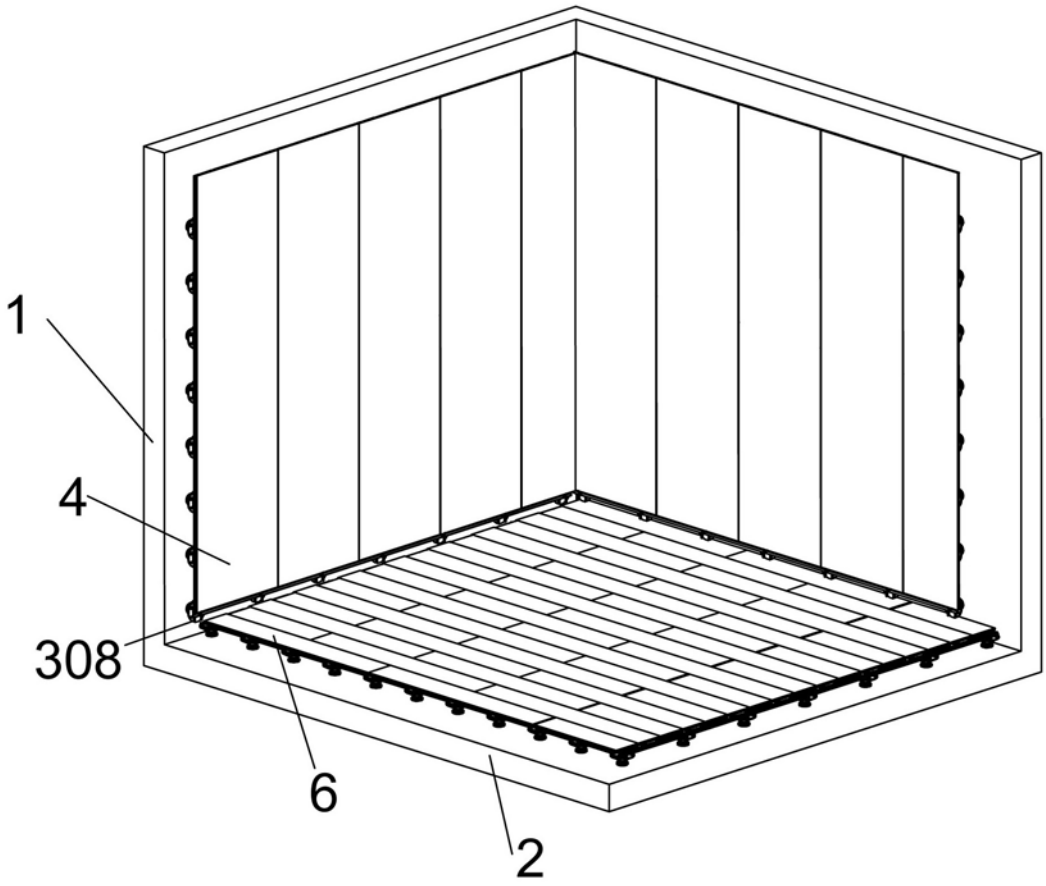

图12

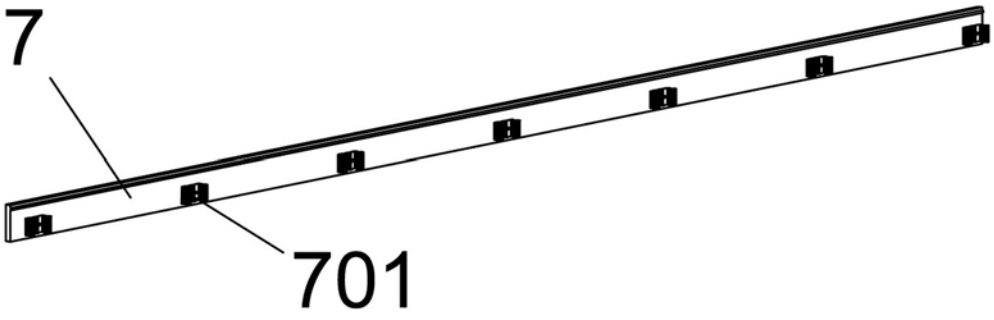

图13