[19]中华人民共和国国家知识产权局

[51]Int. Cl[7]
A01D 51/00

[12]实用新型专利说明书

[21] ZL 专利号 01264782.9

[45]授权公告日 2002 年 7 月 24 日

[11]授权公告号 CN 2501293Y

[22]申请日 2001.9.13

[21]申请号 01264782.9

[73]专利权人 郭西柱

地址 061001 河北省沧州市迎宾路 2 号孙文明转

[72]设计人 郭西柱

权利要求书 1 页 说明书 2 页 附图页数 1 页

[54]实用新型名称 一种拾枣机

[57]摘要

拾枣机,其包括有:风机(1)、主筒(2)等,风机(1)侧面联接皮带轮(4),风机(1)外开有一排杂物口(5),风机(1)通过吸风管(3)与主筒(2)联通,主筒(2)内腔中上部固定联接一带有网眼的分选漏斗(6),分选漏斗(6)下方固定有一倾斜的隔离板(7),隔离板(7)底沿处的筒壁上开有排土口(8),分选漏斗(6)下端开口与主筒(2)下部容腔联通,主筒(2)下端有一装枣门(9),主筒(2)上部联通一拾枣管(10)。由外部拖拉机提供动力,风机(1)运转使主筒(2)产生负压,拾枣管(10)吸收散落地上的枣,由分选漏斗(6)下端开口落入主筒(2)下部;尘土由网眼落于隔离板(7)上并由排土口(8)排出;树叶由吸风管(3)进入风机(1)从其排杂物口(5)处排出,节省劳动力,提高工作效率。

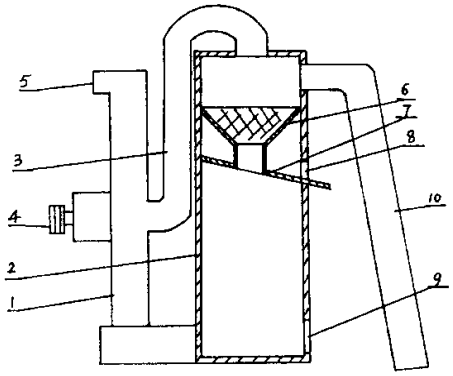

ISSN 1008-4274

知识产权出版社出版

权 利 要 求 书

1.一种拾枣机，其特征在于其包括有：风机（1）、主筒（2）等，风机（1）侧面联接皮带轮（4），风机（1）外开有一排杂物口（5），风机（1）通过吸风管（3）与主筒（2）联通，主筒（2）内腔中上部固定联接一带有网眼的分选漏斗（6），分选漏斗（6）下方固定有一倾斜的隔离板（7），隔离板（7）底沿处的筒壁上开有排土口（8），分选漏斗（6）下端开口与主筒（2）下部容腔联通，主筒（2）下端有一装枣门（9），主筒（2）上部联通一拾枣管（10）。

说　明　书

一种拾枣机

（一）技术领域

本实用新型属于一种农用机械，具体地系一种捡拾散枣的机器。

（二）背景技术

在现有技术中，鲜枣到了收获季节，人们用长杆将树上的成熟枣打落掉地，再一粒一粒地捡拾到容器中。有的是在树底下铺设一大块塑料布，打落的枣和树叶在塑料布上再经过手工分离处理后，放入容器中。这两种捡拾散枣的方式都很原始，浪费劳动力，工作效率低。

（三）发明内容

本实用新型之目的，在于提供一种拾枣机，其可以将散落于地上的枣收拾起来，除掉杂土和树叶，放入容器中，节省劳动力，提高工作效率。

为达到上述之目的，本实用新型采取的技术方案是：本实用新型包括有风机、主筒等，风机侧面联接皮带轮，风机外开有一排杂物口，风机通过吸风管与主筒联通，主筒内腔中上部固定联接一带有网眼的分选漏斗，分选漏斗下方固定有一倾斜的隔离板，隔离板底沿处的筒壁上开有排土口，分选漏斗下端开口与主筒下部容腔联通，主筒下端有一装枣门，主筒上部联通一拾枣管。

本实用新型采取上述技术方案，具有以下有益效果：本实用新型适于安装在农用拖拉机上，风机由拖拉机提供动力，风机运转产生负压，使主筒上部的拾枣管产生较强的吸力，拾枣管可以将散落于地上的枣、树叶和杂土吸收到筒内，枣、树叶和杂土在分选漏斗处高速旋

转，枣由分选漏斗口落入主筒下部，树叶和杂草等轻浮物通过吸风管由风机排出，土粒通过分选漏斗网眼筛选落于隔离板上并由排土口排出。落到主筒下部的枣达到一定量时，可打开装枣门，将枣装入麻袋等容器中。本实用新型不但能通过机械将散枣收入容器中，而且能将杂物、土粒排掉，方便实用，提高了工作效率。

（四）附图说明

图1为本实用新型结构简图。

（五）具体实施方式

由图1可以看出：本实用新型包括有风机1、主筒2、吸风管3等，风机1侧面联接皮带轮4，皮带轮4与拖拉机动力联接，风机1由吸风管3与主筒2联通，风机1外开有排杂物口5，主筒2内腔中上部固定联接一带有网眼的分选漏斗6，分选漏斗6下方固定有一倾斜的隔离板7，隔离板7底沿处的筒壁上开有排土口8，分选漏斗6下端开口与主筒2下部容腔联通，主筒2下端有一装枣门9，主筒2上部联通一拾枣管10。

说 明 书 附 图

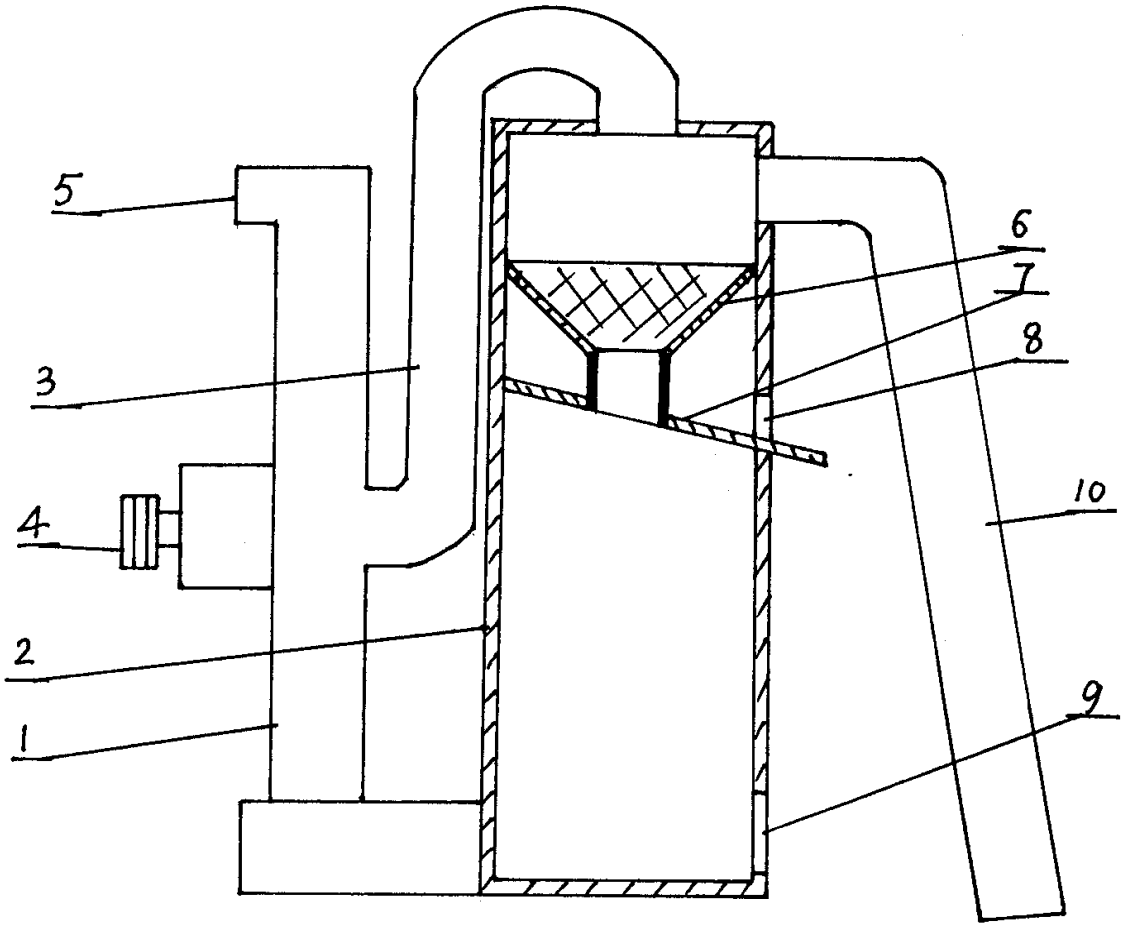

图 1