(19)中华人民共和国国家知识产权局

(12)实用新型专利

(10)授权公告号 CN 215514799 U
(45)授权公告日 2022.01.14

(21)申请号 202121597186.5

(22)申请日 2021.07.14

(73)专利权人 四川大学华西第二医院
地址 610000 四川省成都市武侯区人民南路3段20号

(72)发明人 叶强华 帅欣雨 母得志 唐雨欣

(74)专利代理机构 成都天嘉专利事务所(普通合伙) 51211
代理人 彭思雨

(51)Int.Cl.
B65D 25/10(2006.01)
B65D 25/04(2006.01)
B65D 25/52(2006.01)
B65D 25/54(2006.01)

权利要求书1页 说明书4页 附图4页

(54)实用新型名称

一种大小便标本容器存放装置

(57)摘要

本申请涉及医疗辅助器械技术领域，公开了一种大小便标本容器存放装置，包括存放箱体，所述存放箱体内部由一个竖直隔板将内部空间分隔为大便标本容器存放箱和小便标本容器存放箱，所述大便标本容器存放箱以及小便标本容器存放箱内从上往下均分别设置有若干的标本容器存放机构，所述标本容器存放机构包括存放面板以及位于存放面板下方的存放筒，存放面板上设置有与存放筒相通的存放孔，所述存放筒内壁沿周向设置有用于将标本容器包裹固定的橡胶海绵。本申请在存放对大小便标本容器时，不仅能够将每一个标本容器单独分隔开来，使得容器的存放更加整洁美观，并且每一个容器都是直立存放的，方便检验科室的医护人员拿取标本进行化验。

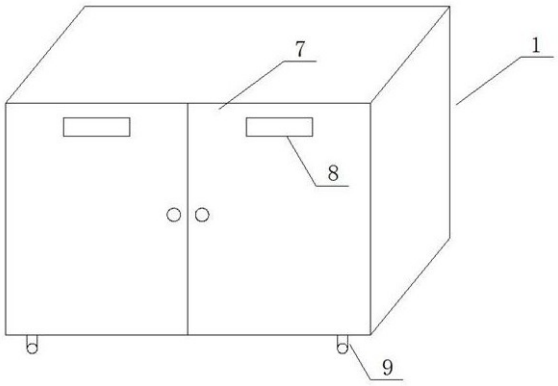

CN 215514799 U

1.一种大小便标本容器存放装置,包括存放箱体(1),其特征在于:所述存放箱体(1)内部由一个竖直隔板将内部空间分隔为大便标本容器存放箱(11)和小便标本容器存放箱(12),所述大便标本容器存放箱(11)以及小便标本容器存放箱(12)内从上往下均分别设置有若干的标本容器存放机构(2),所述标本容器存放机构(2)包括存放面板(21)以及位于存放面板(21)下方的存放筒(22),存放面板(21)上设置有与存放筒(22)相通的存放孔(23),所述存放筒(22)内壁沿周向设置有用于将标本容器包裹固定的橡胶海绵(3)。

2.根据权利要求1所述的一种大小便标本容器存放装置,其特征在于:所述存放面板(21)的两侧设置有滑块(4),存放箱体(1)的侧壁以及竖直隔板的两侧分别设置有滑轨(5),滑块(4)滑动设置在所述滑轨(5)上。

3.根据权利要求2所述的一种大小便标本容器存放装置,其特征在于:所述滑轨(5)的端部设置有用于对滑块(4)进行限位的止挡机构(6),包括固定轴(61)以及止挡片(62),所述固定轴(61)设置在滑轨(5)的端部,止挡片(62)转动设置在固定轴(61)上。

4.根据权利要求1所述的一种大小便标本容器存放装置,其特征在于:所述大便标本容器存放箱(11)和小便标本容器存放箱(12)的前侧分别设置有箱门(7),箱门(7)上设置有标签牌(8)。

5.根据权利要求4所述的一种大小便标本容器存放装置,其特征在于:所述箱门(7)为采用透明材料制作而成的透明门板。

6.根据权利要求1所述的一种大小便标本容器存放装置,其特征在于:所述存放箱体(1)的底部设置有移动滚轮(9),移动滚轮(9)上设置有刹车机构。

7.根据权利要求1所述的一种大小便标本容器存放装置,其特征在于:所述存放面板(21)与存放筒(22)一体成型。

一种大小便标本容器存放装置

技术领域

[0001] 本申请涉及医疗辅助器械技术领域，具体涉及一种大、小便标本容器存放装置。

背景技术

[0002] 大小便标本容器是临床工作中非常常见的一种医疗用具，很多病人入院检查时都会涉及到尿常规以及粪便的检查，因此会频繁的使用大小便标本容器。但是，目前大多数医院并未专门设立用于存放和收纳上述标本容器的置物架或存放架，病人采集了自己的大小便样本后，将标本容器自行放入指定的存放框内即可，上述存放框只具有简单的存放功能，并不能够对标本容器进行整理和收纳，标本容器杂乱的堆放在框内，每个容器未能单独分隔开来，整个标本容器的存放一点也不整洁美观，并且很多标本容器并未处于直立状态，容器内的标本有泄漏的风险，不仅利于医院环境及卫生的管理，检验科的医护人员在拿取标本进行化验时，也十分不方便。

[0003] 目前，市面上出现了一些用于存放大小便标本容器的装置，例如在现有技术中，公开号为CN204264581U，公开日为2015年04月15日，发明名称为“医用大小便样品瓶的收集装置”的实用新型专利，其技术方案为：本实用新型属于医疗器材领域，涉及一种医用大小便样品瓶的收集装置，包括盒体和与盒体铰接的盒盖，所述盒体的两侧设有侧板，所述盒体内设有存放板，所述存放板包括若干层呈阶梯设置的存放支板，盒体两侧的所述侧板内侧设有相对设置的板槽，所述存放支板的左右两端设有可插入所述板槽内的连接块，所述存放支板的后端设有后端板，所述存放支板上并排设有若干存放部，相邻所述存放部通过设置在所述后端板上的隔板分开，所述存放部内的所述后端板与所述隔板之间形成样品瓶存放腔。本实用新型提供的收集装置，样品瓶存放稳当，不会倾倒，拿取方便，易于分辨不同样品。

[0004] 上述现有技术通过后端板与所述隔板之间形成样品瓶存放腔，将每一个大小便样品瓶单独分隔开来，因此样品瓶的存放整体美观整洁，并且在两侧隔板以及后端板的作用下，能够一定程度上防止样品瓶倾倒。但是由于上述存放腔内并未有定位或夹紧装置作用在样品瓶上，因此，当上述收集装置受到外力的碰撞时，存放腔内的样品瓶有较大的倾倒和跌落风险，整个装置对样品瓶的防倾倒效果并不是特别显著。

发明内容

[0005] 为了解决上述现有技术中存在的问题和不足，本申请旨在于提供一种既能够使得大小便标本容器存放整洁美观，同时还能够很好的防止标本容器倾倒的存放装置。

[0006] 为了实现上述发明目的，本申请的技术方案如下：

[0007] 一种大小便标本容器存放装置，包括存放箱体，所述存放箱体内部由一个竖直隔板将内部空间分隔为大便标本容器存放箱和小便标本容器存放箱，所述大便标本容器存放箱以及小便标本容器存放箱内从上往下均分别设置有若干的标本容器存放机构，所述标本容器存放机构包括存放面板以及位于存放面板下方的存放筒，存放面板上设置有与存放筒

相通的存放孔，所述存放筒内壁沿周向设置有用于将标本容器包裹固定的橡胶海绵。

[0008] 进一步地，所述存放面板的两侧设置有滑块，存放箱体的侧壁以及竖直隔板的两侧分别设置有滑轨，滑块滑动设置在所述滑轨上。

[0009] 进一步地，所述滑轨的端部设置有用于对滑块进行限位的止挡机构，包括固定轴以及止挡片，所述固定轴设置在滑轨的端部，止挡片转动设置在固定轴上。

[0010] 进一步地，所述大便标本容器存放箱和小便标本容器存放箱的前侧分别设置有箱门，箱门上设置有标签牌。

[0011] 进一步地，所述箱门为采用透明材料制作而成的透明门板。

[0012] 进一步地，所述存放箱体的底部设置有移动滚轮，移动滚轮上设置有刹车机构。

[0013] 进一步地，所述存放面板与存放筒一体成型。

[0014] 本申请的有益效果：

[0015] (1)本申请在存放对大小便标本容器时，不仅能够将每一个标本容器单独分隔开来，使得容器的存放更加整洁美观，并且每一个容器都是直立存放的，方便检验科室的医护人员拿取标本进行化验；并且本申请的存放装置对标本容器的固定效果十分突出和显著，标本容器存放在本装置内发生倾倒的几率很小，容器内的标本基本不会有泄漏的风险，特别利于医院环境及卫生的管理。

[0016] (2)本申请中，用于存放标本容器的存放筒的内壁沿周向设置有橡胶海绵，当标本容器放入存放筒后，四周的橡胶海绵会将容器包裹，起到一定的固定作用，能够防止标本容器掉落或倾倒。

[0017] (3)本申请中，存放面板滑动设置在箱体内，不论是病人存放标本容器还是检验人员拿取标本容器，都可以先将存放面板向外拉出后在进行下一步的操作，十分方便；并且检验人员在拿取标本容器时，还可以将整个存放面板完全取出，分批次进行检验操作，整个工作流程效率更高。

[0018] (4)本申请中，滑轨的端部设置有用于对存放面板进行限位的止挡机构，在止挡机构的作用下，能够防止患者在存放标本容器时将存放面板整体拉出并脱离存放箱。

[0019] (5)本申请中，大便标本和小便标本分别存放在不同的空间内，并且大便标本存放箱和小便标本存放箱分别设置有独立的箱门，患者取标本后，根据箱门上设置的标签牌打开对应的箱门并将标本容器进行存放，本申请在标本存放过程中就将标本进行了分类，后续检验人员在化验标本时，省去了对标本先进行分类这一工作流程，提高了工作效率。

[0020] (6)本申请中，箱门采用透明材料制作而成，患者在存放标本容器时，可以通过箱门先观察箱体内部是否还要空余存放筒，如果有则打开箱门进行存放，若没有，则换一个箱体进行存放，存放过程更加灵活方便。

[0021] (7)本申请中，箱体的底部设置有移动滚轮，因此整个存放装置在移动和转运标本的过程中十分省力且方便。

附图说明

[0022] 本申请的前述和下文具体描述在结合以下附图阅读时变得更清楚，附图中：

[0023] 图1为本申请立体结构示意图；

[0024] 图2为本申请内部结构示意图；

[0025] 图3为图2中A部结构放大图；

[0026] 图4为本申请标本容器存放机构立体示意图；

[0027] 图5为本申请标本容器存放机构俯视示意图。

[0028] 图中：

[0029] 1、存放箱体；2、标本容器存放机构；3、橡胶海绵；4、滑块；5、滑轨；6、止挡机构；7、箱门；8、标签牌；9、移动滚轮；11、大便标本存放箱；12、小便标本存放箱；21、存放面板；22、存放筒；23、存放孔；61、固定轴；62、止挡片。

具体实施方式

[0030] 下面通过几个具体的实施例来进一步说明实现本申请发明目的的技术方案，需要说明的是，本申请要求保护的技术方案包括但不限于以下实施例。

[0031] 实施例1

[0032] 本实施例公开了一种大小便标本容器存放装置，参照说明书附图1、图2、图4和图5，所述存放装置包括一个存放箱体1，所述存放箱体1内部设置有一个竖直隔板，竖直隔板将箱体的内部空间分隔为大便标本容器存放箱11和小便标本容器存放箱12，大便标本容器存放箱11用于存放大便标本容器，小便标本容器存放箱12用于存放小便标本容器，大便和小便分开存放，方便检验科室的医护人员直接拿取标本进行化验；进一步地，所述大便标本容器存放箱11以及小便标本容器存放箱12内从上往下均分别设置有若干的标本容器存放机构2，两个存放箱内设置的存放机构结构一样，均包括存放面板21以及位于存放面板21下方的存放筒22，存放面板21与存放筒22一体成型，存放筒22为一个顶部开口的存放容器，存放面板21上对应设置有与存放筒22相通的存放孔23，所述存放筒22的内壁沿周向设置有用于将标本容器包裹固定的橡胶海绵3。

[0033] 患者完成尿液或粪便取样后，将标本容器存放至对应的存放箱内，找到存放箱内空余的存放筒，通过存放面板上的存放孔将容器直立插入存放筒内，存放筒的内壁上设置有橡胶海绵，当容器插入存放筒内后，橡胶海绵将容器包裹住，起到一个的固定作用。

[0034] 本实施例中的存放装置在存放对大小便标本容器时，不仅能够将每一个标本容器单独分隔开来，使得容器的存放更加整洁美观，并且每一个容器都是直立存放的，方便检验科室的医护人员拿取标本进行化验；并且本实施例中的存放装置对标本容器的固定效果十分突出和显著，即使在外力的碰撞下，存放筒内的标本容器发生倾倒的几率很小，容器内的标本基本不会有泄漏的风险，特别利于医院环境及卫生的管理。

[0035] 实施例2

[0036] 本实施例公开了一种大小便标本容器存放装置，参照说明书附图3，在实施例1的基础上，为了方便患者存放标本容器以及检验人员拿取标本容器，本实施例在存放面板21的两侧设置有滑块4，进一步地，存放箱体1的左、右两个侧壁以及竖直隔板的两侧分别设置有滑轨5，滑块4滑动设置在所述滑轨5上，滑块4的长度较短，并且位于存放面板21的后方，滑轨5的长度比较长，略短于箱体的宽度。本实施例中箱体内的存放面板整体滑动设置在对应的存放箱中，不论是病人存放标本容器还是检验人员拿取标本容器，都可以先将存放面板向外拉出后在进行下一步的操作，十分方便

[0037] 进一步地，为了防止患者在存放标本容器时，将存放面板21整体向外拉出并脱离

存放箱，本实施例在所述滑轨5的端部设置有用于对滑块4进行限位的止挡机构6，参照说明书附图3，所述止挡机构6包括固定轴61以及止挡片62，所述固定轴61设置在滑轨5的端部，止挡片62上设置有供固定轴穿过的孔洞，止挡片62转动设置在固定轴61上，止挡片62能够以固定轴61为轴，在竖直平面内转动。患者存放标本容器时，将有空余存放筒的存放面板向外拉出，当存放面板向外延伸至一定程度后，滑轨端部设置的止挡片将会阻止滑块继续向前运动，因此可以防止患者在存放标本容器时，将存放面板拉出并脱离存放箱，造成不便；当检验科室的医护人员在拿取标本容器时，为了方便和提高工作效率，可以将存放面板从存放箱内整体取出，在取出时，只需要将止挡片旋转一定角度，使其远离滑轨即可。

[0038] 实施例3

[0039] 本实施例公开了一种大小便标本容器存放装置，参照说明书附图1，在实施例1或实施例2的基础上，为了方便管理，所述大便标本容器存放箱11和小便标本容器存放箱12的前侧分别设置有对应的箱门7，箱门7上设置有标签牌8；进一步地，所述箱门7为采用透明材料制作而成的透明门板。本实施例中，大便标本和小便标本分别存放在不同的空间内，并且大便标本存放箱和小便标本存放箱分别设置有独立的箱门，患者取标本后，根据箱门上设置的标签牌打开对应的箱门并将标本容器进行存放，因此本实施例在标本存放过程中就将标本进行了分类，后续检验人员在化验标本时，省去了对标本先进行分类这一工作流程，提高了工作效率。

[0040] 在本实施例中，箱门7也可以是一般材料制作的门板，在箱门上设置一个尺寸较大的观察窗，观察窗处设置玻璃隔板。

[0041] 进一步地，为了在转运标本容器和移动存放箱体时更加方便和省力，所述存放箱体1的底部设置有移动滚轮9，并且移动滚轮9上设置有刹车机构。

[0042] 在本申请的描述中，需要理解的是，术语“中心”、“纵向”、“横向”、“前”、“后”、“左”、“右”、“竖直”、“水平”、“顶”、“底”、“内”、“外”等指示的方位或位置关系为基于附图所示的方位或位置关系，仅是为了便于描述本申请和简化描述，而不是指示或暗示所指的装置或元件必须具有特定的方位、以特定的方位构造和操作，因此不能理解为对本申请保护范围的限制。

[0043] 在本申请的描述中，还需要说明的是，除非另有明确的规定和限定，术语“设置”、“安装”、“连接”应做广义理解，例如，可以是固定连接，也可以是可拆卸连接，或一体地连接；可以是机械连接，也可以是电连接；可以是直接相连，也可以通过中间媒介间接相连，可以是两个元件内部的连通。对于本领域的普通技术人员而言，可以具体情况理解上述术语在本申请中的具体含义。

[0044] 以上所述，仅是本申请的较佳实施例，并非对本申请做任何形式上的限制，凡是依据本申请的技术实质对以上实施例所作的任何简单修改、等同变化，均落入本申请的保护范围之内。

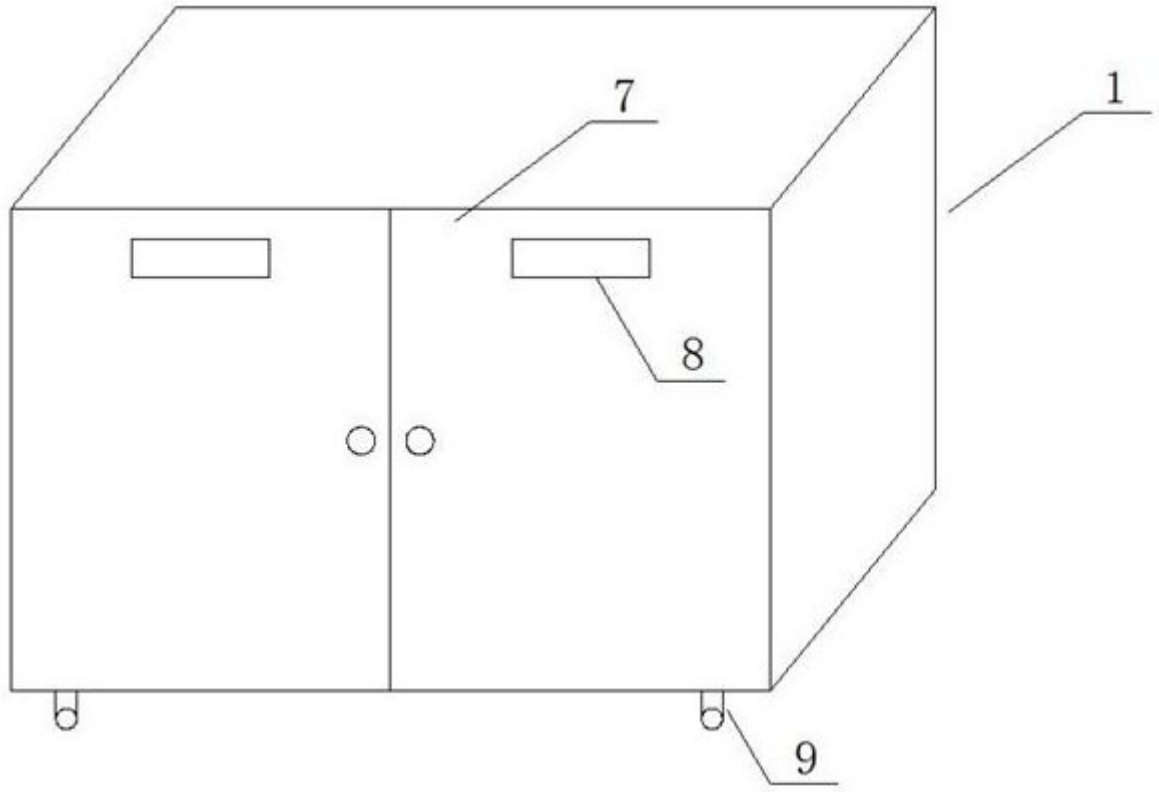

图1

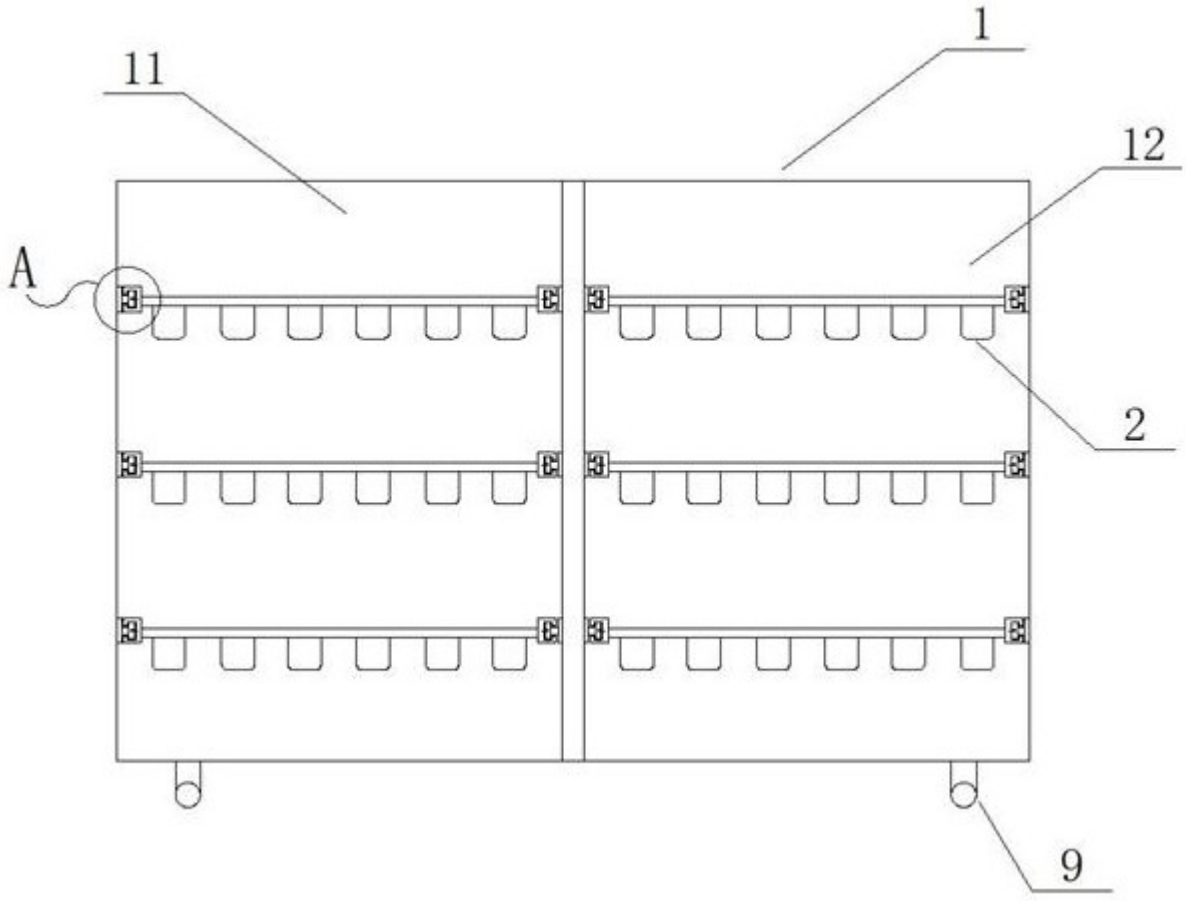

图2

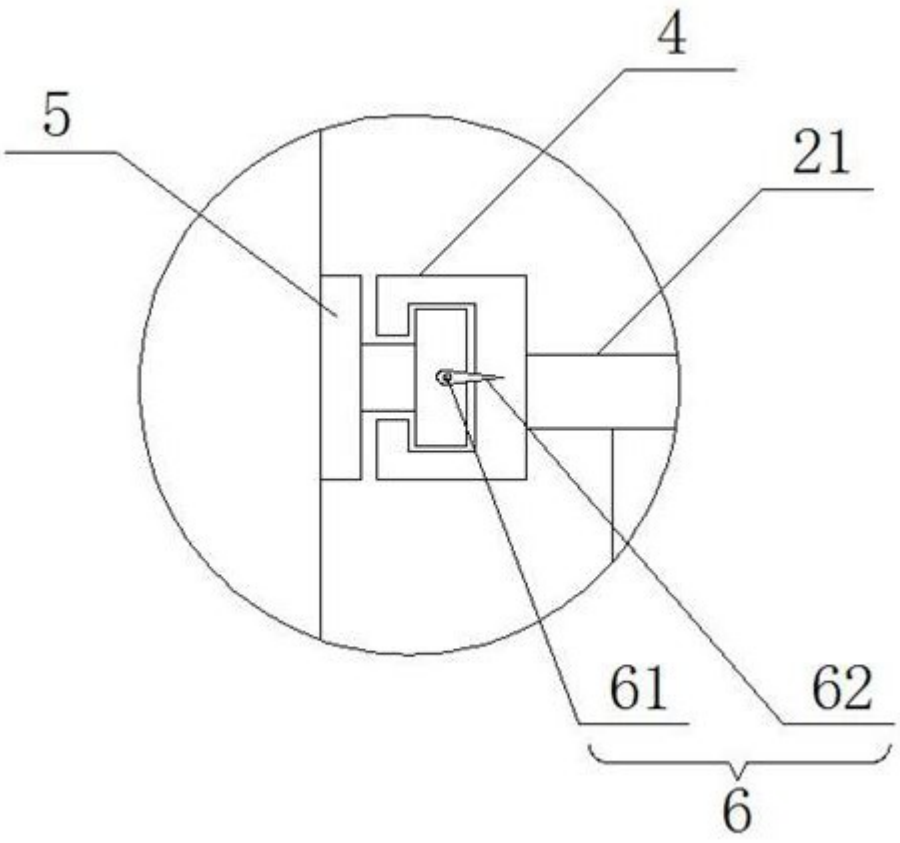

图3

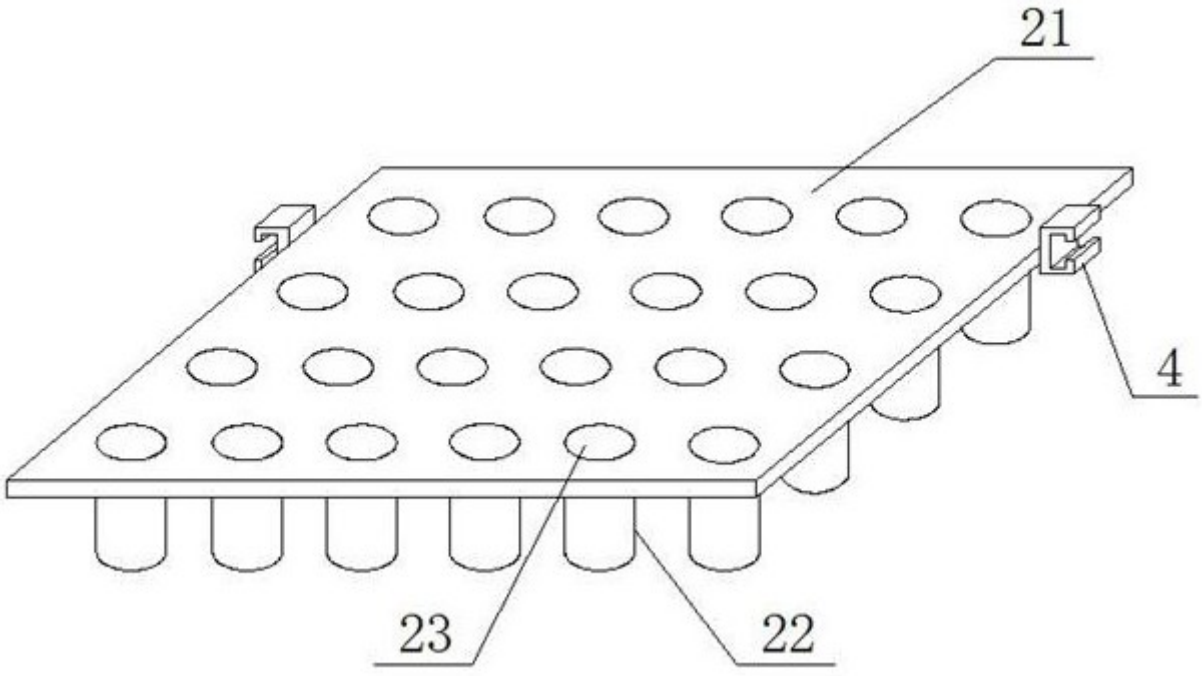

图4

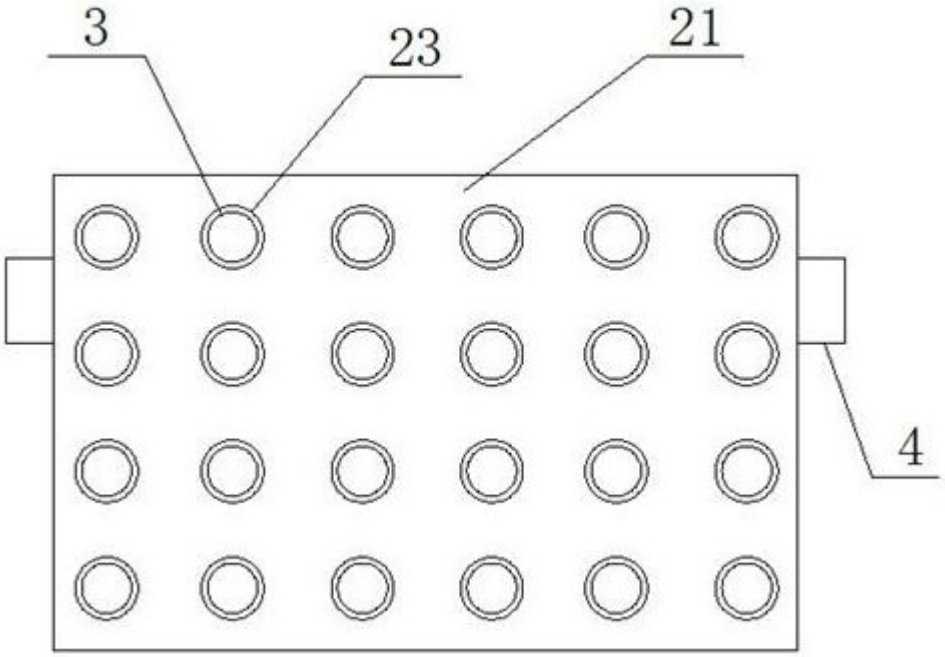

图5