(19)国家知识产权局

(12)实用新型专利

(10)授权公告号 CN 220180337 U
(45)授权公告日 2023.12.15

(21)申请号 202321566303.0

(22)申请日 2023.06.19

(73)专利权人 嘉兴市超盛塑胶有限公司
地址 314000 浙江省嘉兴市秀洲区王店镇梅嘉路东侧(嘉兴宏冠新型建材有限公司一层西南)

(72)发明人 贾伟超

(74)专利代理机构 北京道隐专利代理事务所(普通合伙) 16159
专利代理师 陈明发

(51)Int.Cl.
B32B 27/32(2006.01)
B32B 27/06(2006.01)
B32B 9/04(2006.01)
B32B 3/08(2006.01)
B32B 9/06(2006.01)
B32B 29/06(2006.01)
B32B 3/12(2006.01)
B32B 17/02(2006.01)
B32B 17/06(2006.01)
B32B 3/06(2006.01)
B32B 27/12(2006.01)
B32B 17/10(2006.01)

权利要求书1页 说明书3页 附图2页

(54)实用新型名称

一种阻燃PP板

(57)摘要

本实用新型公开了一种阻燃PP板,包括PP板本体,所述PP板本体包括第一防火层、第二防火层、第三防火层、第四防火层、吸音板、加强筋、隔热层和基层,所述第一防火层的上表面与第二防火层的底面固定连接,所述第二防火层的上表面与第三防火层的底面固定连接,所述第三防火层的上表面与第四防火层的底面固定连接,本装置通过第一防火层、第二防火层、第三防火层、第四防火层和吸音层的配合,不仅可以使板材的防火效果更好,而且可以使板材能够进行隔音,加强筋和隔热板的设置,不仅可以使板材的强度更高,而且可以使板材能够进行隔热,卡槽、限位槽、卡块和限位块的配合,可以方便工作人员对板材进行拼装,从而大幅增加了设备的实用性。

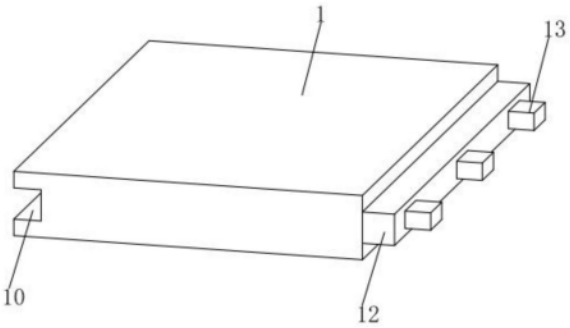

CN 220180337 U

1.一种阻燃PP板,其特征在于:包括PP板本体(1),所述PP板本体(1)包括第一防火层(2)、第二防火层(3)、第三防火层(4)、第四防火层(5)、吸音板(6)、加强筋(7)、隔热层(8)和基层(9),所述第一防火层(2)的上表面与第二防火层(3)的底面固定连接,所述第二防火层(3)的上表面与第三防火层(4)的底面固定连接,所述第三防火层(4)的上表面与第四防火层(5)的底面固定连接,所述第四防火层(5)的上表面与吸音板(6)的底面固定连接,所述吸音板(6)的上表面与加强筋(7)的底面固定连接,所述加强筋(7)的上表面与隔热层(8)的底面固定连接,所述隔热层(8)的上表面与基层(9)的底面固定连接。

2.根据权利要求1所述的一种阻燃PP板,其特征在于:所述PP板本体(1)的左侧面开设有卡槽(10),所述卡槽(10)的内壁开设有等距离排列的限位槽(11)。

3.根据权利要求1所述的一种阻燃PP板,其特征在于:所述PP板本体(1)的右侧面固定连接有卡块(12),所述卡块(12)的右侧面固定连接有等距离排列的限位块(13)。

4.根据权利要求1所述的一种阻燃PP板,其特征在于:所述吸音板(6)为蜂窝纸组成,所述隔热层(8)为玻璃棉材质。

5.根据权利要求1所述的一种阻燃PP板,其特征在于:所述第一防火层(2)为聚乙烯树脂,所述第二防火层(3)为水合硼酸锌材质。

6.根据权利要求1所述的一种阻燃PP板,其特征在于:所述第三防火层(4)为聚四氟乙烯材质,所述第四防火层(5)为岩棉材质。

一种阻燃PP板

技术领域

[0001] 本实用新型涉及板材技术领域,尤其是一种阻燃PP板。

背景技术

[0002] PP板又称阻燃板,又名难燃板、阻燃胶合板、难燃胶合板等,是由原木旋切成木片或由木方刨切成小木方块,对木片进行阻燃处理后再用胶粘剂胶合而成的三层或多层的胶合板,通常用奇数层木片,并使相邻层木片的纤维方向互相垂直胶合而成。

[0003] 但是目前的PP板的内部多使用非抗燃材料,导致PP板拼接使用的空间发生火灾时,PP板会快速燃烧给火灾以助燃效果,快速燃烧的PP板容易封闭人们的逃生路线,损害了人们的生命财产安全,从而大幅降低了设备的实用性,为此,我们提出一种阻燃PP板解决上述问题。

实用新型内容

[0004] 本实用新型的目的在于提供一种阻燃PP板,以解决上述背景技术中提出的问题。

[0005] 为实现上述目的,本实用新型提供如下技术方案:

[0006] 一种阻燃PP板,包括PP板本体,所述PP板本体包括第一防火层、第二防火层、第三防火层、第四防火层、吸音板、加强筋、隔热层和基层,所述第一防火层的上表面与第二防火层的底面固定连接,所述第二防火层的上表面与第三防火层的底面固定连接,所述第三防火层的上表面与第四防火层的底面固定连接,所述第四防火层的上表面与吸音板的底面固定连接,所述吸音板的上表面与加强筋的底面固定连接,所述加强筋的上表面与隔热层的底面固定连接,所述隔热层的上表面与基层的底面固定连接。

[0007] 在进一步的实施例中,所述PP板本体的左侧面开设有卡槽,所述卡槽的内壁开设有等距离排列的限位槽。

[0008] 在进一步的实施例中,所述PP板本体的右侧面固定连接有卡块,所述卡块的右侧面固定连接有等距离排列的限位块。

[0009] 在进一步的实施例中,所述吸音板为蜂窝纸组成,所述隔热层为玻璃棉材质。

[0010] 在进一步的实施例中,所述第一防火层为聚乙烯树脂,所述第二防火层为水合硼酸锌材质。

[0011] 在进一步的实施例中,所述第三防火层为聚四氟乙烯材质,所述第四防火层为岩棉材质。

[0012] 与现有技术相比,本实用新型的有益效果是:

[0013] 本装置通过第一防火层、第二防火层、第三防火层、第四防火层和吸音层的配合,不仅可以使板材的防火效果更好,而且可以使板材能够进行隔音,加强筋和隔热板的设置,不仅可以使板材的强度更高,而且可以使板材能够进行隔热,卡槽、限位槽、卡块和限位块的配合,可以方便工作人员对板材进行拼装,从而大幅增加了设备的实用性。

附图说明

[0014] 图1为阻燃PP板的立体结构示意图。

[0015] 图2为阻燃PP板的侧视图。

[0016] 图3为阻燃PP板中PP板本体的正剖图。

[0017] 图4为阻燃PP板中图3中A处局部放大的结构示意图。

[0018] 图中:1、PP板本体;2、第一防火层;3、第二防火层;4、第三防火层;5、第四防火层;6、吸音板;7、加强筋;8、隔热层;9、基层;10、卡槽;11、限位槽;12、卡块;13、限位块。

具体实施方式

[0019] 在本实用新型的描述中,需要理解的是,术语“中心”、“纵向”、“横向”、“上”、“下”、“前”、“后”、“左”、“右”、“竖直”、“水平”、“顶”、“底”、“内”、“外”等指示的方位或位置关系为基于附图所示的方位或位置关系,仅是为了便于描述本实用新型和简化描述,而不是指示或暗示所指的装置或元件必须具有特定的方位、以特定的方位构造和操作,因此不能理解为对本实用新型的限制。此外,术语“第一”、“第二”等仅用于描述目的,而不能理解为指示或暗示相对重要性或者隐含指明所指示的技术特征的数量。由此,限定有“第一”、“第二”等的特征可以明示或者隐含地包括一个或者更多个该特征。在本实用新型的描述中,除非另有说明,“多个”的含义是两个或两个以上。

[0020] 在本实用新型的描述中,需要说明的是,除非另有明确的规定和限定,术语“安装”、“相连”、“连接”应做广义理解,例如,可以是固定连接,也可以是可拆卸连接,或一体地连接;可以是机械连接,也可以是电连接;可以是直接相连,也可以通过中间媒介间接相连,可以是两个元件内部的连通。对于本领域的普通技术人员而言,可以通过具体情况理解上述术语在本实用新型中的具体含义。

[0021] 下面将结合本实用新型实施例中的附图,对本实用新型实施例中的技术方案进行清楚、完整地描述,显然,所描述的实施例仅仅是本实用新型一部分实施例,而不是全部的实施例。基于本实用新型中的实施例,本领域普通技术人员在没有做出创造性劳动前提下所获得的所有其他实施例,都属于本实用新型保护的范围。

[0022] 请参阅图1-4,本实用新型中,一种阻燃PP板,包括PP板本体1,PP板本体1包括第一防火层2、第二防火层3、第三防火层4、第四防火层5、吸音板6、加强筋7、隔热层8和基层9,第一防火层2的上表面与第二防火层3的底面固定连接,第二防火层3的上表面与第三防火层4的底面固定连接,第三防火层4的上表面与第四防火层5的底面固定连接,第四防火层5的上表面与吸音板6的底面固定连接,吸音板6的上表面与加强筋7的底面固定连接,加强筋7的上表面与隔热层8的底面固定连接,隔热层8的上表面与基层9的底面固定连接。

[0023] PP板本体1的左侧面开设有卡槽10,卡槽10的内壁开设有等距离排列的限位槽11,PP板本体1的右侧面固定连接有卡块12,卡块12的右侧面固定连接有等距离排列的限位块13,吸音板6为蜂窝纸组成,隔热层8为玻璃棉材质,不仅可以方便工作人员对设备进行安装,而且可以使板材能够进行隔热和隔音。

[0024] 第一防火层2为聚乙烯树脂,第二防火层3为水合硼酸锌材质,第三防火层4为聚四氟乙烯材质,第四防火层5为岩棉材质,可以使板材的防火效果更好。

[0025] 本实用新型的工作原理是:首先,工作人员可以把限位块13和卡块12卡入至卡槽

10和限位槽11的内部并完成对板材的拼装,然后第一防火层2、第二防火层3、第三防火层4和第四防火层5的设置,可以防止外部的火源对板材造成损坏,隔热层8的设置,可以对外部的热量进行阻挡,吸音板6的设置,可以对外部的噪音进行吸收。

[0026] 对于本领域技术人员而言,显然本实用新型不限于上述示范性实施例的细节,而且在不背离本实用新型的精神或基本特征的情况下,能够以其他的具体形式实现本实用新型。因此,无论从哪一点来看,均应将实施例看作是示范性的,而且是非限制性的,本实用新型的范围由所附权利要求而不是上述说明限定,因此旨在将落在权利要求的等同要件的含义和范围内的所有变化囊括在本实用新型内。不应将权利要求中的任何附图标记视为限制所涉及的权利要求。

[0027] 此外,应当理解,虽然本说明书按照实施方式加以描述,但并非每个实施方式仅包含一个独立的技术方案,说明书的这种叙述方式仅仅是为清楚起见,本领域技术人员应当将说明书作为一个整体,各实施例中的技术方案也可以经适当组合,形成本领域技术人员可以理解的其他实施方式。

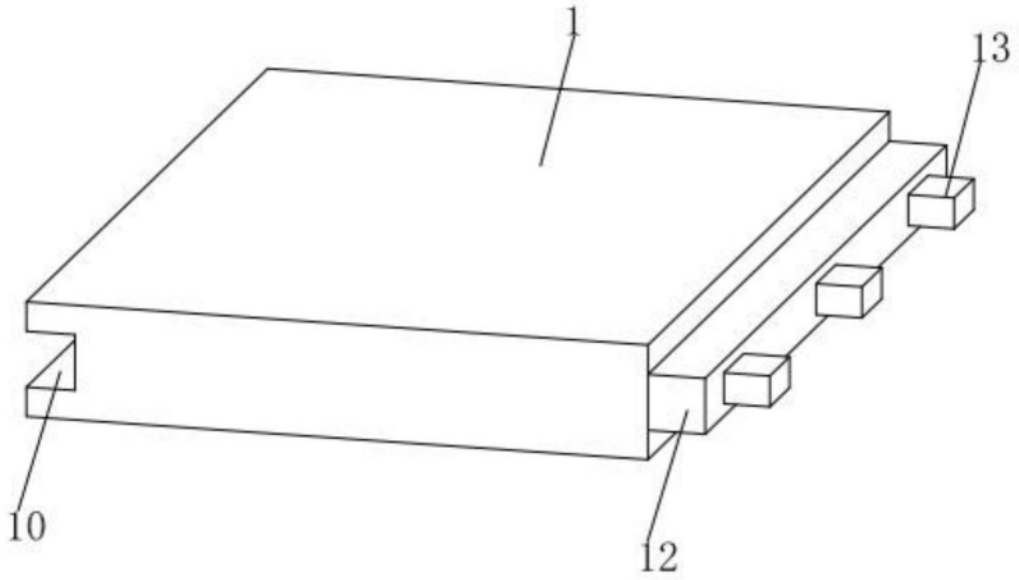

图1

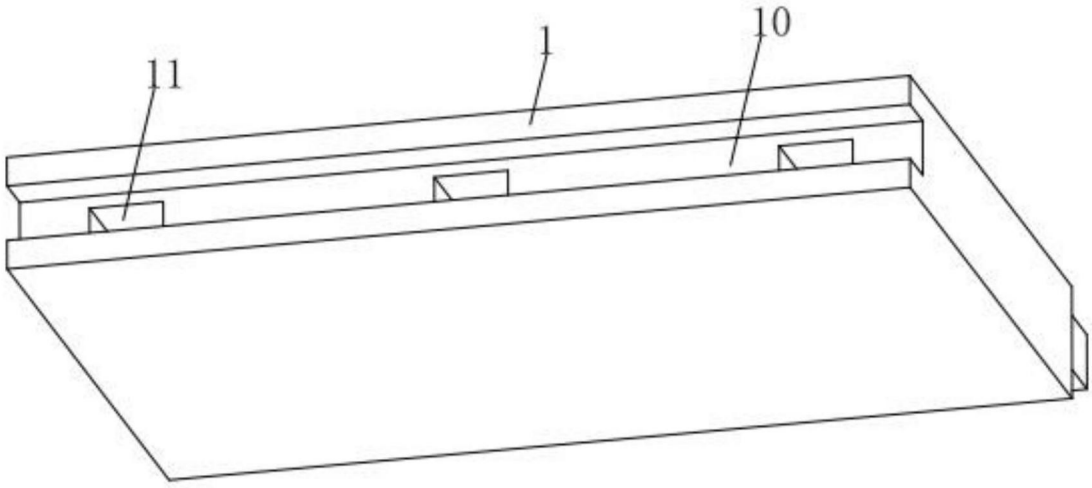

图2

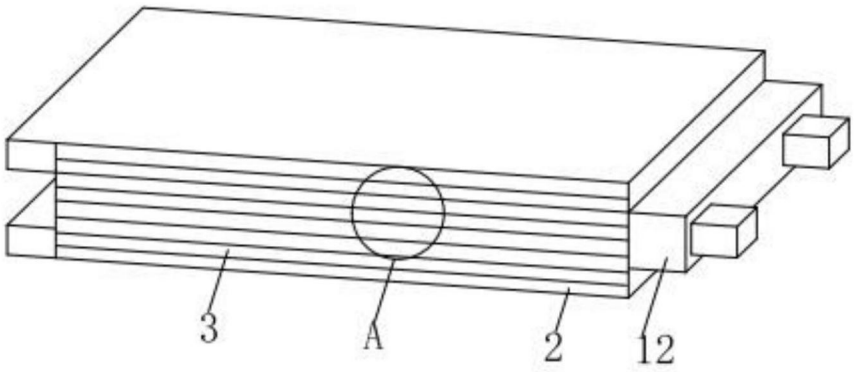

图3

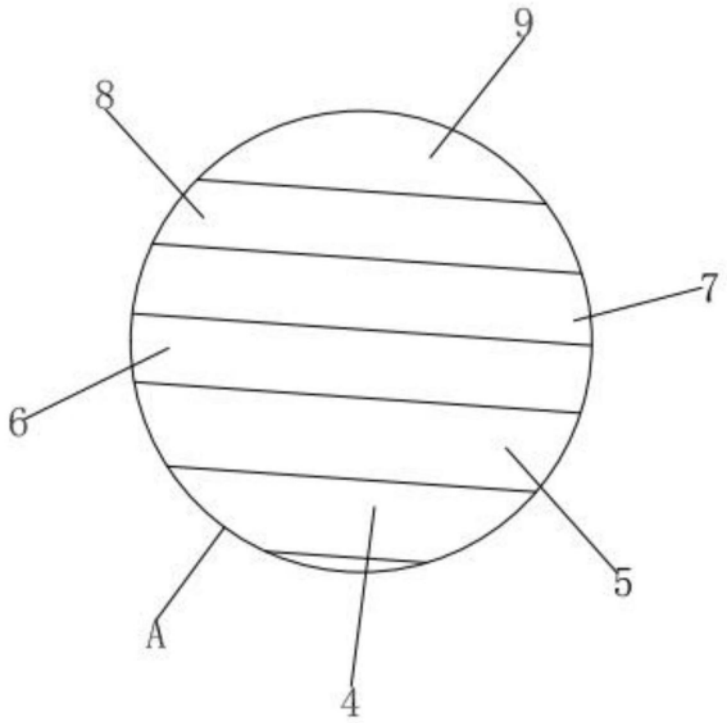

图4