RÉPUBLIQUE FRANÇAISE

INSTITUT NATIONAL
DE LA PROPRIÉTÉ INDUSTRIELLE

PARIS

(11) N° de publication : **2 471 774**
(A n'utiliser que pour les commandes de reproduction).

A1

DEMANDE DE BREVET D'INVENTION

(21) N° **79 31629**

(54) **Table d'examen ou d'opération perfectionnée.**

(51) Classification internationale (Int. Cl. ³). **A 61 G 13/00.**

(22) Date de dépôt ..... 19 décembre 1979.
(33) (32) (31) Priorité revendiquée :

(41) Date de la mise à la disposition du
public de la demande ..... B.O.P.I. — « Listes » n° 26 du 26-6-1981.

(71) Déposant : Société CRET SA, résidant en France.

(72) Invention de : Marcel Guillot.

(73) Titulaire : *Idem* (71)

(74) Mandataire : Cabinet Michel Laurent,
39, rue Boileau, 69006 Lyon.

TABLE D'EXAMEN OU D'OPERATION PERFECTIONNEE

La présente invention a pour objet une table d'examen ou d'opération perfectionnée et plus particulièrement une table d'opération de campagne qui, d'une part présente des caractéristiques comparables aux tables fixes utilisées dans les hôpitaux et, d'autre part, est facilement transportable, manipulable et stockable.

D'une manière générale, les tables d'opération sont constituées :

- d'un piètement servant de support au plan de travail lui-même, ce piètement devant assurer une bonne stabilité à l'ensemble,

- d'un plateau monté sur le piètement, et qui est formé d'une têtière, d'un dossier, d'un siège et d'un support de jambes. Ces différentes parties sont associées à des moyens permettant de les articuler les unes par rapport aux autres de manière à pouvoir donner différentes configurations au plateau en fonction des examens et/ou des opérations à effectuer.

Par ailleurs des moyens permettent d'orienter le plateau par rapport au piètement.

Sur les tables d'opération actuelles les moyens utilisés pour incliner les différentes parties du plateau les unes par rapport aux autres ainsi que le plateau par rapport au piètement sont en général constitués par des systèmes à vérins relativement complexes et difficiles à manoeuvrer.

Pour toutes ces raisons, les tables réalisées à ce jour sont encombrantes, lourdes et en général non transportables. Par ailleurs, dans le cas de tables d'opération transportables, par-exemple de celles utilisées dans les hôpitaux de campagne, les adaptations réalisées jusqu'à ce jour ne donnent pas entièrement satisfaction, et notamment par le fait que s'il est en général possible d'incliner longitudinalement le plateau par rapport au piètement, l'inclinaison transversale de ce plateau n'est pas possible. De plus ces tables sont difficiles à manipuler et à installer.

Or on a trouvé, et c'est ce qui fait l'objet de la présente invention, une table d'opération, qui, tout en présentant les avantages et caractéristiques des tables fixes est, par ailleurs, d'une grande légèreté, facilement démontable, permet une

inclinaison tant dans le sens longitudinal que dans le sens transversal du plateau, une orientation des différents éléments dudit plateau ainsi qu'un règlage précis en hauteur.

D'une manière générale la table d'opération conforme à l'invention est du type constitué par :

- un piètement,

- un plateau, monté sur le piètement, constitué d'une têtière, d'un dossier, d'un siège et d'un support de jambes, ces différentes parties étant articulables les unes par rapport aux autres afin de pouvoir donner différentes configurations au plateau en fonction des examens et/ou des opérations à effectuer,

- de moyens permettant d'orienter le plateau par rapport au piètement et de moyens permettant d'orienter les différentes parties du plateau les unes par rapport aux autres.

La table d'opération selon l'invention se caractérise par le fait :

- que le piètement comporte un montant central unique constitué par un socle fixe et une colonne déplaçable verticalement par ledit socle, cette colonne supportant à sa partie supérieure le plateau,

- que l'adaptation du plateau à l'extrémité de la colonne est réalisée par l'intermédiaire d'un ensemble solidaire de la partie inférieure du siège et qui est constitué par :

. un caisson monté pivotant sur un axe transversal et qui est associé à des moyens permettant d'incliner longitudinalement le plateau,

. un berceau monté pivotant à l'intérieur dudit caisson, fixé sous le siège, et qui est associé à des moyens permettant de l'incliner transversalement.

Avantageusement le déplacement en hauteur de la colonne mobile est obtenu par un système à crémaillère et les moyens de commande de l'inclinaison, tant longitudinale que transversale du plateau sont constitués par des systèmes à vérins, notamment mécaniques, regroupés dans le caisson disposé sous le siège. Par ailleurs l'orientation des différents éléments constituant le plateau les uns par rapport aux autres est obtenue de préférence au-moyen d'éléments de liaison reliant chacune de ces parties.

L'invention et les avantages qu'elle apporte seront cependant mieux compris grâce à l'exemple de réalisation donné ci-après, à titre indicatif mais non limitatif, et qui est illustré par les schémas annexés dans lesquels :

- la figure 1 est une vue schématique en perspective montrant une table d'opération réalisée conformément à l'invention,
- la figure 2 est une vue en bout,côté têtière, montrant l'inclinaison transversale que l'on peut communiquer au plateau, inclinaison qui dans le cas présent est de 20°, de part et d'autre de l'axe longitudinal de l'ensemble,
- les figures 3, 4 et 5 sont des vues en perspective partielles, montrant plus en détail l'ensemble permettant l'adaptation du plateau à l'extrémité de la colonne mobile ainsi que les moyens permettant d'incliner tant longitudinalement que transversalement ledit plateau,
- les figures 6 et 7 sont respectivement des vues partielles en perspective et en vue de dessus d'un exemple de réalisation d'un système permettant la liaison de deux éléments du plateau ainsi que leur articulation l'un par rapport à l'autre,
- la figure 8 est une vue de détail montrant un exemple de réalisation d'un système permettant l'articulation, le blocage et le démontage rapide entre deux éléments du plateau.

Si l'on se reporte aux figures annexées, la table d'opération conforme à l'invention comporte essentiellement un piètement 1, un plateau 2 monté sur le piètement. Ce plateau est constitué d'une têtière 3, d'un dossier 4, d'un siège 5 et d'un support de jambes 6. Ces éléments sont bien entendu recouverts d'un matelas par-exemple d'une couche de mousse amovible. Par-ailleurs les différents éléments constituant le plateau 2 sont associés à des moyens permettant de les articuler les uns par rapport aux autres afin de pouvoir donner différentes configurations audit audit plateau 2 en fonction des examens et/ou des opérations à effectuer. Des moyens permettent également d'orienter le plateau 2 par rapport au piètement 1 tant longitudinalement que transversalement.

Conformément à l'invention cette table d'opération se caractérise en ce que le piètement 1 comporte un montant central unique constitué par un socle fixe 7 supportant une

colonne 8 déplaçable verticalement dans ledit socle 7. Le socle 7 a une configuration telle qu'il assure une grande stabilité à l'ensemble. Avantageusement il est associé à des vérins de réglage 20 permettant de l'adapter parfaitement en fonction des irrégularités que peut présenter le sol. La partie verticale 21 du socle sert d'élément de guidage et de maintien à la colonne mobile 8. La commande de cette colonne 8 est avantageusement obtenue grâce à un système à crémaillère 22 actionné par une commande telle qu'une manivelle 23. Un tel ensemble permet d'obtenir un réglage précis en hauteur.

Le plateau 2 est monté à l'extrémité de la colonne 8 au-moyen d'un ensemble solidaire de la partie inférieure du siège 5. Le montage du plateau conformément à l'invention est représenté plus en détail aux figures 3, 4 et 5, le siège n'étant pas représenté dans la figure 4 pour rendre cette dernière plus claire. Cet ensemble de fixations est constitué essentiellement par un caisson 9 comportant deux montants longitudinaux 37, 47 et deux montants transversaux 57, 67. Ce caisson est réalisé par exemple en aluminium. Il est monté sur un axe transversal 12 fixé sur un élément support 18 disposé à l'extrémité de la colonne 8. Ce support 18 est prolongé par une plaque rigide 28 qui porte à son extrémité 29 des moyens permettant d'incliner ledit caisson 9. Ces moyens sont avantageusement constitués par un système à vérin mécanique 13 qui agit sur le caisson 9 et qui est monté dans cet élément de manière, non seulement à commander les déplacements dudit caisson mais également à l'immobiliser dans la position désirée.

A l'intérieur du caisson 9 est monté un berceau 10 susceptible de pivoter autour d'un axe perpendiculaire aux montants 57, 67 du caisson. Ce berceau 10 est avantageusement constitué par deux plaques en métal 30, 40 montées sur des axes 41, 42. Ces plaques 30, 40 ont une forme telle qu'elles peuvent être déplacées angulairement, de manière à incliner transversalement le plateau 2 comme représenté sur la figure 2 et qui est fixé aux extrémités desdites plaques, en-dessous du siège 5, par tout moyen approprié tel que par boulonnage. La commande de l'inclinaison transversale du berceau 10 est obtenue par l'intermédiaire de moyens constitués par un système à vérin 50, actionné par une manivelle 51, montés d'une part dans le montant

37 et dont l'extrémité 52 agit directement sur le berceau.

Grâce à un tel mode de réalisation il est donc possible d'incliner tant longitudinalement que transversalement le plateau 2.

L'articulation des différents éléments constituant le plateau 2 sera réalisée de préférence de la manière illustrée schématiquement aux figures 6, 7 et 8. Bien-entendu, cela n'est pas limitatif, d'autres moyens permettant la liaison pouvant éventuellement être utilisés par-exemple en faisant appel à des systèmes à vérins. Cependant le mode de réalisation illustré par les figures précitées présente l'avantage d'être très simple, facile à démonter et à remonter.

Ainsi qu'on peut le voir sur les figures 6 et 7, la liaison de deux éléments du plateau, par-exemple du support de jambes 6 et du siège 5 ou dossier 4 est obtenue au-moyen d'un système à secteur disposé de part et d'autre du plateau et formé, pour chaque côté, d'une glissière 60 fixée à l'un des éléments, par-exemple au siège 5 et d'une plaque 61 fixée sur les côtés du support de jambes 6. La glissière 60 présente une lumière et est associée à un ensemble 62-63 formant axe de pivotement et assurant le blocage des deux éléments l'un par rapport à l'autre.

Un tel élément de blocage et de déblocage 63 est montré plus en détail, en coupe, à la figure 8. Cet élément est constitué essentiellement d'un fer en U 64 fixé au support de jambes 6 et d'une cornière 65 fixée au siège 5. Dans ces fers, vient s'encastrer un axe 66 soumis à l'action d'un ressort 67 maintenu par une rondelle, cet axe étant monté fixé sur l'une des parties du plateau par-exemple, dans le cas présent, sur le support de jambes 6. En position montée l'extrémité de l'axe 66 est encastrée dans une ouverture 69 de la cornière 65. Pour le déblocage de la fixation entre les deux éléments il suffit de tirer sur les extrémités de l'axe 66 pour sortir ledit axe de l'évidement 69 et désolidariser ainsi les deux parties du plateau.

Une telle table d'opération présente par rapport aux tables antérieures des avantages dus notamment à sa grande simplicité, à sa facilité de montage et de démontage. Par ailleurs, l'ensemble des éléments de commande étant regroupés dans le

caisson disposé sous le siège, il est possible d'adapter aux autres éléments formant le plateau des accessoires divers sans être gênés.

REVENDICATIONS

1/ Table d'opération transportable du type constitué par :

- un piètement 1,

- un plateau 2, monté sur le piètement 1, constitué d'une têtière 3, d'un dossier 4, d'un siège 5 et d'un support 6 de jambes, ces différentes parties étant articulables les unes par rapport aux autres afin de pouvoir donner différentes configurations au plateau 2 en fonction des examens et/ou des opérations à effectuer,

- de moyens permettant d'orienter le plateau par rapport au piètement 1 et de moyens permettant d'orienter les différentes parties du plateau les unes par rapport aux autres caractérisé par le fait :

- que le piètement 1 comporte un montant central unique constitué par un socle fixe 7, et par une colonne 8 déplaçable verticalement dans ledit socle 7 et qui supporte à sa partie supérieure le plateau 1,

- que l'adaptation du plateau 2 à l'extrémité de la colonne 8 est réalisée par l'intermédiaire d'un ensemble solidaire de la partie inférieure du siège 5 et constitué par :

. un caisson 9 monté sur un axe transversal et associé à des moyens permettant d'incliner longitudinalement le plateau 2,

. un berceau 10, monté pivotant sur le caisson 9 autour d'un axe 11, supportant le siège 5, ledit berceau étant associé à des moyens permettant de l'incliner transversalement.

2/ Table d'opération selon la revendication 1 caractérisée par le fait que le déplacement en hauteur de la colonne 8 dans le socle 2 est obtenu par un système à crémaillère 22 et que les moyens de commande de l'inclinaison, tant longitudinale que transversale du plateau 2 sont constitués par des systèmes à vérins regroupés dans le caisson 9 disposé sous le siège 5.

3/ Table d'opération selon l'une des revendications 1 et 2 caractérisée par le fait que l'orientation des différents éléments constituant le plateau 2 les uns par rapport aux autres est obtenue au-moyen d'éléments de liaison reliant chacune des parties de ce plateau.

4/ Table d'opération selon la revendication 3, caractérisée par le fait que la liaison de deux éléments consécutifs du

plateau 2 est obtenue au-moyen d'un système à coulisses disposé de part et d'autre du plateau et formé, pour chaque côté, d'une glissière 60 fixée à l'un des éléments, par-exemple au siège 5 et d'une plaque 61 fixée sur les côtés de l'élément suivant, la glissière 60 présentant une lumière et étant associée à un ensemble 62-63 formant axe de pivotement et assurant le blocage des deux éléments l'un par rapport à l'autre.

5/ Table d'opération selon l'une des revendications 1 à 4 caractérisée par le fait que le caisson 9 supportant le plateau 2 est fixé à la partie inférieure du siège 5 et est constitué de deux montants longitudinaux 37, 47 et de deux montants transversaux 57, 67, ce caisson étant monté sur un axe transversal 8 fixé sur un élément support 18 disposé à l'extrémité de la colonne 8, ledit support 18 étant prolongé par une plaque rigide 28 portant à son extrémité 29 des moyens permettant d'incliner ledit caisson 7, un berceau 10 étant monté à l'intérieur du caisson 8 et pouvant pivoter autour d'un axe perpendiculaire aux montants 57, 67.

DEPOSANT : CRET S.A.

MANDATAIRE : Cabinet Michel LAURENT

PLANCHE 1/6

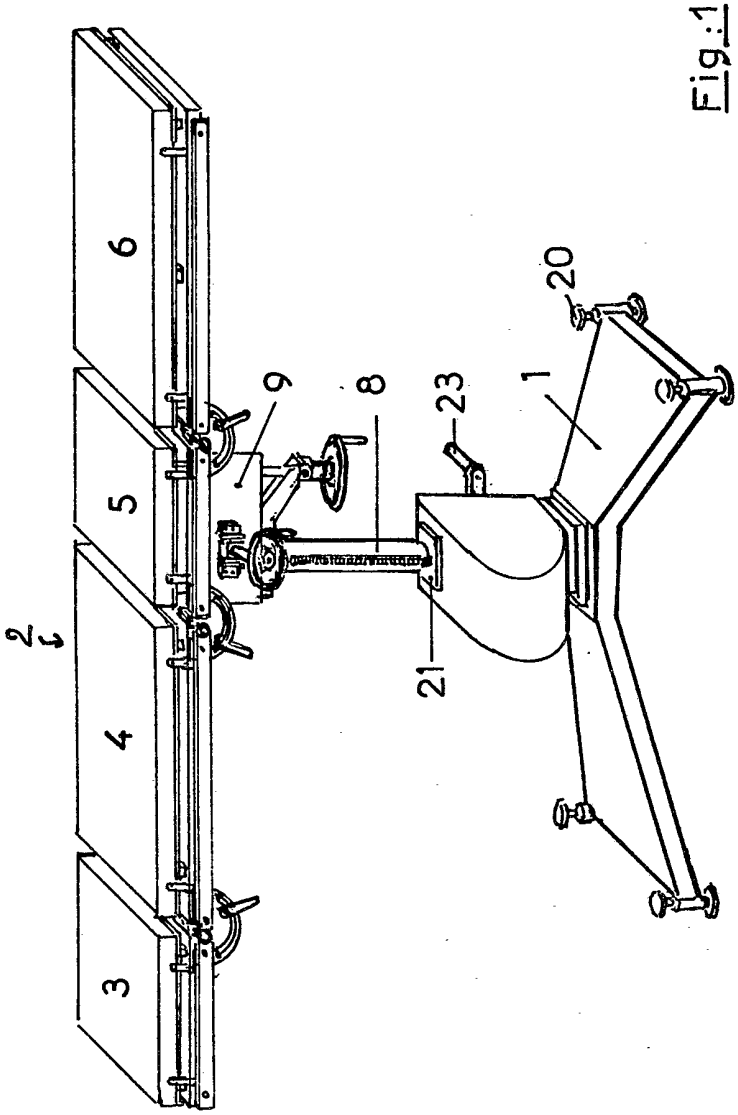

Fig.1

PLANCHE 2/6

Fig : 2

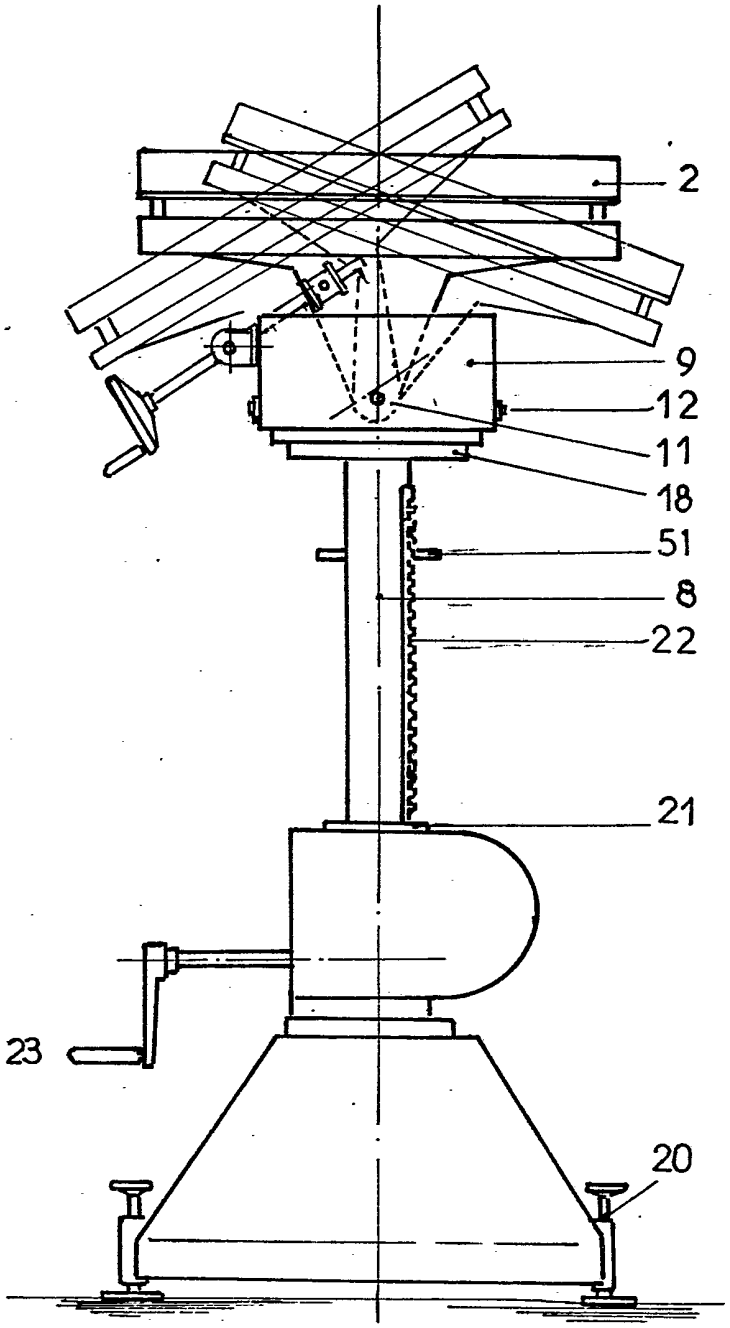

PLANCHE 3/6

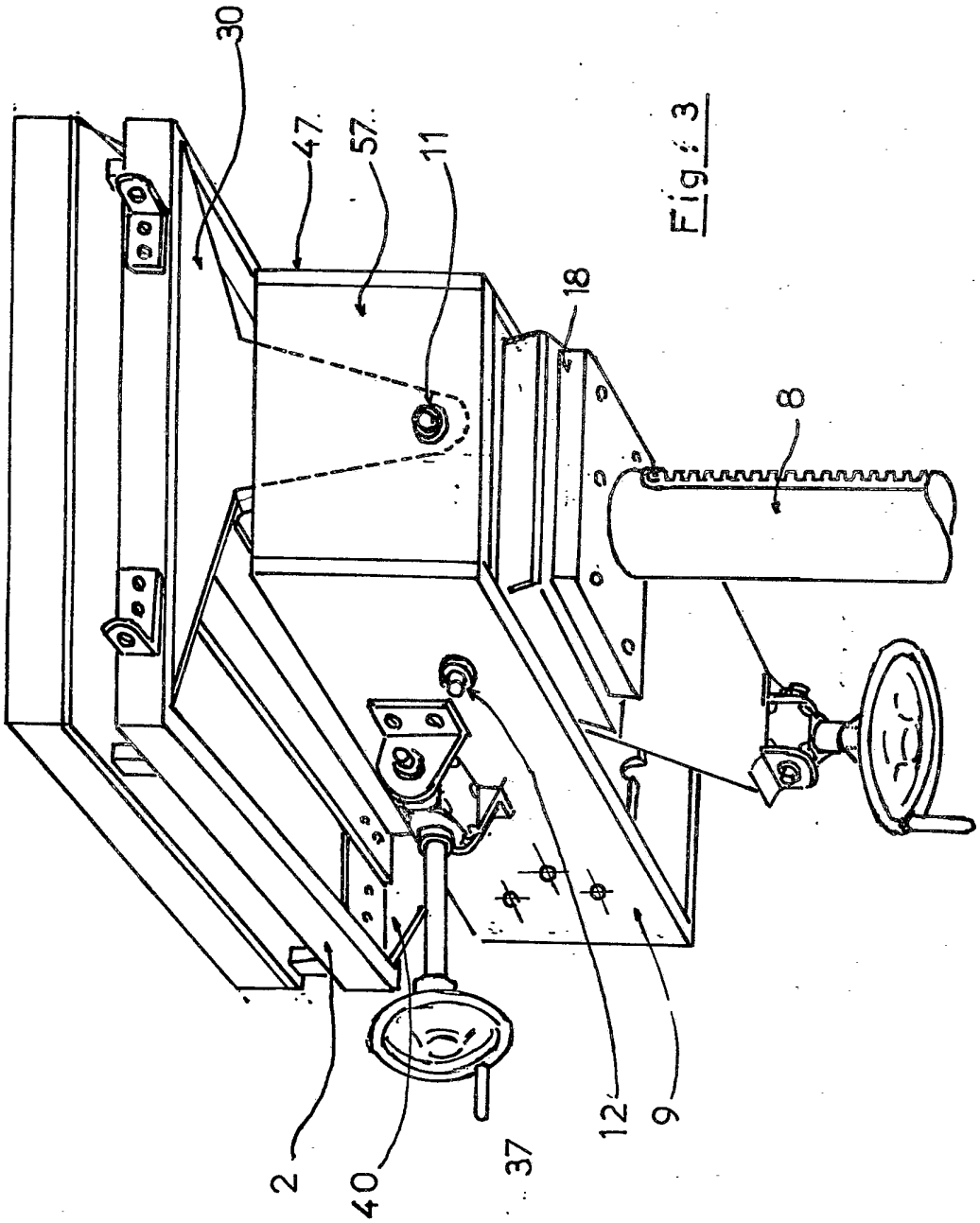

Fig: 3

PLANCHE 4/6

Fig: 4

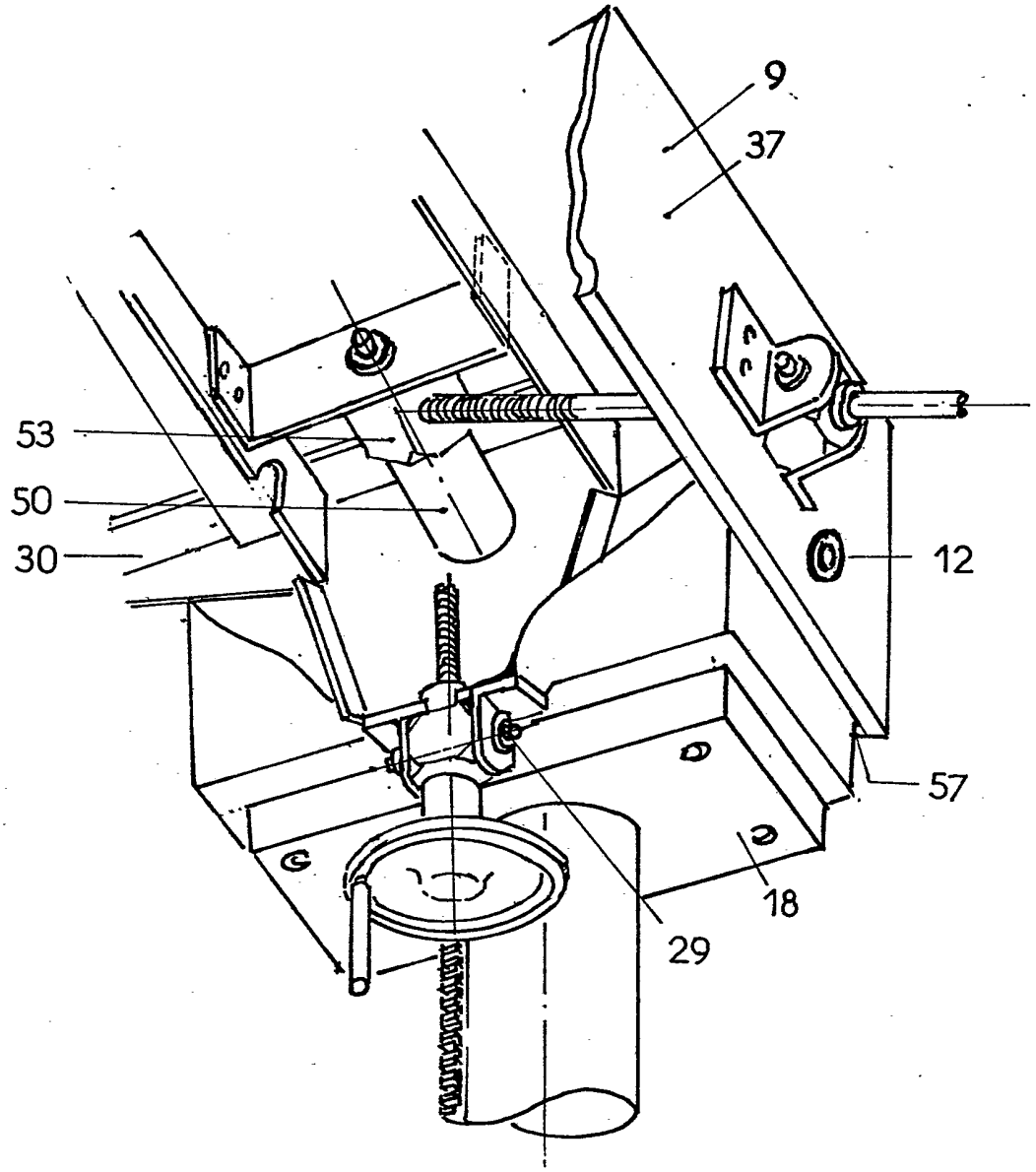

PLANCHE 5/6

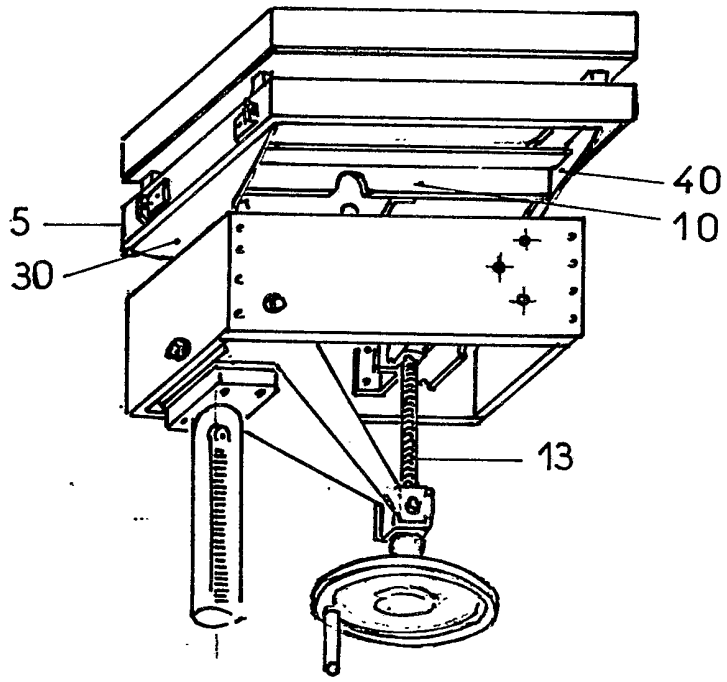

Fig : 5

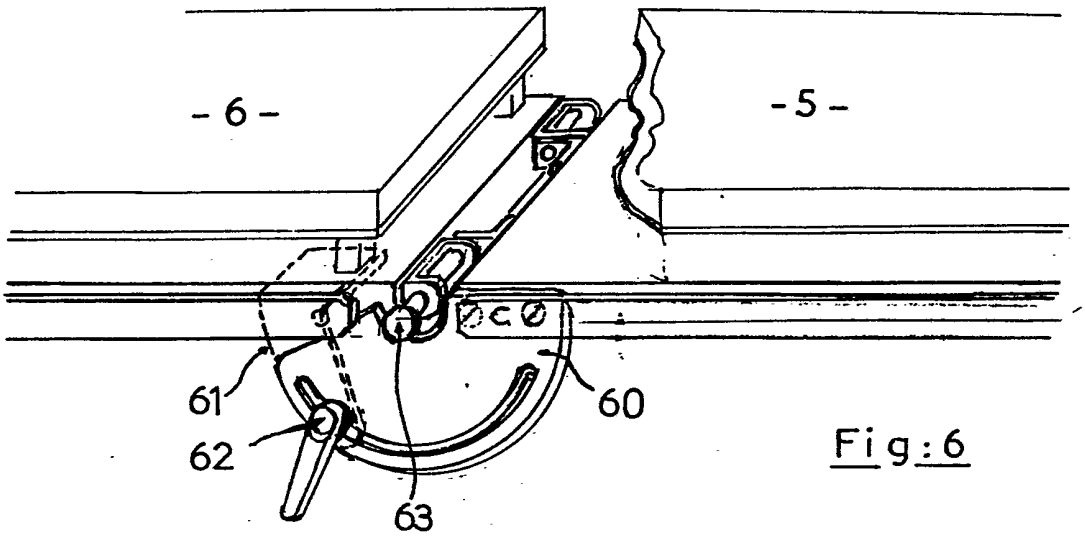

Fig:6

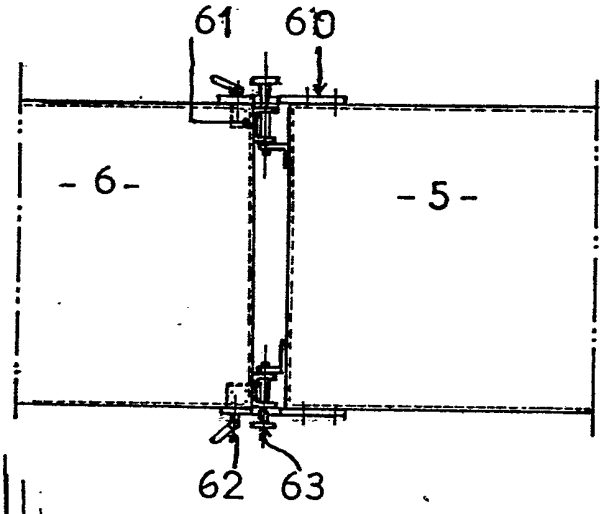

Fig:7

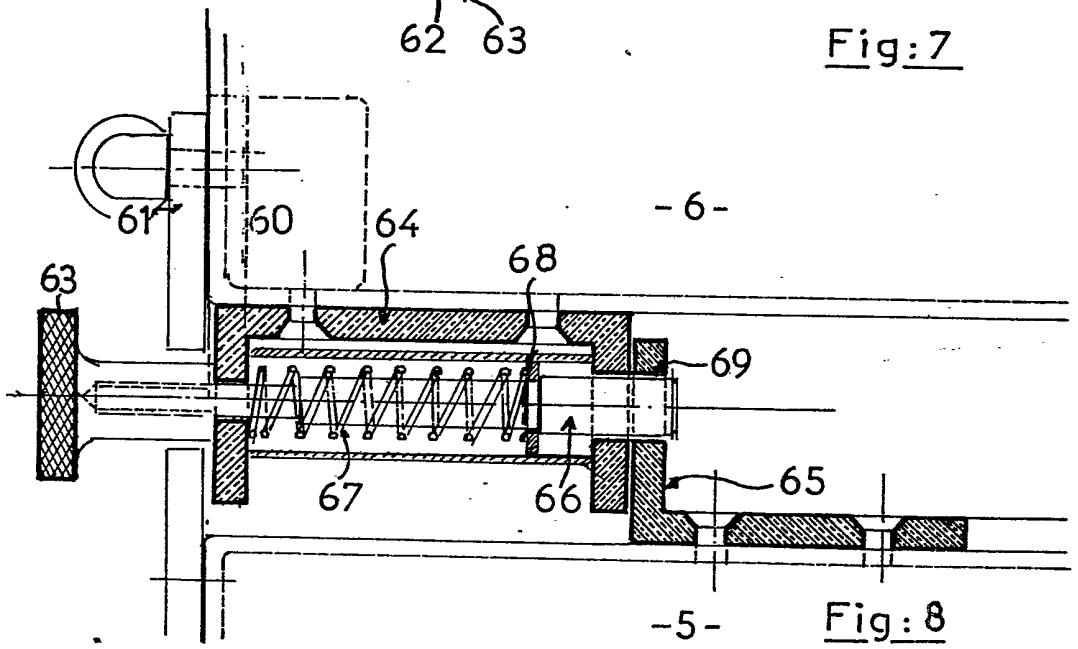

Fig:8