(19)中华人民共和国国家知识产权局

(12)实用新型专利

(10)授权公告号 CN 204762573 U
(45)授权公告日 2015.11.18

(21)申请号 201520502251.X

(22)申请日 2015.07.13

(73)专利权人 新疆畜牧科学院草业研究所
地址 830000 新疆维吾尔自治区乌鲁木齐市沙依巴克区克拉玛依东街151号

(72)发明人 兰吉勇 张丽萍 张学洲 张荟荟 马海燕

(74)专利代理机构 乌鲁木齐新科联知识产权代理有限公司 65107
代理人 王志刚

(51)Int.Cl.
A01G 17/14(2006.01)

权利要求书1页 说明书1页 附图1页

(54)实用新型名称

移栽树木固定器

(57)摘要

本实用新型属于农业和林业移栽树木设备的设计与制造技术领域，特别是涉及一种移栽树木的固定器，包括链条，所述链条为一整条或者是由若干相同的链条通过铰接的方式串联在一起；在链条上设置着承插孔，在链条的最前端上设置着与承插孔相适应的承插销；在链条的正面和/或背面横向和/或纵向均布设置着防滑棱，在链条下边设置着与固定器支撑机构相互连接的连接耳，在所述的支撑机构底端预设着可与地钉相互作用的地钉环。本实用新型结构简单合理，组装方便，易拆卸，携带也方便。可快速固定新移栽的树木，提高树木成活率，树木成活时可取下再次利用。

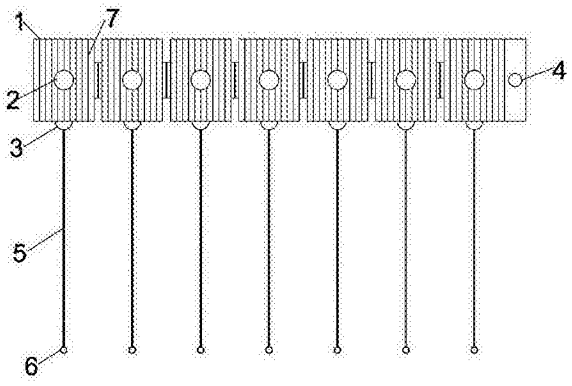

CN 204762573 U

1. 移栽树木固定器，包括链条（1），其特征在于：所述链条（1）为一整条或者是由若干相同的链条（1）通过铰接的方式串联在一起；在链条（1）上设置着承插孔（2），在链条（1）的最前端上设置着与承插孔（2）相适应的的承插销（4）；在链条（1）的正面和/或背面横向和/或纵向均布设置着防滑棱（7），在链条（1）下边设置着与固定器支撑机构（5）相互连接的连接耳（3），在所述的支撑机构（5）底端预设着可与地钉相互作用的地钉环（6）。

2. 根据权利要求 1 所述的移栽树木固定器，其特征在于：所述链条（1）及支撑机构（5）为柔性材质或者刚性材质制成。

移栽树木固定器

技术领域

[0001] 本实用新型属于农业和林业移栽树木设备的设计与制造技术领域，特别是涉及一种移栽树木的固定器。

背景技术

[0002] 在农业和林业植树造林及栽种树木中，新移栽的树木浇水灌溉后遇大风易歪斜。目前，移栽树木可用三条支架支撑树木，但是不稳定也不可反复使用。

实用新型内容

[0003] 本实用新型针对现有技术存在的空白与不足，提供一种移栽树木固定器，树木固定稳当，且携带、拆卸、组装方便，树木成活后可取下再次利用。

[0004] 本实用新型的目的是通过以下技术方案来实现：移栽树木固定器，包括链条，所述链条为一整条或者是由若干相同的链条通过铰接的方式串联在一起；在链条上设置着承插孔，在链条的最前端上设置着与承插孔相适应的的承插销；在链条的正面和/或背面横向和/或纵向均布设置着防滑棱，在链条下边设置着与固定器支撑机构相互连接的连接耳，在所述的支撑机构底端预设着可与地钉相互作用的地钉环。

[0005] 本实用新型有益效果：结构简单合理，组装方便，易拆卸，携带也方便。可快速固定新移栽的树木，提高树木成活率，树木成活时可取下再次利用。

附图说明

[0006] 下面结合附图对本实用新型作进一步的说明。

[0007] 附图 1 为本实用新型的主视结构示意图。

具体实施方式

[0008] 实施例 1、移栽树木固定器，如图 1 所示，包括链条 1，所述链条 1 为一整条或者是由若干相同的链条 1 通过铰接的方式串联在一起；在链条 1 上设置着承插孔 2，在链条 1 的最前端上设置着与承插孔 2 相适应的的承插销 4；在链条 1 的正面和/或背面横向和/或纵向均布设置着防滑棱 7，在链条 1 下边设置着与固定器支撑机构 5 相互连接的连接耳 3，在所述的支撑机构 5 底端预设着可与地钉相互作用的地钉环 6。所述链条 1 及支撑机构 5 为柔性材质或者刚性材质制成。

[0009] 实践中，用链条将需要固定的树木包住，承插销直接插入承插孔内固定住，如果是柔性的支撑机构如绳子，则用地钉插入地钉环内绷紧支撑机构固定在地面上；如果支撑机构为刚性的，如支撑木架，则直接支撑在树木侧面即可。

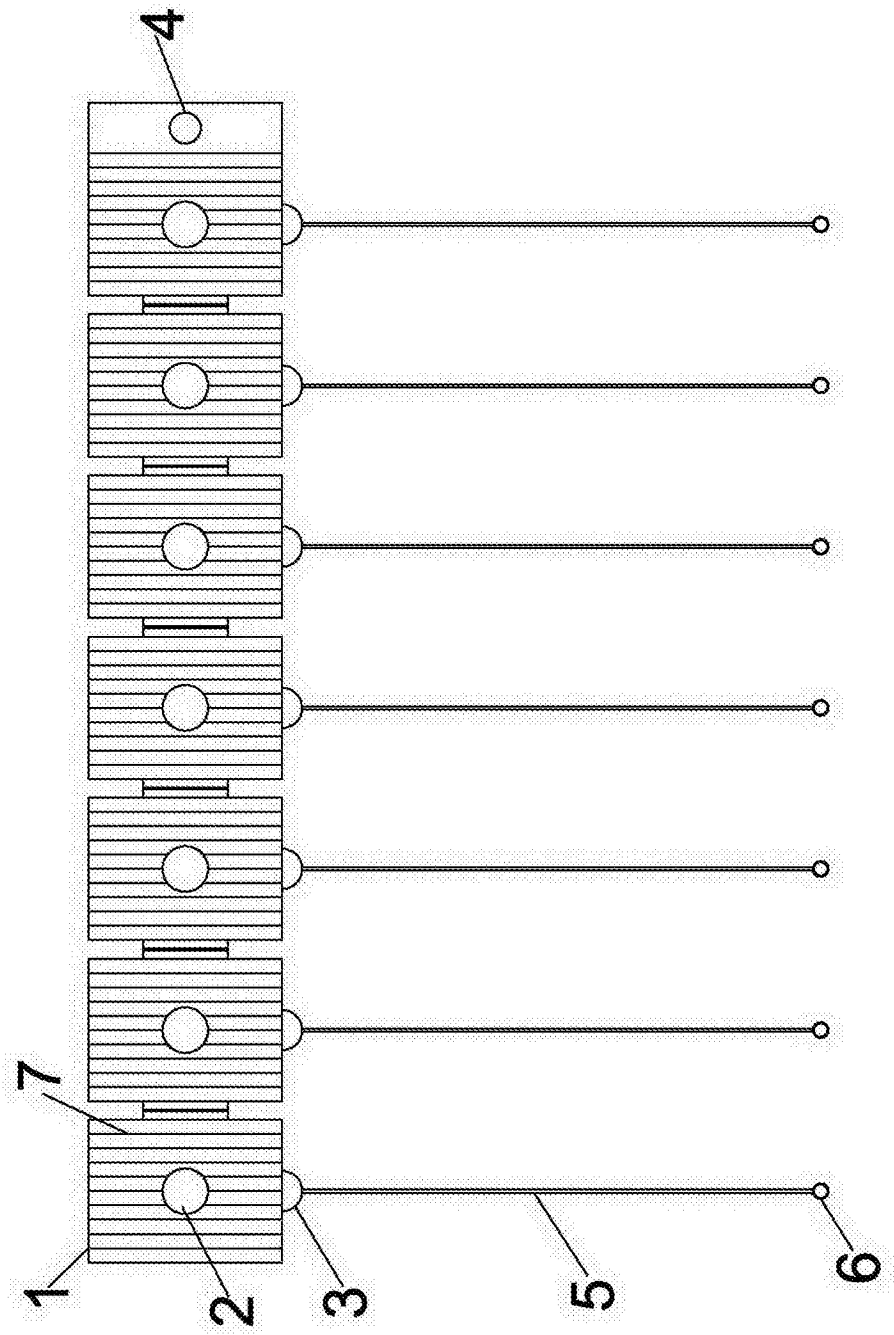

图 1