(19)中华人民共和国国家知识产权局

(12)实用新型专利

(10)授权公告号 CN 209678009 U
(45)授权公告日 2019.11.26

(21)申请号 201920127773.4

(22)申请日 2019.01.25

(73)专利权人 南昌工学院
地址 330108 江西省南昌市红谷滩新区阁皂山大道998号南昌工学院人文与艺术学院

(72)发明人 董娅琳 黄书远

(74)专利代理机构 北京科家知识产权代理事务所(普通合伙) 11427
代理人 陈娟

(51)Int.Cl.
A47F 7/19(2006.01)
A47F 7/26(2006.01)
A47F 8/00(2006.01)
A47F 11/06(2006.01)
A47F 11/10(2006.01)

权利要求书1页 说明书4页 附图2页

(54)实用新型名称

一种服装用多功能展示柜

(57)摘要

本实用新型公开了一种服装用多功能展示柜,涉及展示柜技术领域,具体为一种服装用多功能展示柜,包括箱体,所述箱体的底部设置有活性炭层,所述活性炭层的底部固定连接有减震器,所述减震器的底部活动连接有车轮,所述箱体的内部活动连接有抽屉,所述抽屉的表面固定连接有把手,所述箱体内部靠近抽屉的一端固定连接有层板。该服装用多功能展示柜,通过射灯和反光镜的设置,使视觉上增加了空间感,通过坐板、限位孔、限位块、滑道和支撑杆的设置,使顾客试衣服或者需要休息时,通过转动限位块,使坐板通过坐板合页放平,然后支撑板通过滑道移动到坐板的底部,左后支撑板插入限位孔中固定,使该装置可以为顾客提供休息空间。

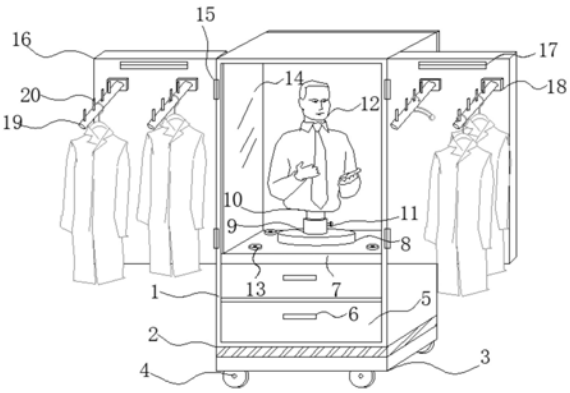

CN 209678009 U

1.一种服装用多功能展示柜,包括箱体(1),其特征在于:所述箱体(1)的底部设置有活性炭层(2),所述活性炭层(2)的底部固定连接有减震器(3),所述减震器(3)的底部活动连接有车轮(4),所述箱体(1)的内部活动连接有抽屉(5),所述抽屉(5)的表面固定连接有把手(6),所述箱体(1)内部靠近抽屉(5)的一端固定连接有层板(7),所述层板(7)的表面活动连接有转盘(8),所述转盘(8)的表面固定连接有主支撑杆(9),所述主支撑杆(9)的内部插接有次支撑杆(10),所述主支撑杆(9)的表面插接有调节螺母(11),所述次支撑杆(10)的一端活动连接有假人模特(12),所述层板(7)表面靠近转盘(8)的表面固定连接有射灯(13),所述箱体(1)内部靠近层板(7)的表面固定连接有反光镜(14),所述箱体(1)的表面固定连接有合页(15),所述合页(15)的表面固定连接有门板(16),所述门板(16)的表面固定连接有LED照明灯(17)。

2.根据权利要求1所述的一种服装用多功能展示柜,其特征在于:所述门板(16)表面靠近LED照明灯(17)的一端固定连接有固定块(18),所述固定块(18)的数量为四个。

3.根据权利要求2所述的一种服装用多功能展示柜,其特征在于:所述固定块(18)的表面活动连接有固定杆(19),所述固定杆(19)的表面固定连接有限位杆(20)。

4.根据权利要求1所述的一种服装用多功能展示柜,其特征在于:所述箱体(1)的一侧固定连接有试衣镜(21),所述箱体(1)的另一侧固定连接有坐板合页(22)。

5.根据权利要求4所述的一种服装用多功能展示柜,其特征在于:所述坐板合页(22)的表面固定连接有坐板(23),所述坐板(23)的表面开设有限位孔(24)。

6.根据权利要求1所述的一种服装用多功能展示柜,其特征在于:所述箱体(1)表面靠近坐板(23)的一端固定连接有固定轴(32),所述固定轴(32)的表面套接有限位块(25),所述箱体(1)表面靠近坐板合页(22)的一端开设有滑道(26),所述滑道(26)的表面活动连接有支撑板(27),所述箱体(1)表面靠近固定轴(32)的一端活动连接有圆弧滑轨(28),所述圆弧滑轨(28)的内部活动连接有挂钩(29)。

一种服装用多功能展示柜

技术领域

[0001] 本实用新型涉及展示柜技术领域，具体为一种服装用多功能展示柜。

背景技术

[0002] 展示柜是为商品展示提供的设备，具有保护作用的展示台，颜色可根据店铺装修选择，展示柜具有结构牢固，拆装容易和运输方便，广泛用于公司展厅、展览会、百货商场，现有的展示柜多为一体设计，无法收缩和展开，这样使得展示柜在不用的时候较为占空间，并且无法根据需要展示的物品调整展示柜的大小，现有的展示柜多为固定不可移动的，并且无法满足旋转展示的效果，使得展示柜的功能性大大降低。

[0003] 在中国实用新型专利申请公开说明书CN206314899U中公开的一种多功能服装展示柜，虽然该多功能服装展示柜结构紧凑，设有衣物展示区与箱包展示区，展示效果好，设有防盗锁扣与防盗锁，有效防止展示物品丢失，同时设有红外线感应报警器，当人为刻意打开防护玻璃时，报警器进行报警提示工作人员，设有LED照明灯，为展示增添色彩与明亮度，占地面积小，底部设有滚轮，移动较为便捷，设有LCD显示屏，可将预先展示材料输入后进行播放，但是该多功能服装展示柜，存在操作麻烦，不便于客户试穿缺点。

实用新型内容

[0004] (一)解决的技术问题

[0005] 针对现有技术的不足，本实用新型提供了一种服装用多功能展示柜，解决了上述背景技术中提出的问题。

[0006] (二)技术方案

[0007] 为实现以上目的，本实用新型通过以下技术方案予以实现：一种服装用多功能展示柜，包括箱体，所述箱体的底部设置有活性炭层，所述活性炭层的底部固定连接有减震器，所述减震器的底部活动连接有车轮，所述箱体的内部活动连接有抽屉，所述抽屉的表面固定连接有把手，所述箱体内部靠近抽屉的一端固定连接有层板，所述层板的表面活动连接有转盘，所述转盘的表面固定连接有主支撑杆，所述主支撑杆的内部插接有次支撑杆，所述主支撑杆的表面插接有调节螺母，所述次支撑杆的一端活动连接有假人模特，所述层板表面靠近转盘的表面固定连接有射灯，所述箱体内部靠近层板的表面固定连接有反光镜，所述箱体的表面固定连接有合页，所述合页的表面固定连接有门板，所述门板的表面固定连接有LED照明灯。

[0008] 可选的，门板表面靠近LED照明灯的一端固定连接有固定块，所述固定块的数量为四个。

[0009] 可选的，固定块的表面活动连接有固定杆，所述固定杆的表面固定连接有限位杆。

[0010] 可选的，箱体的一侧固定连接有试衣镜，所述箱体的另一侧固定连接有坐板合页。

[0011] 可选的，坐板合页的表面固定连接有坐板，所述坐板的表面开设有限位孔。

[0012] 可选的，箱体表面靠近坐板的一端固定连接有固定轴，所述固定轴的表面套接有

限位块，所述箱体表面靠近坐板合页的一端开设有滑道，所述滑道的表面活动连接有支撑板，所述箱体表面靠近固定轴的一端活动连接有圆弧滑轨，所述圆弧滑轨的内部活动连接有挂钩。

[0013] (三)有益效果

[0014] 本实用新型提供了一种服装用多功能展示柜，具备以下有益效果：

[0015] 1、该服装用多功能展示柜，通过活性炭层的设置，可以有效的吸收展示柜内部的异味，还可以起到防潮的效果，通过抽屉的设置，工作人员可以将该展示服装不同的尺码存放到抽屉内，方便顾客试穿，通过转盘、主支撑杆、次支撑杆、调节螺母和假人模特的设置，工作人员将展示的服装穿到假人模特身上后，转盘转动，客户可以全方位的观看展示的服装，如果需要展示的服装过长，可以转动调节螺母，使调节螺母与次支撑杆分离，然后拉伸从支撑杆到合适的高度，最后转动调节螺母进行固定。

[0016] 2、该服装用多功能展示柜，通过射灯和反光镜的设置，使视觉上增加了空间感，加上射灯的灯光，可以是展示的服装更佳光鲜亮丽，通过坐板、限位孔、限位块、滑道和支撑杆的设置，当需要休息时，通过转动限位块，使坐板通过坐板合页放平，然后支撑板通过滑道移动到坐板的底部，左后支撑板插入限位孔中固定，使该装置可以为顾客提供休息空间，通过圆弧滑轨、挂钩、挂环和遮挡帘的设置，当顾客需要试穿衣服时，拉动遮挡帘，挂钩会在圆弧滑轨内部滑动，从而形成私密空间供顾客试穿衣服。

附图说明

[0017] 图1为本实用新型结构示意图；

[0018] 图2为本实用新型正视结构示意图；

[0019] 图3为本实用新型左视结构示意图；

[0020] 图4为本实用新型右视结构示意图。

[0021] 图中：1、箱体；2、活性炭层；3、减震器；4、车轮；5、抽屉；6、把手；7、层板；8、转盘；9、主支撑杆；10、次支撑杆；11、调节螺母；12、假人模特；13、射灯；14、反光镜；15、合页；16、门板；17、LED照明灯；18、固定块；19、固定杆；20、限位杆；21、试衣镜；22、坐板合页；23、坐板；24、限位孔；25、限位块；26、滑道；27、支撑板；28、圆弧滑轨；29、挂钩；30、挂环；31、遮挡帘；32、固定轴。

具体实施方式

[0022] 下面将结合本实用新型实施例中的附图，对本实用新型实施例中的技术方案进行清楚、完整地描述，显然，所描述的实施例仅仅是本实用新型一部分实施例，而不是全部的实施例。

[0023] 请参阅图1至图4，本实用新型提供一种技术方案：一种服装用多功能展示柜，包括箱体1，箱体1的背部因为长时间靠近墙壁，背板容易潮湿，所以箱体1内部设置有防潮板，防潮板及其制品中甲醛释放限量标准为GB1858.0-2001，防潮板是不能直接用在家具上，要在表面帖装饰纸，正规的做法是把装饰纸泡在三聚氰胺溶液里，然后在经过热压压上去，箱体1的底部设置有活性炭层2，活性炭层2的底部固定连接有减震器3，减震器3的底部活动连接有车轮4，箱体1的内部活动连接有抽屉5，抽屉5的表面固定连接有把手6，箱体1内部靠近抽

屉5的一端固定连接有层板7，层板7的表面活动连接有转盘8，转盘8的表面固定连接有主支撑杆9，主支撑杆9的内部插接有次支撑杆10，主支撑杆9的表面插接有调节螺母11，次支撑杆10的一端活动连接有假人模特12，层板7表面靠近转盘8的表面固定连接有射灯13，箱体1内部靠近层板7的表面固定连接有反光镜14，箱体1的表面固定连接有合页15，合页15的表面固定连接有门板16，门板16的表面固定连接有LED照明灯17，LED是一种可以将电能转化为光能的电子零件，并同时具备二极体的特性，也就是具备一正极一负极，LED最特别的地方在于只有从正极通电才是会发光，故一般给予直流电时，LED会稳定地发光，但如果接上交流电，LED会呈现闪烁的型态，闪亮的频率依据输入交流电的频率而定，LED的发光原理是外加电压，让电子与电洞在半导体内结合后，将能量以光的形式释放。目前全球产业所发展出的不同种类LED能够发出从红外线到蓝之间不同波长的光线，近年来LED最吸引人的发展是在蓝光LED上涂上萤光粉，将蓝光转化成白光的白光LED产品，LED不但能够高效率地直接将电能转化为光能，而且拥有最长达数万小时～10万小时的使用寿命，同时具备不若传统灯泡易碎，

[0024] 并能省电，同时拥有环保无汞、体积小、可应用在低温环境、光源具方向性和造成光害少与色域丰富等优点，门板16表面靠近LED照明灯17的一端固定连接有固定块18，固定块18的数量为四个，固定块18的表面活动连接有固定杆19，固定杆19的表面固定连接有限位杆20，箱体1的一侧固定连接有试衣镜21，箱体1的另一侧固定连接有坐板合页22，坐板合页22的表面固定连接有坐板23，坐板23的表面开设有限位孔24，箱体1表面靠近坐板23的一端固定连接有固定轴32，固定轴32的表面套接有限位块25，箱体1表面靠近坐板合页22的一端开设有滑道26，滑道26的表面活动连接有支撑板27，箱体1表面靠近固定轴32的一端活动连接有圆弧滑轨28，圆弧滑轨28的内部活动连接有挂钩29，通过活性炭层2的设置，可以有效的吸收展示柜内部的异味，还可以起到防潮的效果，通过抽屉5的设置，工作人员可以将该展示服装不同的尺码存放到抽屉内，方便顾客试穿，通过转盘8、主支撑杆9、次支撑杆10、调节螺母11和假人模特12的设置，工作人员将展示的服装穿到假人模特12身上后，转盘8转动，客户可以全方位的观看展示的服装，如果需要展示的服装过长，可以转动调节螺母11，使调节螺母11与次支撑杆19分离，然后拉伸从支撑杆19到合适的高度，最后转动调节螺母11进行固定，通过射灯和反光镜的设置，使视觉上增加了空间感，加上射灯的灯光，可以是展示的服装更佳光鲜亮丽，通过坐板、限位孔、限位块、滑道和支撑杆的设置，当需要休息时，通过转动限位块，使坐板通过坐板合页放平，然后支撑板通过滑道移动到坐板的底部，左后支撑板插入限位孔中固定，使使该装置可以为顾客提供休息空间，通过圆弧滑轨、挂钩、挂环和遮挡帘的设置，当顾客需要试穿衣服时，拉动遮挡帘，挂钩会在圆弧滑轨内部滑动，从而形成私密空间供顾客试穿衣服，该文中出现的电器元件均与外界的主控器及220V市电电连接，并且主控器可为计算机等起到控制的常规已知设备。

[0025] 作为本实用新型的一种优选技术方案：挂钩29的表面套接有挂环30，挂环30的表面套接有遮挡帘31。

[0026] 综上所述，该服装用多功能展示柜，使用时，通过活性炭层2的设置，可以有效的吸收展示柜内部的异味，还可以起到防潮的效果，通过抽屉5的设置，工作人员可以将该展示服装不同的尺码存放到抽屉内，方便顾客试穿，通过转盘8、主支撑杆9、次支撑杆10、调节螺母11和假人模特12的设置，工作人员将展示的服装穿到假人模特12身上后，转盘8转动，客

户可以全方位的观看展示的服装，如果需要展示的服装过长，可以转动调节螺母11，使调节螺母11与次支撑杆19分离，然后拉伸从支撑杆19到合适的高度，最后转动调节螺母11进行固定，通过射灯13和反光镜14的设置，使视觉上增加了空间感，加上射灯13的灯光，可以是展示的服装更佳光鲜亮丽，通过坐板23、限位孔24、限位块25、滑道26和支撑杆27的设置，使顾客试衣服或者需要休息时，转动限位块25，使坐板23通过坐板合页22放平，然后支撑板27通过滑道26移动到坐板23的底部，左后支撑板27插入限位孔24中固定，使该装置可以为顾客提供休息空间，通过圆弧滑轨28、挂钩29、挂环30和遮挡帘31的设置，当顾客需要试穿衣服时，拉动遮挡帘31，挂钩29会在圆弧滑轨28内部滑动，从而形成私密空间供顾客试穿衣服。

[0027] 在本实用新型的描述中，需要理解的是，术语“中心”、“纵向”、“横向”、“长度”、“宽度”、“厚度”、“上”、“下”、“前”、“后”、“左”、“右”、“竖直”、“水平”、“顶”、“底”“内”、“外”、“顺时针”、“逆时针”、“轴向”、“径向”、“周向”等指示的方位或位置关系为基于附图所示的方位或位置关系，仅是为了便于描述本实用新型和简化描述，而不是指示或暗示所指的装置或元件必须具有特定的方位、以特定的方位构造和操作，因此不能理解为对本实用新型的限制。

[0028] 在本实用新型中，除非另有明确的规定和限定，术语“设置”、“安装”、“相连”、“连接”、“固定”等术语应做广义理解，例如，可以是固定连接，也可以是可拆卸连接，或成一体；可以是机械连接，可以是直接相连，也可以通过中间媒介间接相连，可以是两个元件内部的连通或两个元件的相互作用关系。对于本领域的普通技术人员而言，可以根据具体情况理解上述术语在本实用新型中的具体含义。

[0029] 此外，术语“第一”、“第二”仅用于描述目的，而不能理解为指示或暗示相对重要性或者隐含指明所指示的技术特征的数量。由此，限定有“第一”、“第二”的特征可以明示或者隐含地包括一个或者更多个该特征。在本实用新型的描述中，“多个”的含义是两个或两个以上，除非另有明确具体的限定。

[0030] 需要说明的是，在本实用新型中，除非另有明确的规定和限定，第一特征在第二特征“上”或“下”可以是第一和第二特征直接接触，或第一和第二特征通过中间媒介间接接触。而且，第一特征在第二特征“之上”、“上方”和“上面”可是第一特征在第二特征正上方或斜上方，或仅仅表示第一特征水平高度高于第二特征。第一特征在第二特征“之下”、“下方”和“下面”可以是第一特征在第二特征正下方或斜下方，或仅仅表示第一特征水平高度小于第二特征。

[0031] 以上所述，仅为本实用新型较佳的具体实施方式，但本实用新型的保护范围并不局限于此，任何熟悉本技术领域的技术人员在本实用新型揭露的技术范围内，根据本实用新型的技术方案及其实用新型构思加以等同替换或改变，都应涵盖在本实用新型的保护范围之内。

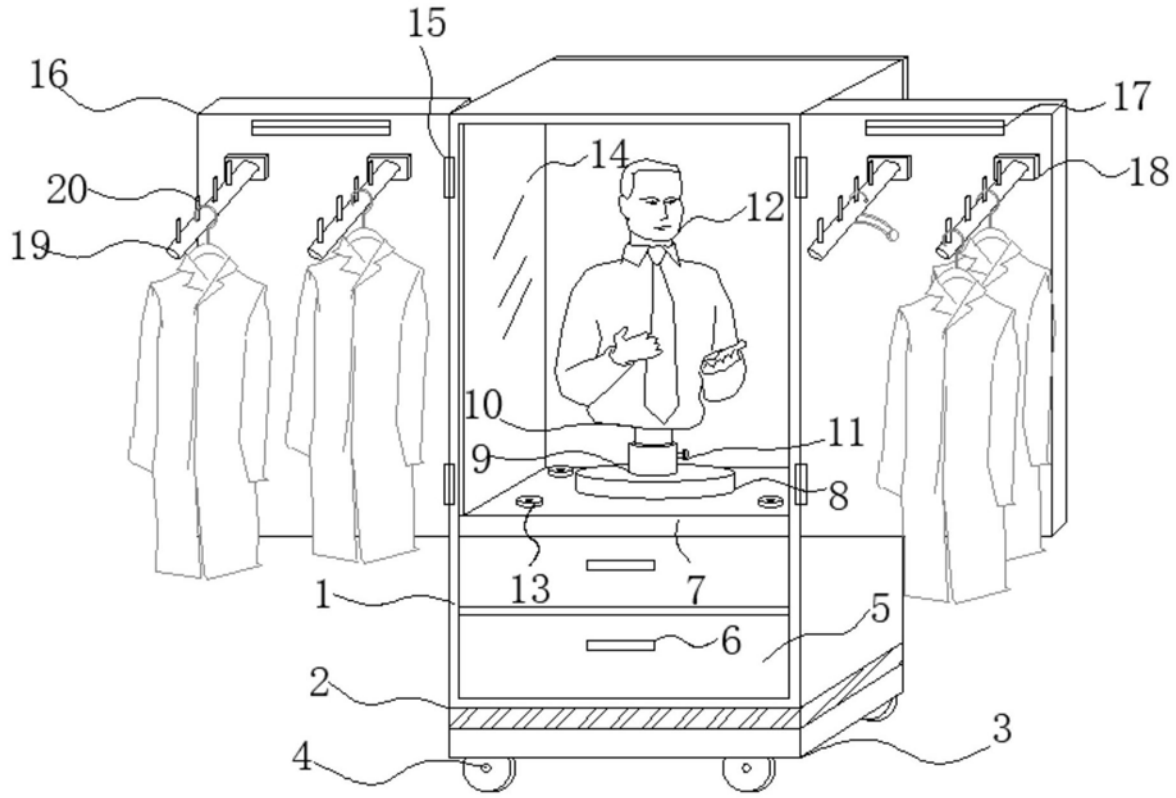

图1

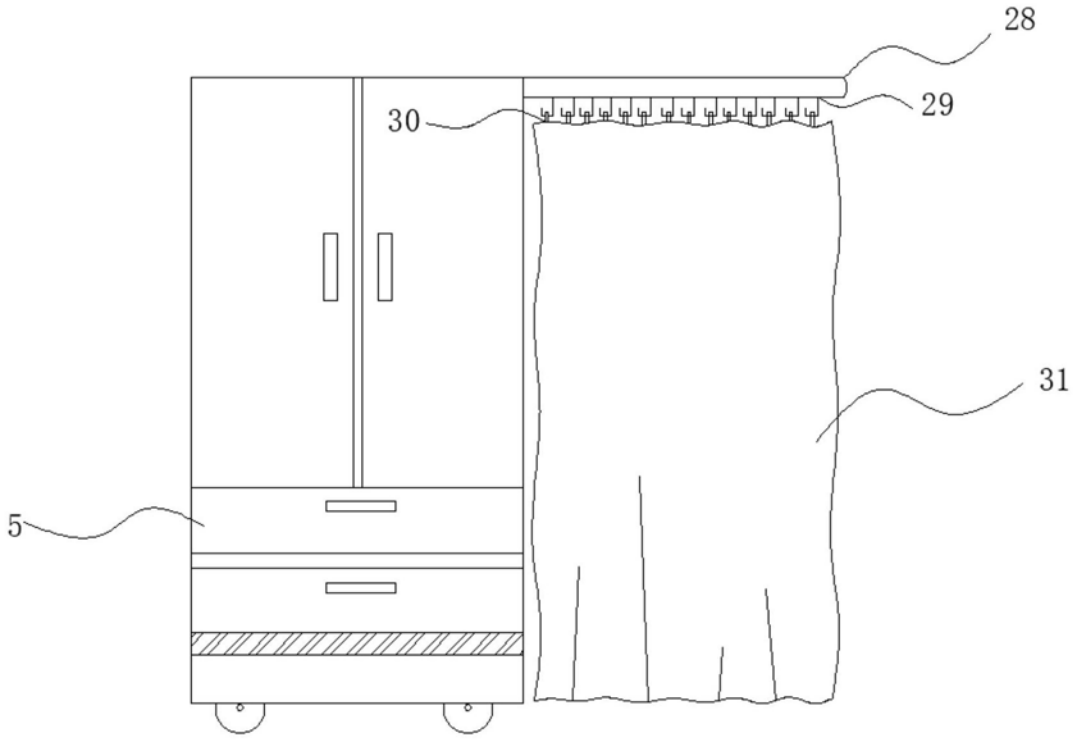

图2

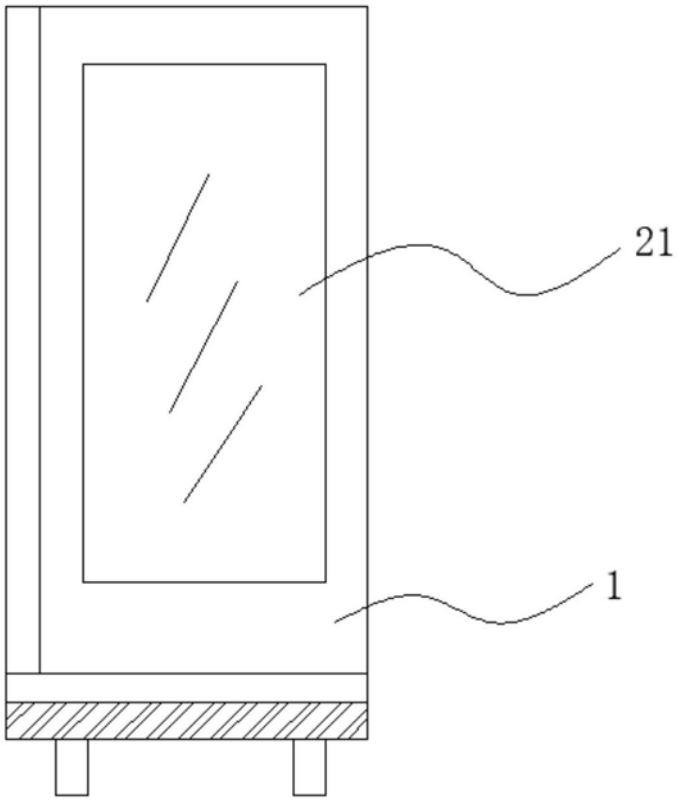

图3

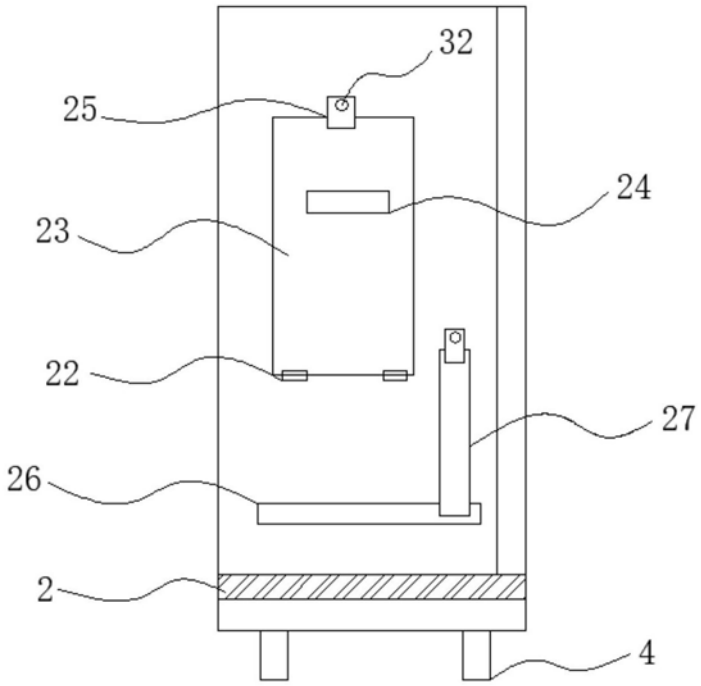

图4