(19)中华人民共和国国家知识产权局

(12)实用新型专利

(10)授权公告号 CN 203469094 U
(45)授权公告日 2014.03.12

(21)申请号 201320532898.8

(22)申请日 2013.08.29

(73)专利权人 苏州市亚新医疗用品有限公司
地址 215101 江苏省苏州市吴中区木渎镇钟塔路 12 号苏州市亚新医疗用品有限公司

(72)发明人 张卫方

(74)专利代理机构 苏州铭浩知识产权代理事务所（普通合伙） 32246
代理人 王军

(51)Int.Cl.
A61M 1/00(2006.01)

(ESM)同样的发明创造已同日申请发明专利

权利要求书1页 说明书2页 附图3页

(54)实用新型名称

一种负压引流装置

(57)摘要

本实用新型涉及一种负压引流装置，包含盖体、负压引流袋、外套瓶、引流管和负压管；盖体的上部设置有引流管接口和负压管接口；引流管接口和负压管接口均与负压引流袋相连通；引流管的一端设置在引流管接口上，另一端设置有引流接头；负压管的一端设置在负压管接口上，另一端与负压装置相连接；负压引流袋的上部设置有伸缩部；本实用新型的负压引流装置组件，不使用时，伸缩部呈压缩状态；当负压引流袋装满时，伸缩部被引流液体撑开伸展，将盖体从外套瓶上顶开，具有满溢自动提示的功能；盖体被顶开后，可以带着装满的负压引流袋直接从外套瓶中取出，使医护人员操作起来更为便捷。

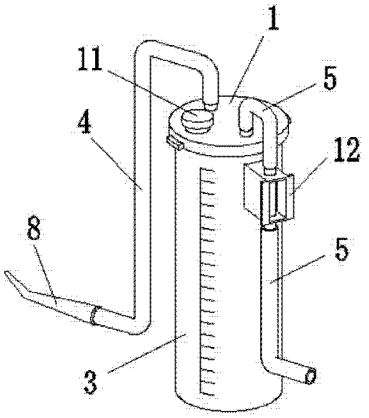

CN 203469094 U

1. 一种负压引流装置，包含盖体（1）、负压引流袋（2）、外套瓶（3）、引流管（4）和负压管（5）；所述盖体（1）设置在外套瓶（3）的顶部；所述负压引流袋（2）设置在外套瓶（3）中；所述负压引流袋（2）的上端设置在盖体（1）的下部；所述盖体（1）的上部设置有引流管接口（6）和负压管接口（7）；所述引流管接口（6）和负压管接口（7）均与负压引流袋（2）相连通；所述引流管（4）的一端设置在引流管接口（6）上，另一端设置有引流接头（8）；所述负压管（5）的一端设置在负压管接口（7）上，另一端与负压装置相连接；其特征在于：所述负压引流袋（2）的上部设置有伸缩部（9）。

2. 根据权利要求 1 所述的负压引流装置，其特征在于：所述负压引流袋（2）和外套瓶（3）均透明，外套瓶（3）上设置有刻度和对应的数值。

3. 根据权利要求 2 所述的负压引流装置，其特征在于：所述负压引流袋（2）侧部的外表面上布满颗粒状的凸起。

4. 根据权利要求 1 所述的负压引流装置，其特征在于：所述盖体（1）上设置有排液口（10），排液口（10）上设置有密封盖（11）。

5. 根据权利要求 1 所述的负压引流装置，其特征在于：所述外套瓶（3）上设置有卡臂（12）。

6. 根据权利要求 5 所述的负压引流装置，其特征在于：所述外套瓶（3）上设置有负压转接管（13）；所述负压转接管（13）为设置有三个接口的三通管，负压转接管（13）的一个接口与外套瓶（3）的内部空间相连通；所述负压管（5）分成两段，两段负压管（5）分别连接在负压转接管（13）的另外两个接口上。

7. 根据权利要求 6 所述的负压引流装置，其特征在于：负压转接管（13）设置在卡臂（12）中。

一种负压引流装置

技术领域

[0001] 本实用新型涉及一种引流装置，特别是一种一种结构简单、使用方便、具有满溢提示功能的负压引流装置，属于医疗器械技术领域。

背景技术

[0002] 负压引流装置广泛应用于医疗领域，一般的引流装置为单独的引流袋、引流瓶之类，在使用中存在诸多缺点；现有一种新型的引流装置，由带引流接口和负压接口的引流盖、引流带囊和外套瓶组成的引流装置，这种装置的负压吸引力好，能避免回流感染，读数清晰准确，而且外套瓶可多次使用；但引流盖和引流带囊均为一次性使用，用完之后需要将引流盖带着引流带囊从外套瓶上拔下；而且引流带囊是否装满需要由人来观察，操作十分不便。

实用新型内容

[0003] 本实用新型目的是为了克服现有技术的不足而提供一种结构简单、使用方便、具有满溢提示功能的负压引流装置。

[0004] 为达到上述目的，本实用新型采用的技术方案是：一种负压引流装置，包含盖体、负压引流袋、外套瓶、引流管和负压管；所述盖体设置在外套瓶的顶部；所述负压引流袋设置在外套瓶中；所述负压引流袋的上端设置在盖体的下部；所述盖体的上部设置有引流管接口和负压管接口；所述引流管接口和负压管接口均与负压引流袋相连通；所述引流管的一端设置在引流管接口上，另一端设置有引流接头；所述负压管的一端设置在负压管接口上，另一端与负压装置相连接；所述负压引流袋的上部设置有伸缩部。

[0005] 优选的，所述负压引流袋和外套瓶均透明，外套瓶上设置有刻度和对应的数值。

[0006] 优选的，所述负压引流袋侧部的外表面上布满颗粒状的凸起。

[0007] 优选的，所述盖体上设置有排液口，排液口上设置有密封盖。

[0008] 优选的，所述外套瓶上设置有卡臂。

[0009] 优选的，所述外套瓶上设置有负压转接管；所述负压转接管为设置有三个接口的三通管，负压转接管的一个接口与外套瓶的内部空间相连通；所述负压管分成两段，两段负压管分别连接在负压转接管的另外两个接口上。

[0010] 优选的，负压转接管设置在卡臂中。

[0011] 由于上述技术方案的运用，本实用新型与现有技术相比具有下列优点：

[0012] 本实用新型方案的负压引流装置组件，不使用时，伸缩部呈压缩状态；当负压引流袋装满时，伸缩部被引流液体撑开伸展，将盖体从外套瓶上顶开，具有满溢自动提示的功能；盖体被顶开后，可以带着装满的负压引流袋直接从外套瓶中取出，使医护人员操作起来更为便捷；负压引流袋上的模糊设置可以减轻病人看到自己血液时的不适的感觉，排液口便于医生从负压引流袋中抽样化验。

附图说明

[0013] 下面结合附图对本实用新型技术方案作进一步说明：

[0014] 附图 1 为本实用新型所述的负压引流装置的立体图；

[0015] 附图 2 为本实用新型所述的负压引流装置的盖体、负压引流袋和外套瓶的示意图；

[0016] 附图 3 为本实用新型所述的负压引流装置的负压引流袋的主视图；

[0017] 附图 4 为本实用新型所述的负压引流装置的一种使用状态的示意图；

[0018] 其中：1、盖体；2、负压引流袋；3、外套瓶；4、引流管；5、负压管；6、引流管接口；7、负压管接口；8、引流接头；9、伸缩部；10、排液口；11、密封盖；12、卡臂；13、负压转接管。

[0019] 具体实施方式

[0020] 下面结合附图及具体实施例对本实用新型作进一步的详细说明。

[0021] 如图 1-3 所示，本实用新型所述的一种负压引流装置，包含盖体 1、负压引流袋 2、外套瓶 3、引流管 4 和负压管 5；所述盖体 1 设置在外套瓶 3 的顶部；所述负压引流袋 2 设置在外套瓶 3 中；所述负压引流袋 2 的上端设置在盖体 1 的下部；所述负压引流袋 2 和外套瓶 3 均透明；所述负压引流袋 2 侧部的外表面上布满颗粒状的凸起，负压引流袋 2 的上部设置有可折叠状的伸缩部 9；所述外套瓶 3 上设置有卡臂 12、负压转接管 13 和刻度以及对应的数值未示出；所述负压转接管 13 设置在卡臂 12 上；所述负压转接管 13 为设置有三个接口的三通管，负压转接管 13 的一个接口与外套瓶 3 的内部空间相连通，另外两个接口分别设置在卡臂 12 的上下两侧；所述盖体 1 的上部设置有引流管接口 6、负压管接口 7 和排液口 10；所述排液口 10 上设置有密封盖 11；所述引流管接口 6 和负压管接口 7 均与负压引流袋 2 相连通；所述引流管 4 的一端设置在引流管接口 6 上，另一端设置有引流接头 8；所述负压管 5 分成两段，一段连接在负压管接口 7 和卡臂 12 上侧的负压转接管 13 上，另一段与卡臂 12 下侧的负压转接管 13 和负压装置未示出相连接。

[0022] 如图 4 所示，当负压引流袋 2 被引流液充满时，伸缩部 9 会被引流液撑开伸展，并将盖体 1 从外套瓶 3 上顶开。

[0023] 由于上述技术方案的运用，本实用新型与现有技术相比具有下列优点：

[0024] 本实用新型方案的负压引流装置组件，不使用时，伸缩部 9 呈压缩状态；当负压引流袋 2 装满时，伸缩部 9 被引流液体撑开伸展，将盖体 1 从外套瓶 3 上顶开，具有满溢自动提示的功能；盖体 1 被顶开后，可以带着装满的负压引流袋 2 直接从外套瓶 3 中取出，使医护人员操作起来更为便捷；负压引流袋 2 上的模糊设置可以减轻病人看到自己血液时的不适的感觉，排液口 10 便于医生从负压引流袋 2 中抽样化验。

[0025] 以上仅是本实用新型的具体应用范例，对本实用新型的保护范围不构成任何限制。凡采用等同变换或者等效替换而形成的技术方案，均落在本实用新型权利保护范围之内。

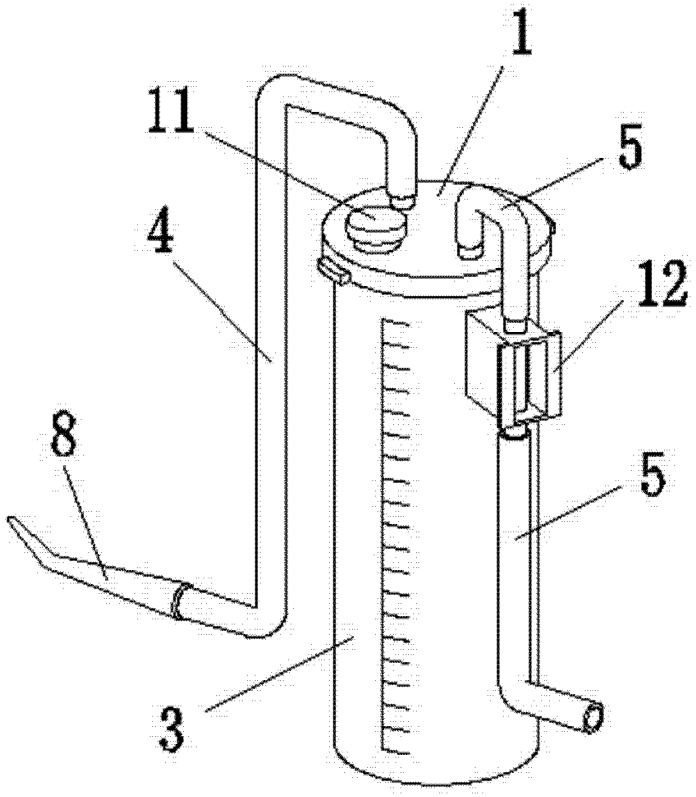

图 1

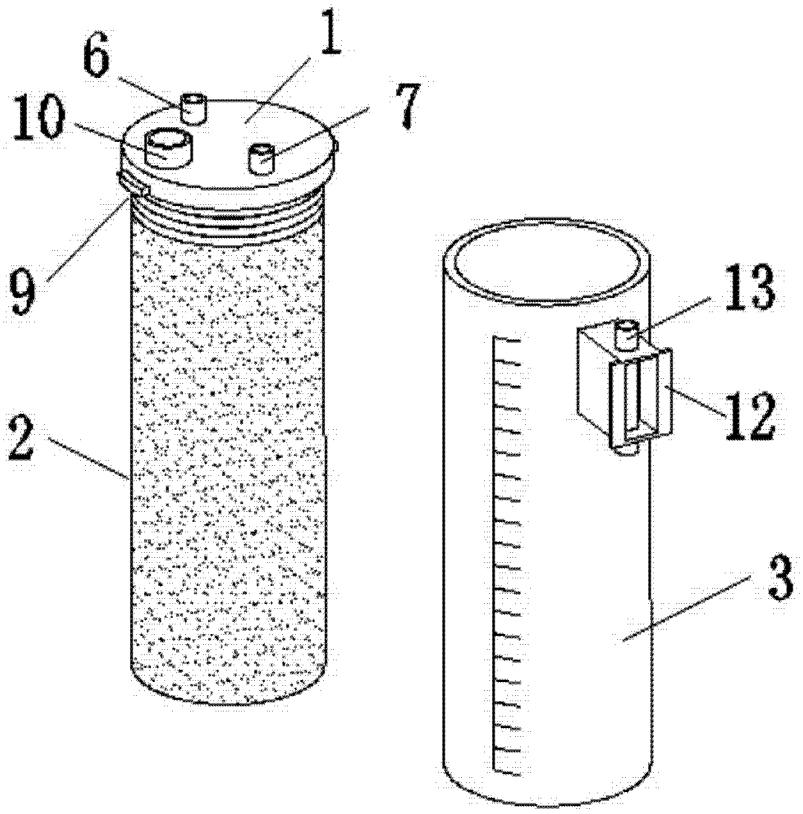

图 2

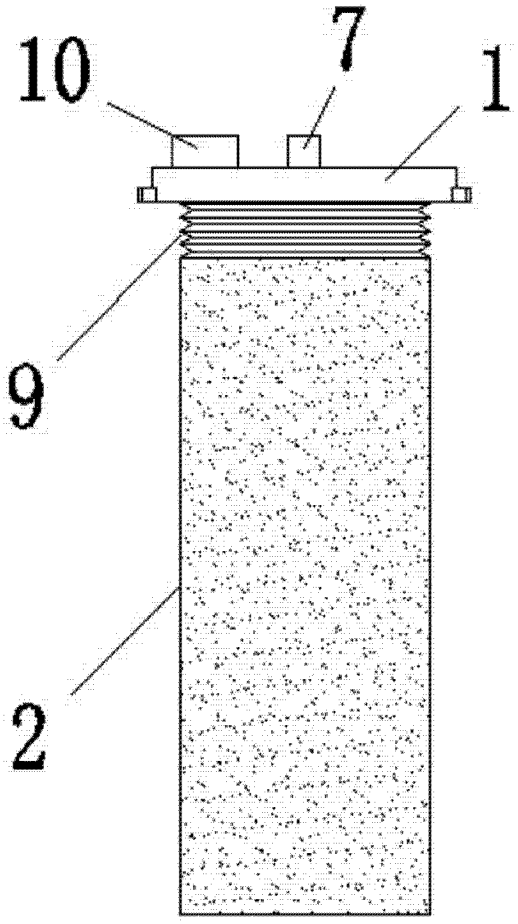

图 3

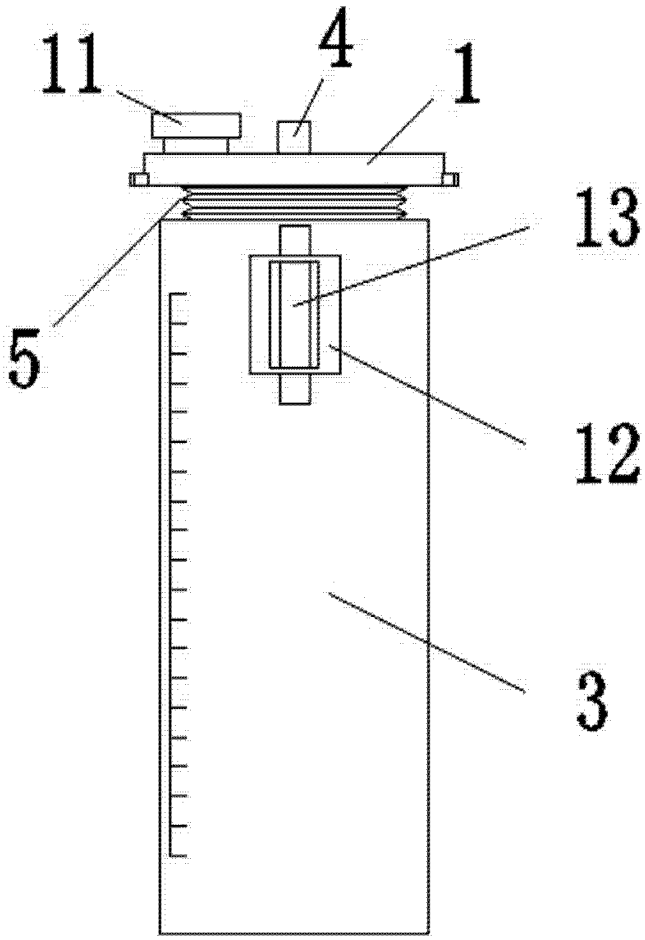

图 4