(19)中华人民共和国国家知识产权局

(12)实用新型专利

(10)授权公告号 CN 202621306 U
(45)授权公告日 2012.12.26

(21)申请号 201220281324.3

(22)申请日 2012.06.06

(73)专利权人 任水君
地址 311200 浙江省杭州市萧山区高桥住宅区 105 幢 2 单元 602 室

(72)发明人 任水君

(51)Int.Cl.
B03C 3/76(2006.01)

权利要求书 1 页 说明书 1 页 附图 2 页

(54)实用新型名称

电除尘器阴极振打装置机架腿

(57)摘要

本实用新型涉及一种除尘器零部件，尤其是涉及一种电除尘器阴极振打装置机架腿。其主要是解决现有技术所存在的除尘器阴极振打装置采用的机架腿结构较为复杂，安装较为不易，生产成本较高等的技术问题。本实用新型包括垂直钢板(1)，其特征在于所述的垂直钢板(1)中部设有水平钢板(2)，垂直钢板下端向上弯曲成钩体(3)，垂直钢板两侧设有垂直设立的侧加强筋(4)，侧加强筋上端伸出垂直钢板的上端面。

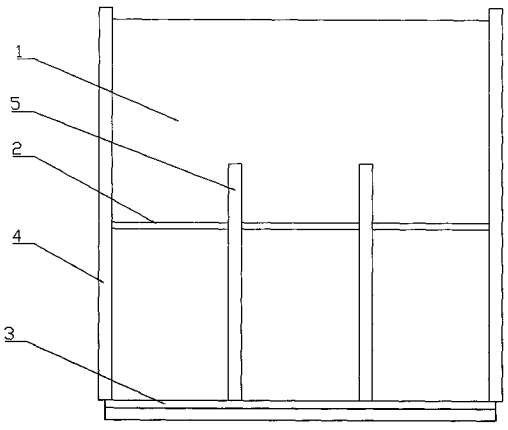

CN 202621306 U

1. 一种电除尘器阴极振打装置机架腿，包括垂直钢板 (1)，其特征在于所述的垂直钢板 (1) 中部设有水平钢板 (2)，垂直钢板下端向上弯曲成钩体 (3)，垂直钢板两侧设有垂直设立的侧加强筋 (4)，侧加强筋上端伸出垂直钢板的上端面。

2. 根据权利要求 1 所述的电除尘器阴极振打装置机架腿，其特征在于所述的水平钢板 (2) 与钩体 (3) 之间设有平行设置的两根中间加强筋 (5)。

电除尘器阴极振打装置机架腿

技术领域

[0001] 本实用新型涉及一种除尘器零部件，尤其是涉及一种电除尘器阴极振打装置机架腿。

背景技术

[0002] 随着现代工业的发展，粉尘对环境的污染以及人类的健康造成的影响日益严重，治理粉尘污染，净化人类的生存环境，已成为所有人的共识。为了维护生产环境洁净，必须及时清理被粉尘污染的场所。除尘器能广泛应用于清理抛光机、汽车、摩托车、弹簧行业磨簧机、化工、水泥建材、木材加工、粮食加工、制药、机械加工能行业。但是，目前使用的除尘器阴极振打装置机架腿的结构较为复杂，安装较为不易，生产成本较高。

实用新型内容

[0003] 本实用新型是提供一种电除尘器阴极振打装置机架腿，其主要是解决现有技术所存在的除尘器阴极振打装置采用的机架腿结构较为复杂，安装较为不易，生产成本较高等的技术问题。

[0004] 本实用新型的上述技术问题主要是通过下述技术方案得以解决的：

[0005] 本实用新型的电除尘器阴极振打装置机架腿，包括垂直钢板，所述的垂直钢板中部设有水平钢板，垂直钢板下端向上弯曲成钩体，垂直钢板两侧设有垂直设立的侧加强筋，侧加强筋上端伸出垂直钢板的上端面。

[0006] 作为优选，所述的水平钢板与钩体之间设有平行设置的两根中间加强筋。

[0007] 因此，本实用新型除尘器阴极振打装置采用的机架腿结构较为简单，安装较为容易，生产成本较低。

附图说明

[0008] 附图 1 是本实用新型的一种结构示意图；

[0009] 附图 2 是图 1 的侧面结构示意图。

具体实施方式

[0010] 下面通过实施例，并结合附图，对本实用新型的技术方案作进一步具体的说明。

[0011] 实施例：本例的电除尘器阴极振打装置机架腿，如图 1、图 2，包括垂直钢板 1，垂直钢板中部设有水平钢板 2，垂直钢板下端向上弯曲成钩体 3，垂直钢板两侧设有垂直设立的侧加强筋 4，侧加强筋上端伸出垂直钢板的上端面。水平钢板与钩体之间设有平行设置的两根中间加强筋 5。

[0012] 以上所述仅为本实用新型的具体实施例，但本实用新型的结构特征并不局限于此，任何本领域的技术人员在本实用新型的领域内，所作的变化或修饰皆涵盖在本实用新型的专利范围之中。

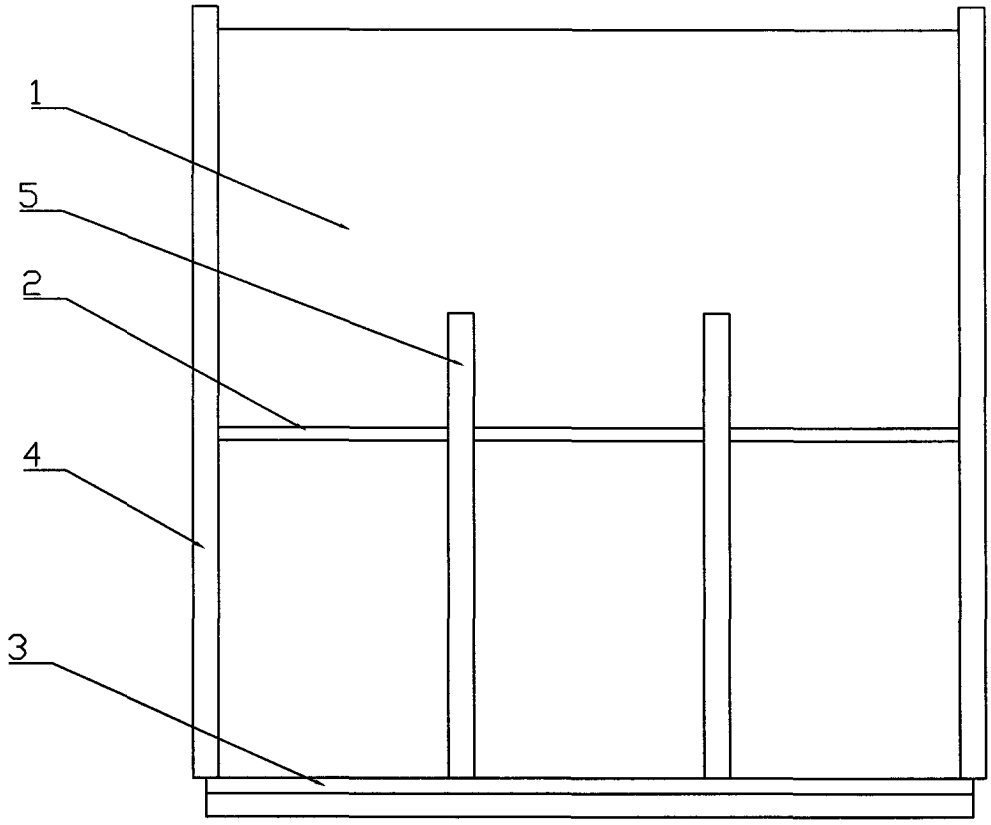

图 1

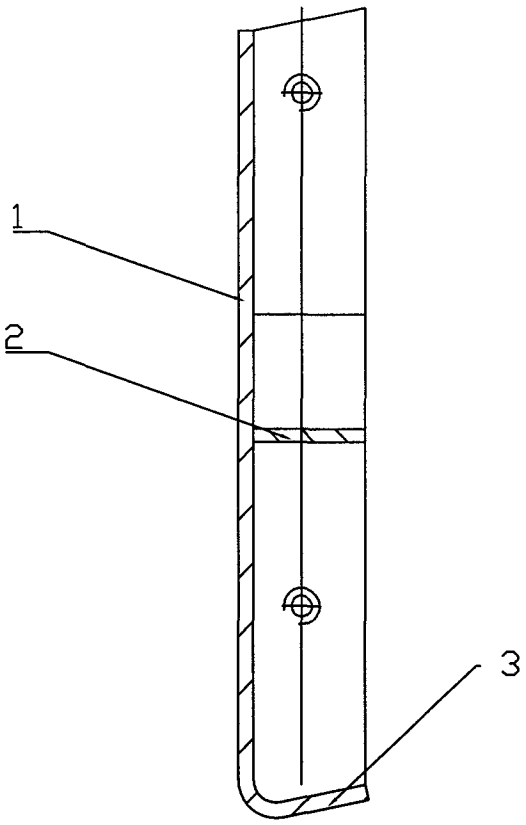

图 2