(19)中华人民共和国国家知识产权局

(12)实用新型专利

(10)授权公告号 CN 203915598 U
(45)授权公告日 2014.11.05

(21)申请号 201420189021.8

(22)申请日 2014.04.18

(73)专利权人 于海丽
地址 262700 山东省寿光市健康街 1233 号
寿光市人民医院

(72)发明人 于海丽

(74)专利代理机构 北京科亿知识产权代理事务所（普通合伙） 11350
代理人 史长敏

(51)Int.Cl.
A61M 3/02(2006.01)
A61H 35/00(2006.01)

权利要求书1页 说明书2页 附图1页

(54)实用新型名称

妇产科用阴部清洗装置

(57)摘要

本实用新型涉及一种妇产科用阴部清洗装置，属于医疗器械技术领域。包括储液器、外阴清洗器和阴道清洗器；所述储液器的顶部设置有加液口；所述储液器的顶部还设置有一安装平台，安装平台上固定安装有可向储液器内加压的气泵；所述外阴清洗器通过一号输液管与储液器的底部相连，且在外阴清洗器上密布有外阴喷液孔；所述阴道清洗器上密布有阴道喷液孔；所述阴道清洗器的底端通过连接管可拆卸地安装在外阴清洗器的中间位置；所述连接管通过二号输液管与储液器的底部相连。本实用新型设计合理、结构简单、使用方便，清洗效果更好。

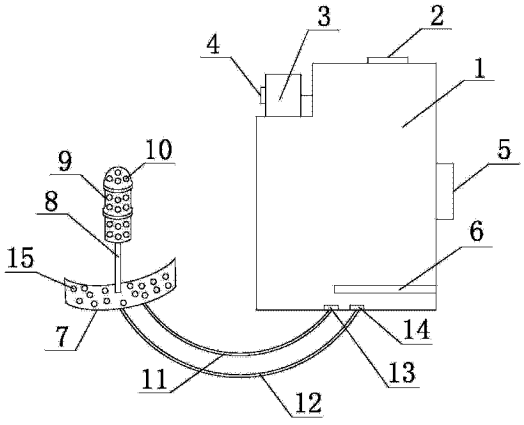

CN 203915598 U

1. 一种妇产科用阴部清洗装置，包括储液器（1），其特征在于：还包括外阴清洗器（7）和阴道清洗器（9）；所述储液器（1）的顶部设置有加液口（2）；所述储液器（1）的顶部还设置有一安装平台，安装平台上固定安装有可向储液器（1）内加压的气泵（3）；所述外阴清洗器（7）通过一号输液管（11）与储液器（1）的底部相连，且在外阴清洗器（7）上密布有外阴喷液孔（15）；所述阴道清洗器（9）上密布有阴道喷液孔（10）；所述阴道清洗器（9）的底端通过连接管（8）可拆卸地安装在外阴清洗器（7）的中间位置；所述连接管（8）通过二号输液管（12）与储液器（1）的底部相连。

2. 根据权利要求 1 所述的妇产科用阴部清洗装置，其特征在于：所述储液器（1）内设有加热器（6），并在储液器（1）的外壁上设有控制加热器（6）的恒温控温器（5）。

3. 根据权利要求 1 或 2 所述的妇产科用阴部清洗装置，其特征在于：所述阴道清洗器（9）是由软质材料制成的中空的圆柱体结构，在其外壁上设有环形凸起，其顶端为球面。

妇产科用阴部清洗装置

技术领域

[0001] 本实用新型涉及一种妇产科用阴部清洗装置，属于医疗器械技术领域。

背景技术

[0002] 妇产科经常会用到阴部清洗装置，针对妇产科阴道内外多种病症，适用范围很广，如：妇科手术前后的阴部清洗和杀菌；妇女细菌性及霉菌性阴道炎、宫颈炎等炎症的清洗和杀菌；孕妇产前、产后检查时，对孕妇的会阴部位进行的清洁和消毒。

[0003] 目前，常用的清洗装置功能单一，只能冲洗外阴或者只能冲洗阴道，不具备既能冲洗外阴，又能冲洗阴道的功能。而且，在清洗时，需要用手挤压储液器才能喷出清洗液，水流不稳定，使用不方便。

实用新型内容

[0004] 本实用新型的目的在于，提供一种妇产科用阴部清洗装置，解决以上技术问题。

[0005] 为解决上述问题，本实用新型所采用的技术方案是：

[0006] 一种妇产科用阴部清洗装置，包括储液器，其特征在于：还包括外阴清洗器和阴道清洗器；所述储液器的顶部设置有加液口；所述储液器的顶部还设置有一安装平台，安装平台上固定安装有可向储液器内加压的气泵；所述外阴清洗器通过一号输液管与储液器的底部相连，且在外阴清洗器上密布有外阴喷液孔；所述阴道清洗器上密布有阴道喷液孔；所述阴道清洗器的底端通过连接管可拆卸地安装在外阴清洗器的中间位置；所述连接管通过二号输液管与储液器的底部相连。

[0007] 进一步地说：

[0008] 所述储液器内设有加热器，并在储液器的外壁上设有控制加热器的恒温控温器。

[0009] 所述阴道清洗器是由软质材料制成的中空的圆柱体结构，在其外壁上设有环形凸起，其顶端为球面。

[0010] 有益效果：本实用新型设计合理、结构简单、使用方便，清洗效果更好，阴道清洗器和外阴清洗器为可拆卸连接，既可按需分别清洗阴道和外阴，也可同时清洗；气泵的设置替代了手动按压，同时保证了水流的稳定；加热器和恒温控温器的设置保证了洗液的温度，使得患者在清洗时的舒适性；阴道清洗器外壁上的环形凸起在清洗时可对阴道内壁起到刮擦作用，使得清洗更彻底。

附图说明

[0011] 图 1 为本实用新型的结构示意图。

具体实施方式

[0012] 下面结合附图和具体实施方式对本实用新型作进一步说明。

[0013] 参照图 1，本实用新型所述的妇产科用阴部清洗装置，包括储液器 1、外阴清洗器 7

和阴道清洗器9。所述储液器1的顶部设置有加液口2;所述储液器1的顶部还设置有一安装平台,安装平台上固定安装有可向储液器1内加压的气泵3。所述储液器1内设有加热器6,并在储液器1的外壁上设有控制加热器6的恒温控温器5。

[0014] 所述外阴清洗器7通过一号输液管11与储液器1的底部相连,且在外阴清洗器7上密布有外阴喷液孔15。

[0015] 所述阴道清洗器9是由软质材料制成的中空的圆柱体结构,在其外壁上设有环形凸起,其顶端为球面。在阴道清洗器9上密布有阴道喷液孔10;所述阴道清洗器9的底端通过连接管8可拆卸地安装在外阴清洗器7的中间位置;所述连接管8通过二号输液管12与储液器1的底部相连。

[0016] 使用前,按需安装好外阴清洗器7和阴道清洗器9。清洗前,先将清洗液由加液口2加入到储液器1内,将恒温控温器5设定好温度;打开加热电源,使加热器6工作,对储液器1内的清洗液进行加热,当加热到设定温度时,自动断电;清洗时,打开气泵开关4,按需打开外阴清洗器开关13和阴道清洗器开关14进行清洗;清洗完毕,依次关闭气泵开关4、外阴清洗器开关13、阴道清洗器开关14,拔下电源既可。

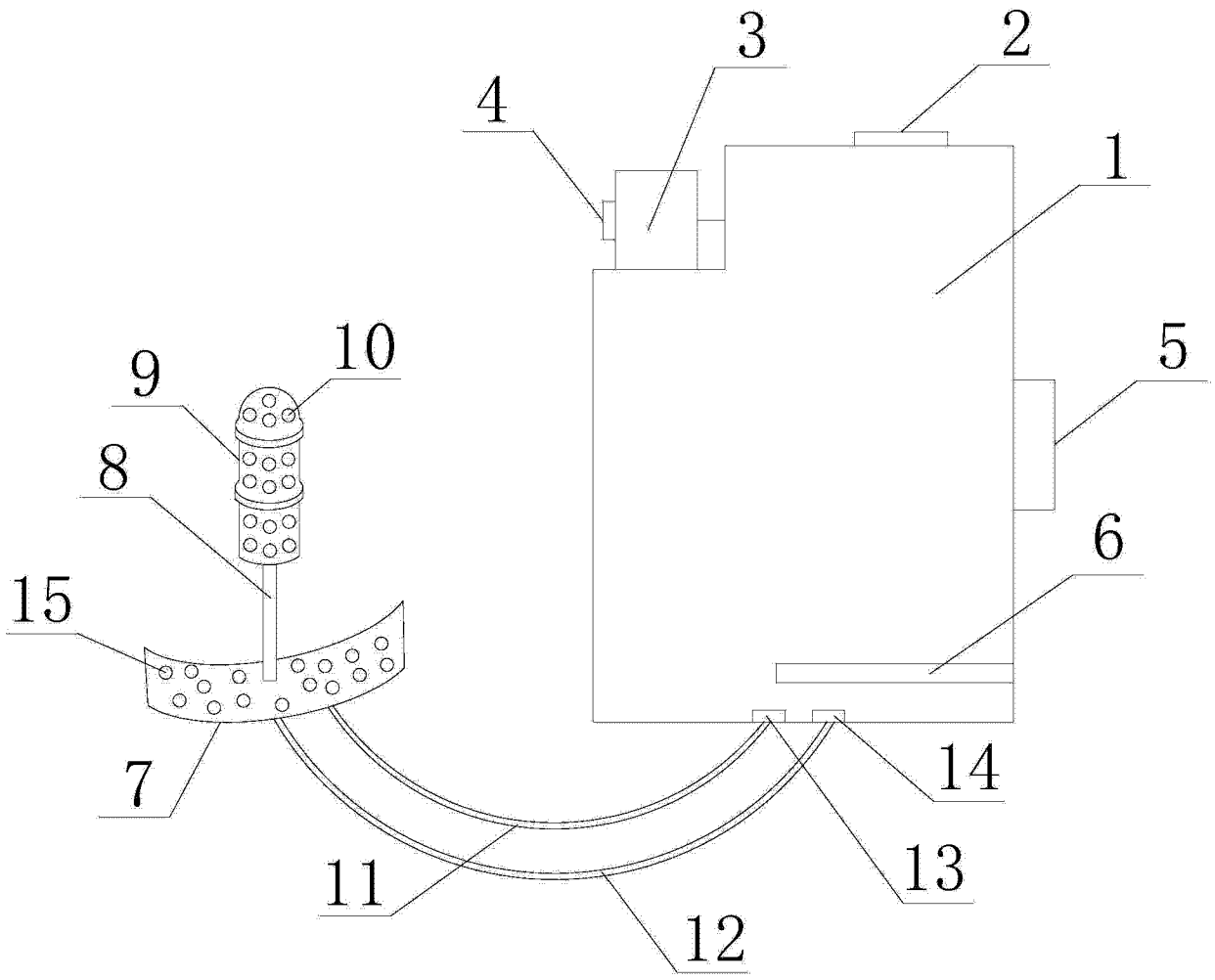

图 1