(19)中华人民共和国国家知识产权局

(12)发明专利申请

(10)申请公布号 CN 104921625 A
(43)申请公布日 2015.09.23

(21)申请号 201510262857.5

(22)申请日 2015.05.21

(71)申请人 广西南亚热带农业科学研究所
地址 532415 广西壮族自治区崇左市龙州县彬桥乡

(72)发明人 覃振师 罗莲凤 王文林 陈海生 陆祖正 陈远权 郑树芳 赵大宣 黄锡云 谭秋锦 汤秀华 肖海燕 许鹏 韦媛荣 龙运廷 黄洁津 何铣扬 莫庆道

(74)专利代理机构 广西南宁汇博专利代理有限公司 45114
代理人 谢美萱

(51)Int.Cl.
A47J 43/26(2006.01)

权利要求书1页 说明书2页 附图2页

(54)发明名称

一种澳洲坚果去壳装置

(57)摘要

本发明公开了一种澳洲坚果去壳装置，包括固定主体(1)、副手柄(2)与活动刀体(3)；其特征在于：所述固定主体(1)尾部设有主手柄(4)、头部设有固定钳体(5)，活动刀体(3)铰接在固定主体(1)头部与固定钳体(5)相对设置；所述副手柄(2)铰接在固定主体(1)上，与主手柄(4)相对；副手柄(2)内侧铰接有卡位扣(6)，连杆一(7)插入卡位扣(6)与副手柄(2)铰接；所述活动刀体(3)靠近末端位置铰接有连杆二(8)，连杆一(7)与连杆二(8)铰接相连。本发明的澳洲坚果去壳装置具有结构简单、能够有效固定坚果，力度易于控制、去壳方便省力等特点。

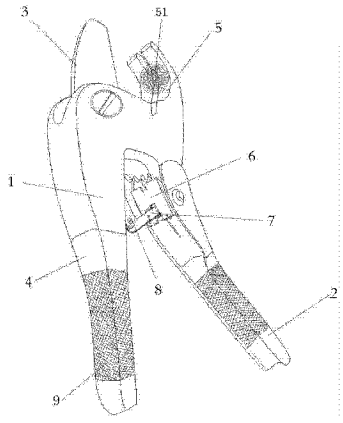

CN 104921625 A

1. 一种澳洲坚果去壳装置，包括固定主体（1）、副手柄（2）与活动刀体（3）；其特征在于：所述固定主体（1）尾部设有主手柄（4）、头部设有固定钳体（5），活动刀体（3）铰接在固定主体（1）头部与固定钳体（5）相对设置；所述副手柄（2）铰接在固定主体（1）上，与主手柄（4）相对；副手柄（2）内侧铰接有卡位扣（6），连杆一（7）插入卡位扣（6）与副手柄（2）铰接；所述活动刀体（3）靠近末端位置铰接有连杆二（8），连杆一（7）与连杆二（8）铰接相连。

2. 根据权利要求 1 所述的澳洲坚果去壳装置，其特征是：所述活动刀体（3）底部为半圆状并成型有刀齿（31）。

3. 根据权利要求 2 所述的澳洲坚果去壳装置，其特征是：所述卡位扣（6）一端卡扣在刀齿（31）上，另一端的凹槽（61）内插入连杆一（7）铰接在副手柄（2）上。

4. 根据权利要求 1 所述的澳洲坚果去壳装置，其特征是：所述固定钳体（5）为弧形钳体，钳体内侧设置有防滑凹槽（51）。

5. 根据权利要求 1 所述的澳洲坚果去壳装置，其特征是：所述主手柄（4）与副手柄（2）上设置有防滑部件（9），所述防滑部件（9）防滑橡胶或防滑纹。

一种澳洲坚果去壳装置

技术领域

[0001] 本发明涉及一种破壳工具，特别是一种澳洲坚果去壳装置。

背景技术

[0002] 澳洲坚果又名澳洲胡桃、昆士兰栗，夏威夷果，其果仁富含不饱和脂肪酸、蛋白质、维生素等，营养价值高，风味十分独特，素有“干果皇后”之称。澳洲坚果果壳坚硬，较难剥除。目前，家庭中普遍采用锤子或普通钳子来破除澳洲坚果果壳，直接用锤子砸的话，力度难以控制，容易将果仁一同砸碎，砸碎过程中果壳飞溅，容易弹射伤人和物，而且噪音大。普通的钳子，通常钳口是直的，而澳洲坚果果壳圆滑，不易控制，容易滑落出去，效率低。

发明内容

[0003] 本发明的目的是提供一种结构简单，易于控制、利用活动刀体与固定钳体切割、挤压去壳，方便省力的澳洲坚果去壳装置。

[0004] 为了实现上述目的，本发明所采取的措施：

一种澳洲坚果去壳装置，包括固定主体、副手柄与活动刀体；所述固定主体尾部设有主手柄、头部设有固定钳体，活动刀体铰接在固定主体头部与固定钳体相对设置；所述副手柄铰接在固定主体上，与主手柄相对；副手柄内侧铰接有卡位扣，连杆一插入卡位扣与副手柄铰接；所述活动刀体靠近末端位置铰接有连杆二，连杆一与连杆二铰接相连。

[0005] 作为方案优选，所述活动刀体底部为半圆状并成型有刀齿。

[0006] 作为方案优选，所述卡位扣一端卡扣在刀齿上，另一端的凹槽内插入连杆一铰接在副手柄上。为了弹性的良好及易于转动，在凹槽内放置弹簧。

[0007] 作为方案优选，所述固定钳体为弧形钳体，钳体内侧设置有防滑凹槽，以便于固定澳洲坚果。

[0008] 为了便于控制，主手柄与副手柄上设置有防滑部件，所述防滑部件防滑橡胶或防滑纹。

[0009] 本发明的有益效果：

1、本发明采用连杆及卡位扣的推拉作用来控制手柄之间的往复运动而拉动活动刀体运动，促使固定钳体和活动刀体相互切割、挤压破壳，起到半自动的效果，且结构简单，力度易于控制、去壳方便省力。

[0010] 2、本发明的固定钳体采用弧形钳体设置，内设防滑凹槽，使得坚果能够有效固定在钳体内，避免由于传统钳子与坚果表面接触面小而导致滑落或掉落的现象，而且力度也易于控制。

附图说明

[0011] 图 1 是本发明的立体结构示意图；

图 2 是图 1 中活动刀体的装配结构示意图。

[0012] 图中，固定主体 1，副手柄 2，活动刀体 3，刀齿 31，主手柄 4，固定钳体 5，防滑凹槽 51，卡位扣 6，凹槽 61，连杆一 7，连杆二 8，防滑部件 9。

具体实施方式

[0013] 下面结合附图对本发明进行进一步说明，但不作为对本发明的限制。

[0014] 实施例 1

一种澳洲坚果去壳装置(如图 1~2 所示)，包括固定主体 1、副手柄 2 与活动刀体 3；固定主体 1 尾部设有主手柄 4、头部设有固定钳体 5，固定钳体 5 为弧形钳体，钳体内侧设置有防滑凹槽 51。活动刀体 3 铰接在固定主体 1 头部与固定钳体 5 相对设置，活动刀体 3 底部为半圆状并成型有刀齿 31。副手柄 2 铰接在固定主体 1 上，与主手柄 4 相对；副手柄 2 内侧铰接有卡位扣 6，连杆一 7 插入卡位扣 6 的凹槽 61 与副手柄 2 铰接，卡位扣 6 另一端卡扣在刀齿 31 上。主手柄 4 与副手柄 2 上设置有防滑部件 9，防滑部件 9 为防滑橡胶。

[0015] 工作原理：工作时，通过控制活动刀体 3 的打开和挤压两个过程来实现澳洲坚果的破壳。打开活动刀体 3 时，一手握住主手柄 4，另一只手握住副手柄 2 往外拉，通过卡位扣 6 对刀齿 31 的向后的推动及连杆一 7 和连杆二 8 对活动刀体 3 的拉动作用，活动刀体 3 向外旋转，即活动刀体 3 打开处于开启状态。去壳时，将澳洲坚果放入固定钳体 5 的防滑凹槽 51 内，双手握住主手柄 4 和副手柄 2，使副手柄 2 并向内挤压，卡位扣 6 通过卡紧刀齿 31 来推动活动刀体 3 旋转向固定钳体 5 的位置进行挤压，将澳洲坚果壳挤破，即可去壳。

[0016] 实施例 2

一种澳洲坚果去壳装置，包括固定主体 1、副手柄 2 与活动刀体 3；固定主体 1 尾部设有主手柄 4、头部设有固定钳体 5，固定钳体 5 为弧形钳体，钳体内侧设置有防滑凹槽 51。活动刀体 3 铰接在固定主体 1 头部与固定钳体 5 相对设置，活动刀体 3 底部为半圆状并成型有刀齿 31。副手柄 2 铰接在固定主体 1 上，与主手柄 4 相对；副手柄 2 内侧铰接有卡位扣 6，连杆一 7 插入卡位扣 6 的凹槽 61 与副手柄 2 铰接，卡位扣 6 另一端卡扣在刀齿 31 上。主手柄 4 与副手柄 2 上设置有防滑部件 9，防滑部件 9 为防滑纹。

[0017] 工作原理同实施例 1。

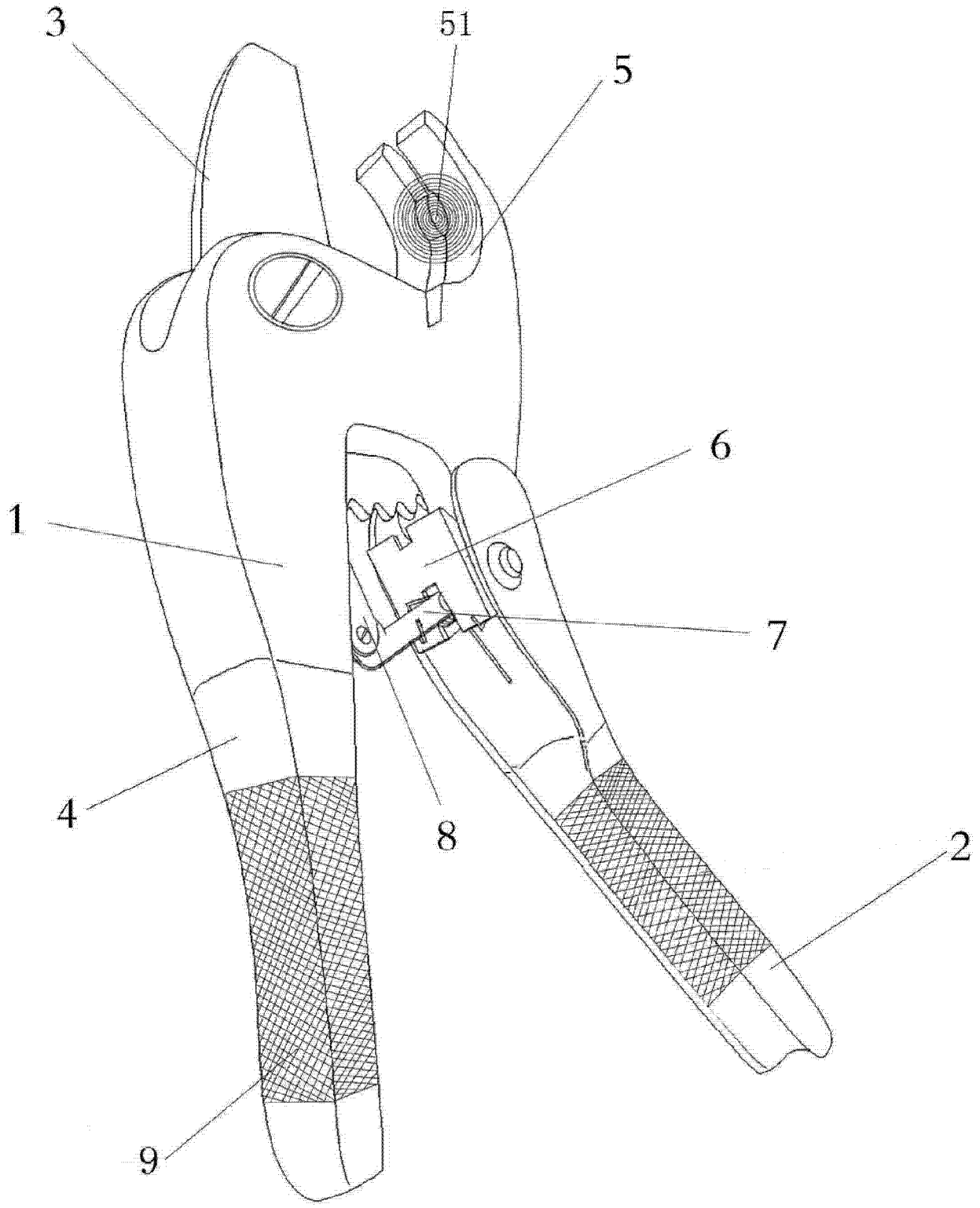

图 1

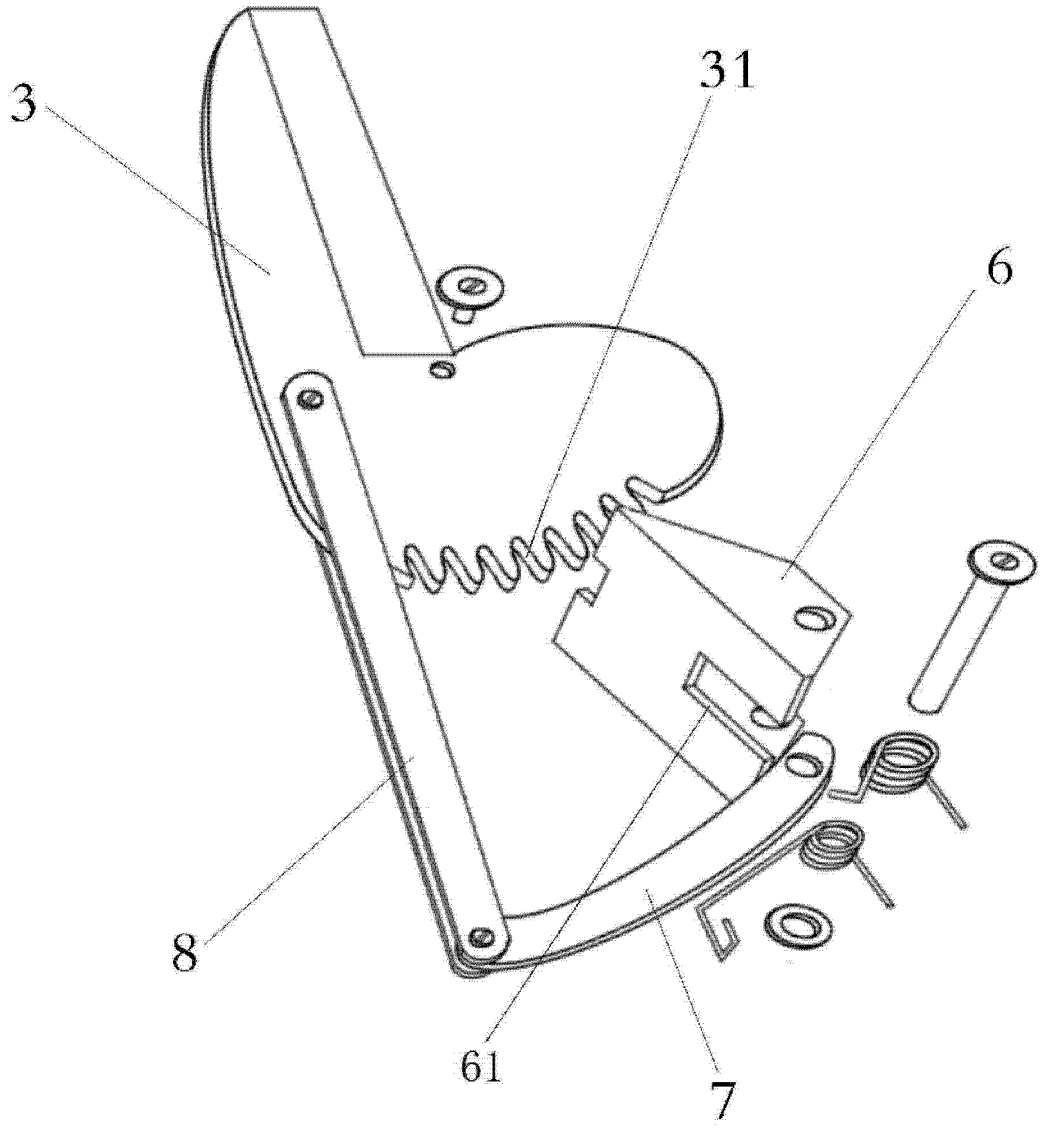

图 2