(19)中华人民共和国国家知识产权局

(12)实用新型专利

(10)授权公告号 CN 207949538 U
(45)授权公告日 2018.10.12

(21)申请号 201720801900.5

(22)申请日 2017.06.25

(73)专利权人 俞长兴
地址 315450 浙江省余姚市马渚镇东一路328号

(72)发明人 俞长兴

(51)Int.Cl.
A47G 19/22(2006.01)

权利要求书1页 说明书1页 附图1页

(54)实用新型名称

一种新型的儿童饮水壶盖开关结构

(57)摘要

本实用新型公开了一种新型的儿童饮水壶盖开关结构，包括本体和翻盖，所述的翻盖通过主轴销安装在本体上，翻盖内套设有按钮和封水固定件，按钮设在封水固定件的上部，翻盖内通过小轴销安装有锁扣，封水固定件内压入有弹簧，封水固定件的外部套设有封水硅胶套；所述的主轴销上套设有扭簧；所述的本体的下部连接有螺纹键，螺纹键的外部套设有密封圈；本实用新型的有益效果：实用，生产成本低，结构新颖，打开方便，关闭牢靠，使用简单。

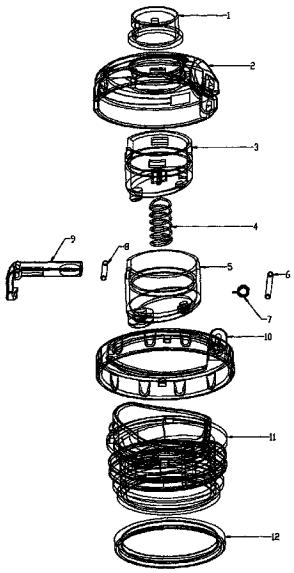

CN 207949538 U

1.一种新型的儿童饮水壶盖开关结构，包括本体(10)和翻盖(2)，其特征在于：所述的翻盖(2)通过主轴销(6)安装在本体(10)上，翻盖(2)内套设有按钮(1)和封水固定件(3)，按钮(1)设在封水固定件(3)的上部，翻盖(2)内通过小轴销(8)安装有锁扣(9)，封水固定件(3)内压入有弹簧(4)，封水固定件(3)的外部套设有封水硅胶套(5)。

2.根据权利要求1所述的一种新型的儿童饮水壶盖开关结构，其特征在于：所述的主轴销(6)上套设有扭簧(7)。

3.根据权利要求1或2所述的一种新型的儿童饮水壶盖开关结构，其特征在于：所述的本体(10)的下部连接有螺纹键(11)，螺纹键(11)的外部套设有密封圈(12)。

4.根据权利要求3所述的一种新型的儿童饮水壶盖开关结构，其特征在于：所述的锁扣(9)成一个L型。

一种新型的儿童饮水壶盖开关结构

技术领域

[0001] 本实用新型涉及一种儿童饮水壶部件，特别涉及一种新型的儿童饮水壶盖开关结构。

背景技术

[0002] 目前，市场上的同类产品，没有安装锁扣装置，使用不方便，不够牢靠。

实用新型内容

[0003] 本实用新型所要解决的技术问题是针对现有技术的不足，提供一种新型的儿童饮水壶盖开关结构。

[0004] 为了实现上述目的，本实用新型所采取的措施：

[0005] 一种新型的儿童饮水壶盖开关结构，包括本体和翻盖，所述的翻盖通过主轴销安装在本体上，翻盖内套设有按钮和封水固定件，按钮设在封水固定件的上部，翻盖内通过小轴销安装有锁扣，封水固定件内压入有弹簧，封水固定件的外部套设有封水硅胶套；

[0006] 所述的主轴销上套设有扭簧；

[0007] 所述的本体的下部连接有螺纹键，螺纹键的外部套设有密封圈；

[0008] 所述的锁扣成一个L型

[0009] 本实用新型的有益效果：实用，生产成本低，结构新颖，打开方便，关闭牢靠，使用简单。

附图说明

[0010] 图1，本实用新型的分解结构示意图。

具体实施方式

[0011] 一种新型的儿童饮水壶盖开关结构，包括本体10和翻盖2，所述的翻盖2通过主轴销6安装在本体10上，翻盖2内套设有按钮1 和封水固定件3，按钮1设在封水固定件3的上部，翻盖2内通过小轴销8安装有锁扣9，封水固定件3内压入有弹簧4，封水固定件3 的外部套设有封水硅胶套5。

[0012] 本实用新型通过增加锁扣9，打开方便，关闭后，牢固，使用简便，避免了盖子的自动打开、漏水。无外力情况下，锁扣9挡住按钮1，避免了按钮1移动，漏水情况。需要按压按钮1的时候，沿小轴销8转动锁扣9，锁扣9脱离按钮1，即可按压下按钮1。

[0013] 所述的主轴销6上套设有扭簧7。

[0014] 所述的本体10的下部连接有螺纹键11，螺纹键11的外部套设有密封圈12。

[0015] 所述的锁扣9成一个L型。

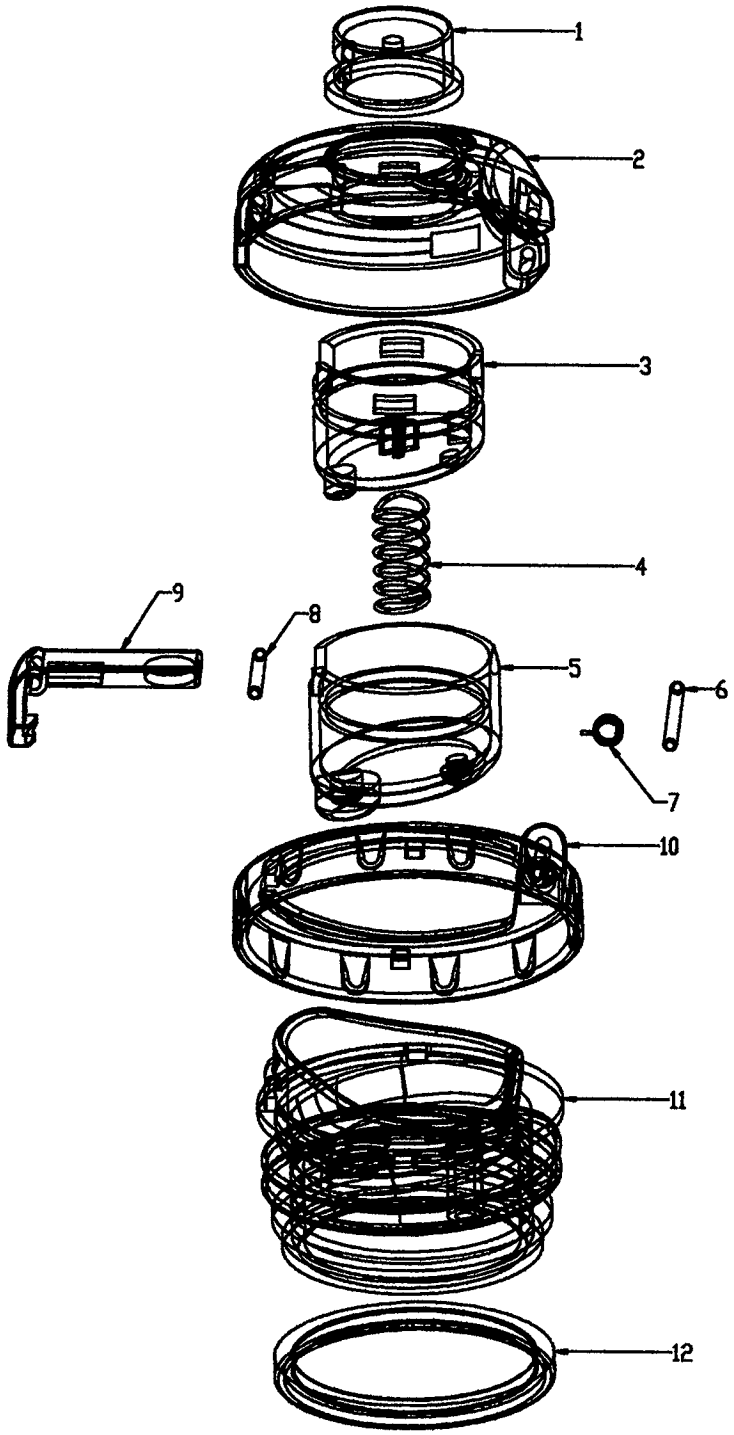

图1