(19)国家知识产权局

(12)实用新型专利

(10)授权公告号 CN 216985746 U
(45)授权公告日 2022.07.19

(21)申请号 202123420291.4

(22)申请日 2021.12.31

(73)专利权人 亚宝药业集团股份有限公司
地址 044600 山西省运城市芮城县富民路43号

(72)发明人 李建国 马晓 焦晓荣 薛辉 张伟峰

(74)专利代理机构 北京柏杉松知识产权代理事务所(普通合伙) 11413
专利代理师 刘继富 王春伟

(51)Int.Cl.
A61K 9/70(2006.01)
A61K 36/67(2006.01)
A61K 47/44(2017.01)

权利要求书1页 说明书3页 附图1页

(54)实用新型名称

一种防粘防流的外用透皮贴剂

(57)摘要

本实用新型公开一种防粘防流的外用透皮贴剂，其包括胶粘层、药膏、覆膜层和防粘纸层。其中，所述胶粘层具有粘性的一面设置有药膏，所述药膏与胶粘层相对的一面设置有覆膜层，所述覆膜层再与所述防粘纸层接触，所述防粘纸层垂直覆盖在胶粘层、药膏和覆膜层的上方。本实用新型在药膏表面增加了覆膜层，能够有效解决药膏会随防粘纸层的离开而被带走或部分带走的问题，同时覆膜层的存在还能有效减缓药膏遇热融流现象的发生，保证了药膏使用的舒适度，提高了患者对贴剂使用的依从性。

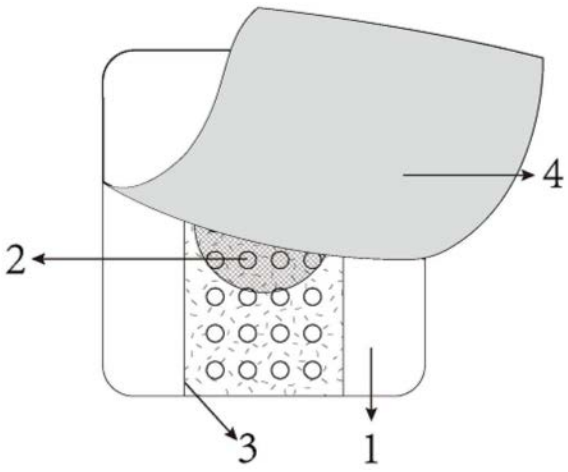

CN 216985746 U

1.一种外用透皮贴剂,包括胶粘层(1)、药膏(2)、覆膜层(3)和防粘纸层(4),其特征是,所述胶粘层(1)有粘性的一面设置有药膏(2);所述药膏(2)与胶粘层(1)相对的一面是覆膜层(3);所述覆膜层(3)再与所述防粘纸层(4)接触,所述防粘纸层(4)垂直覆盖在胶粘层(1)、药膏(2)和覆膜层(3)的上方。

2.根据权利要求1所述的外用透皮贴剂,其特征是,所述覆膜层(3)的面积大于药膏(2)的面积并覆盖药膏(2)且超出药膏(2)的边缘部分粘在胶粘层(1)上。

3.根据权利要求2所述的外用透皮贴剂,其特征是,所述覆膜层(3)的面积为药膏(2)面积的1.5～2.5倍。

4.根据权利要求2所述的外用透皮贴剂,其特征是,所述覆膜层(3)的形状为圆形或方形,所述覆膜层(3)的面积为药膏(2)面积的2～2.5倍。

5.根据权利要求2所述的外用透皮贴剂,其特征是,所述覆膜层(3)的形状为条形,所述覆膜层(3)的面积为药膏(2)面积的1.5～2倍。

6.根据权利要求1-5任一项所述的外用透皮贴剂,其特征是,所述覆膜层(3)为无孔膜或打孔膜。

7.根据权利要求6所述的外用透皮贴剂,其特征是,所述覆膜层(3)为打孔膜。

8.根据权利要求1-5任一项所述的外用透皮贴剂,其特征是,所述覆膜层(3)采用丙纶无纺布、聚乙烯微孔膜、聚丙烯无纺布或硅胶垫保护膜材料。

9.根据权利要求8所述的外用透皮贴剂,其特征是,所述覆膜层采用聚丙烯无纺布或聚乙烯微孔膜。

10.根据权利要求9所述的外用透皮贴剂,其特征是,所述覆膜层(3)采用聚乙烯微孔膜。

11.根据权利要求1所述的外用透皮贴剂,其特征是,所述胶粘层(1)为涂布有胶的硅凝胶带或水刺无纺布。

12.根据权利要求11所述的外用透皮贴剂,其特征是,所述胶粘层(1)上设置有透气网孔。

13.根据权利要求1所述的外用透皮贴剂,其特征是,所述胶粘层(1)在药膏(2)位置还设置有防渗层(5),防渗层(5)的面积大于药膏(2)面积并覆过药膏(2)。

14.根据权利要求13所述的外用透皮贴剂,其特征是,所述防渗层(5)为珠光膜。

15.根据权利要求1所述的外用透皮贴剂,其特征是,所述防粘纸层(4)包括基质和防粘材料,所述防粘材料上设置有防粘涂层,所述防粘涂层与覆膜层(3)直接接触。

16.根据权利要求15所述的外用透皮贴剂,其特征是,所述防粘材料为聚乙烯PE,所述防粘涂层为硅油,所述基质为纸或无纺布。

一种防粘防流的外用透皮贴剂

技术领域

[0001] 本实用新型涉及医药外用药品领域，具体地，涉及一种外用透皮贴剂。

背景技术

[0002] 药品外用透皮贴剂是指药物通过皮肤角质层吸收进入体内、产生药效的一种给药协同，其具有避免肝脏首过效应、避免胃肠给药副作用、使用方便、毒副作用小等贴点，是一种使药物通过皮肤吸收产生全身或局部治疗作用的贴剂。

[0003] 现有的外用透皮贴剂通常包括三个部分：胶粘层、药膏和防粘纸层。使用时，撕掉防粘纸，将黏有药膏的胶贴贴于皮肤表面即可。但是，在撕去防粘纸时，经常会出现药膏不是完整留在胶粘层一侧，而是跟随防粘纸一起被带走或部分带走的现象，使用者还需要动手将药膏再放回胶粘层一侧，易造成药物有效成分损失和使用的不便；而且，外用透皮贴剂多为软膏剂产品，膏药会直接与皮肤接触，在使用过程中会因人体本身的热量传递导致药膏融流出现严重变形，弄脏衣物或身体其他部位，造成诸多使用上的不便，尤其在天气较热时尤为明显，这会导致有效成分无法完全抵达作用部位，造成药物有效成分的损失，同时造成患者对该贴剂的使用依从性变差，影响患者的使用意向。

实用新型内容

[0004] 为解决上述技术问题，本实用新型提供了一种防粘防流的外用透皮贴剂。

[0005] 本实用新型提供一种外用透皮贴剂，包括胶粘层、药膏、覆膜层和防粘纸层。其中，所述胶粘层具有粘性的一面设置有药膏，所述药膏与胶粘层相对的一面是覆膜层，所述覆膜层再与所述防粘纸层接触，所述防粘纸层垂直覆盖在胶粘层、药膏和覆膜层的上方。

[0006] 在本实用新型的一个实施方案中，所述覆膜层的面积大于药膏的面积并覆盖药膏且超出药膏的边缘部分粘在所述胶粘层上；优选地，所述覆膜层的面积为药膏面积的1.5～2.5倍，覆膜层可以有效覆盖和固定所述药膏，防止其跟随防粘纸层的撕去发生移动；所述覆膜层没有粘性，面积太大会影响胶粘层和防粘纸层的粘结效果。

[0007] 在本实用新型的一个实施方案中，所述覆膜层的形状可以为条形、圆形或方形，优选地，所述覆膜层的形状为条形，以便于自动化生产。

[0008] 在本实用新型的一个实施方案中，所述覆膜层的形状为圆形或方形，所述覆膜层的面积为药膏面积的2～2.5倍。

[0009] 在本实用新型的一个实施方案中，所述覆膜层的形状为条形，所述覆膜层的面积为药膏面积的1.5～2倍。

[0010] 在本实用新型的一个实施方案中，所述覆膜层可以为无孔膜或打孔膜，优选地，所述覆膜层为打孔膜，以确保药膏有效成分的透过性。

[0011] 在本实用新型的一个实施方案中，所述覆膜层可以采用丙纶无纺布、聚乙烯微孔膜、聚丙烯无纺布、硅胶垫等保护膜材料，以保证药膏有效成分透过性的同时防止由于覆膜层与皮肤直接接触而造成的致敏性；优选地，所述覆膜层采用聚丙烯无纺布或聚乙烯微孔

膜，更优选地，所述薄膜层采用聚乙烯微孔膜。

[0012] 在本实用新型的一个实施方案中，所述胶粘层为涂布有胶的硅凝胶带或水刺无纺布；优选地，所述胶粘层上设置有透气网孔，可防止胶粘层直接接触皮肤因不透气引起的皮肤不适。

[0013] 在本实用新型的一个实施方案中，所述胶粘层在药膏位置还设置有防渗层，所述防渗层的面积大于药膏的面积并覆过药膏，可防止药膏渗透透过胶粘层，造成有效成分流失，或者弄脏衣物；优选地，所述防渗层为珠光膜。

[0014] 在本实用新型的一个实施方案中，所述防粘纸层包括基质和防粘材料，其中防粘材料上设置有防粘涂层，所述防粘涂层与覆膜层直接接触；优选地，所述防粘材料为聚乙烯PE，防粘涂层为硅油，所述基质为纸或无纺布。

[0015] 在本实用新型的一个实施方案中，所述药膏为以丁香、肉桂、荜茇、凡士林、羊毛脂、甘油、氮酮为原料，经煎煮、浓缩、粉粹、调合、压制成的圆饼状药膏。

[0016] 使用时，撕掉透皮贴剂的防粘纸层，将表面有覆膜层的药膏直接粘在皮肤上，轻轻按压胶粘层周围，使其黏贴在皮肤即可。

[0017] 本实用新型的有益效果如下：

[0018] (1)由于在药膏表面增加了覆膜层，不论采用何种撕开方式，药膏均不会随着防粘纸层的离开而被带走或部分带走，能够有效解决药膏与防粘纸层黏连的问题，可以使药膏完整、完全的保留在胶粘层上；同时覆膜层可对药膏起到固定作用，在高温环境或人体出汗时，人体与药膏之间发生热量传递，覆膜层的存在能有效减缓药膏融流现象的发生，保证了药膏使用的舒适度，同时提高了药膏的使用率，避免造成药膏浪费。

[0019] (2)本实用新型的透皮贴剂，在满足贴敷时间和贴敷舒适度的情况下，能够实现较少的药膏皮肤残留；添加覆膜层后的透皮贴剂与未添加覆膜层的透皮贴剂相比，有效成分的透过率无明显差异，且产品的质量稳定性能够满足大生产的要求，大大增加患者的使用依从性。

附图说明

[0020] 图1是根据本实用新型透皮贴剂的结构示意图，此处选用的是条形覆膜层，其上设置有多孔。

[0021] 图2是根据本实用新型实施方式的透皮贴剂撕掉防粘纸层后的结构侧视示意图。

[0022] 附图标记说明：1为胶粘层、2为药膏、3为覆膜层、4为防粘纸层、5为防渗层

具体实施方式

[0023] 下面结合附图对本实用新型的技术方案进行清楚、完整的描述。

[0024] 实施例1：

[0025] 一种外用透皮贴剂，如图1和图2所示，包括胶粘层1、药膏2、覆膜层3和防粘纸层4。其中，所述胶粘层1采用的是涂布有胶的水刺无纺布，该无纺布上设置有透气网孔，以防止与皮肤长时间接触因不透气造成皮肤不适；在胶粘层1沿中心位置设置一圈防渗层5，该防渗层5为珠光膜，所述胶粘层1具有粘性的一面设置有药膏2；所述药膏2设置在所述胶粘层1的中间防渗层5上，可防止药膏2渗透胶粘层1弄脏衣物；所述药膏2上设置有一个条形的覆

膜层3，该覆膜层3采用的是聚乙烯微孔膜材料，并且覆膜层3上设置有多孔，以使得药膏2有效成分更好地透过；所述覆膜层3的设置面积约为药膏面积的2倍，以保证固定药膏2的同时，不会因覆膜层3不具有粘性而影响胶粘层1和防粘纸层4的粘结效果；所述防粘纸层4垂直覆盖在胶粘层1、药膏2和覆膜层3的上方，其包括基质部分和防粘材料部分，基质部分采用的是普通无纺布，防粘材料上还设置有防粘涂层，防粘材料采用的是聚乙烯PE，防粘涂层采用的是硅油，硅油涂层直接与覆膜层接触，最后所述防粘纸层4与胶粘层1粘结构成整个完整的贴剂。

[0026] 使用时，撕掉透皮贴剂的防粘纸层4，将表面有覆膜层3的药膏2直接粘在皮肤上，轻轻按压贴剂的胶粘层1，对该贴剂进行固定即可。覆膜层3的存在可以确保在撕掉防粘纸层4时，药膏2不会随着防粘纸层4的撕去被带走，保证药膏的完整性，有效解决了药膏2与防粘层4黏连的问题；而且覆膜层3的存在，还可以对药膏起到固定作用，在人体与药膏之间发生热量传递时，能够有效减缓药膏融流现象的发生，保证了药膏使用的舒适度，同时避免了药膏的浪费。

[0027] 以上仅为本实用新型的优选实施例而已，并不用于限制本实用新型，尽管参照前述实施例对本实用新型进行了详细的说明，对于本领域的技术人员来说，其依然可以对前述各实施例所记载的技术方案进行修改，或者对其中部分技术特征进行等同替换，凡在本实用新型的精神和原则之内，所作的任何修改、等同替换、改进等，均应包含在本实用新型的保护范围之内。

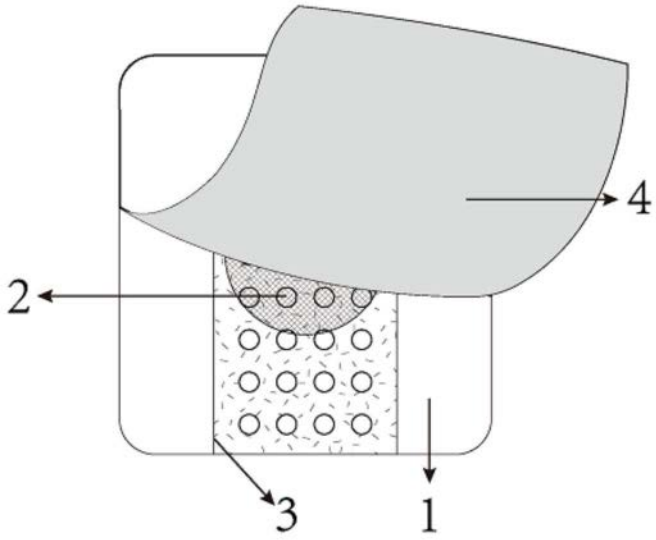

图1

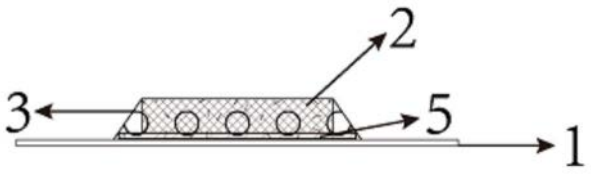

图2