(19) 대한민국특허청(KR)
(12) 공개특허공보(A)

(11) 공개번호 10-2013-0053294
(43) 공개일자 2013년05월23일

(51) 국제특허분류(Int. Cl.)
D06F 59/00 (2006.01) *D06F 57/02* (2006.01)
(21) 출원번호 10-2011-0119041
(22) 출원일자 2011년11월15일
심사청구일자 2011년11월15일

(71) 출원인
최병조
대구광역시 달서구 장산1길 100 (용산동)
(72) 발명자
최병조
대구광역시 달서구 장산1길 100 (용산동)
(74) 대리인
최종혁

전체 청구항 수 : 총 9 항

(54) 발명의 명칭 **속옷 가리개를 갖는 접이식 빨래 건조대**

(57) 요 약

본 발명은 상기와 같은 문제점을 해결하기 위한 것으로, 베란다의 천장에 형성되는 빨래 건조대에 걸어 사용하거나, 바닥에 세우는 방식으로 건조대를 사용할 수 있게 접이식으로 설치함과 함께 빨래 건조대에 걸린 속옷을 외부에서는 볼 수 없도록 별도의 가리개를 형성하여 속옷을 보호할 수 있는 속옷 가리개를 갖는 접이식 빨래 건조대를 제공하는데 그 목적이 있으며, 상기의 목적을 달성하기 위한 수단으로서, 속옷을 외부에서 볼 수 없도록 가리개를 형성시킴과 함께 베란다에 형성된 빨래 건조대에 거는 방식으로 사용하거나 빨래 건조대를 접어 보관할 수 있고, 다수의 빨래 집게를 구비하여 협소한 장소에서도 많은 양의 빨래를 널 수 있도록 접이식 받침대를 갖는 중심 지지대와, 상기 중심 지지대는 2단으로 형성되어 그 높이가 조절되며, 상기 중심 지지대의 상측에는 다수의 절첩식 살대를 작동시키는 살대 고정구와, 지지바를 잡아 회동시키는 지지바 고정구와, 보강 살대를 지지하는 보강 살대 받침구를 형성하며, 상기 지지바의 끝단에는 가리개를 고정한 가리개 고정봉을 일체로 형성시켜 상기 중심 지지대의 승강 작동에 의해 접어지거나 펼쳐질 수 있도록 구성되는 속옷 가리개를 갖는 접이식 빨래 건조대를 제공하고자 하는 것이다,

대 표 도 - 도1

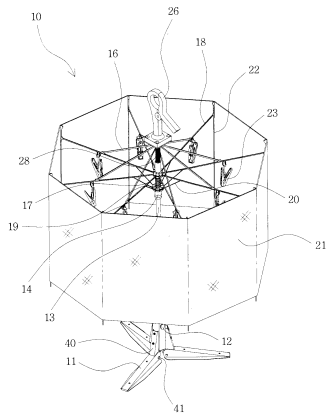

특허청구의 범위

청구항 1

실내 또는 실외의 바닥 및 천장에 설치해 놓고 소형 빨래를 널어 건조시킬 수 있는 빨래 건조대(10)에 있어서,

속옷을 외부에서 볼 수 없도록 형성되는 가리개(21)와;

다수의 빨래 집게를 구비하여 협소한 장소에서도 많은 양의 빨래를 널 수 있도록 접이식 받침대(11)를 갖는 중심 지지대(13)와;

상기 중심 지지대(13)는 2단으로 형성되어 그 높이가 조절되며,

상기 중심 지지대(13)의 상측에는 다수의 절첩식 살대(16)를 작동시키는 살대 고정구(15)와; 지지바(18)를 잡아 회동시키는 지지바 고정구(17)와; 보강 살대(20)를 지지하는 보강 살대 받침구(19)를 일체로 갖는 승강부재(14)를 형성하고,

상기 지지바(18)의 끝단에는 가리개(21)를 고정한 가리개 고정봉(22)을 일체로 형성시킨 다음 상기 중심 지지대(13)에 삽입된 상기 승강부재(14)의 승강 작동에 의해 가리개(21)는 접어지거나 펼쳐질 수 있도록 구성함을 특징으로 하는 속옷 가리개를 갖는 접이식 빨래 건조대.

청구항 2

제 1항에 있어서,

상기 중심 지지대(13) 하측에는 고정턱(27')을 형성하되, 상기 고정턱(27') 부분은 승강부재(14) 내부에 걸려 고정되면서 빨래 건조대(10)의 가리개(21)를 접을 수 있도록 구성함을 특징으로 하는 속옷 가리개를 갖는 접이식 빨래 건조대.

청구항 3

제 1항에 있어서,

상기 중심 지지대(13)의 하측에 조립된 접이식 받침대(11)의 일 측에는 승강부재(14)를 상승시키기 위한 버튼(12)을 형성하되, 상기 버튼(12)은 고정턱(27')을 작동시켜 승강부재(14)를 상승과 함께 빨래 건조대(10)의 가리개(21)를 펼칠 수 있도록 구성함을 특징으로 하는 속옷 가리개를 갖는 접이식 빨래 건조대.

청구항 4

제 1항에 있어서,

상기 빨래 건조대(10)의 중심 지지대(13) 하측에 형성되는 접이식 받침대(11)는 브래킷(40)에 형성된 고정핀(41)을 중심으로 회전되면서 접거나 펼쳐질 수 있도록 구성함을 특징으로 하는 속옷 가리개를 갖는 접이식 빨래 건조대.

청구항 5

제 1항에 있어서,

상기 빨래 건조대(10)의 상측에는 고정걸이(26)를 형성시킴과 함께 상기 고정걸이(26)는 베란다 걸이대(31)에 걸려 고정되도록 구성함을 특징으로 하는 속옷 가리개를 갖는 접이식 빨래 건조대.

청구항 6

제 1항에 있어서,

상기 지지바(18)에는 빨래집게(23)와 일체로 형성된 고정구(24)를 고정하기 위한 고정걸이(26)가 형성되도록 구성함을 특징으로 하는 속옷 가리개를 갖는 접이식 빨래 건조대.

청구항 7

제 1항에 있어서,

상기 가리개(21)를 부분별로 절개하는 절개부(21')를 구성하여 속옷의 거치에 편리하도록 함을 더 포함하여서 됨을 특징으로 하는 속옷 가리개를 갖는 접이식 빨래 건조대.

청구항 8

제 1항에 있어서,

상기 지지바(18)의 회전핀(30)에 조립된 절첩식 살대(16)의 타 측은 살대 고정구(15)에 조립되도록 구성함을 특징으로 하는 속옷 가리개를 갖는 접이식 빨래 건조대.

청구항 9

제 1항에 있어서,

상기 빨래 건조대(10)는 베란다에 형성된 빨래 걸이대(31)에 거는 방식 또는 실내외 바닥에 세우는 방식으로 사용할 수 있음과 함께 상기 빨래 건조대(10)를 접어서 보관할 수 있고, 상기 빨래 건조대(10)에 걸린 속옷을 외부에서는 볼 수 없도록 가리개(21)가 형성되는 것을 포함하여 구성된 것을 특징으로 하는 속옷 가리개를 갖는 접이식 빨래 건조대.

명 세 서

기 술 분 야

[0001] 본 발명은 속옷 가리개를 갖는 접이식 빨래 건조대에 관한 것으로, 보다 상세하게는 속옷을 외부에서 볼 수 없도록 가리개를 형성시킴과 함께 빨래 건조대를 접어 보관할 수 있고 다수의 빨래 집게를 구비하여 협소한 장소에서도 많은 양의 빨래를 널 수 있는 속옷 가리개를 갖는 접이식 빨래 건조대에 관한 것이다.

배 경 기 술

[0002] 일반적으로 빨래 건조대는 빨래를 매달아 말리는 기구를 말하는 것으로 주거 공간에 구애받지 않고 실내·외 장소에 비치해 놓고 세탁물을 간편히 널어놓고 말릴 수 있다.

[0003] 한편, 아파트나 다세대주택의 베란다 공간의 천장에는 세탁물을 매달아 놓고 말릴 수 있는 견인형 빨래 건조대가 형성되어 있다.

[0004] 이와 같은 구조의 빨래 건조대는 외부에 그대로 노출되는 구조라 건조대에 매달린 세탁물을 쉽게 볼 수 있는 문제점이 있다.

[0005] 따라서, 비교적 작은 크기의 세탁물인 여자 속옷 등은 그대로 노출되어 있어 분실의 염려가 있으며, 또한 세탁물을 널어 놓는 사용자도 속옷 등을 공개적으로 널어 놓기가 불편한 상황이다.

[0006] 또한, 양측이 대응되어 상부가 힌지체결되는 빨래 건조대는 소정의 형상을 갖으며 소정의 형상 사이에 빨래를 널 수 있는 빨래걸이 봉이 설치되는 지지대와 상기 지지대의 상부 꼭지점을 중심으로 힌지 가능하도록 대응되는 지지대가 형성되어 힌지에 의하여 양측으로 벌어져 사용시 지지대를 벌려 빨래 건조대를 세우고 상기 빨래걸이 봉에 빨래걸이 봉에 빨래를 널 수 있도록 구성되어 있다.

[0007] 이와 같은 구조의 빨래 건조대는 이동성은 편리하지만 보관시 별도의 수납 공간을 많이 차지하는 문제점이 있다.

발명의 내용

해결하려는 과제

[0008] 본 발명은 상기와 같은 문제점을 해결하기 위한 것으로, 베란다의 천장에 형성되는 빨래 건조대에 걸어 사용하거나, 바닥에 세우는 방식으로 건조대를 사용할 수 있게 접이식으로 설치함과 함께 빨래 건조대에 걸린 속옷을 외부에서는 볼 수 없도록 별도의 가리개를 형성하여 속옷을 보호할 수 있는 속옷 가리개를 갖는 접이식 빨래 건

조대를 제공하는데 그 목적이 있다.

과제의 해결 수단

[0009] 전술한 기술적 과제를 달성하기 위한 수단으로서, 속옷을 외부에서 볼 수 없도록 가리개를 형성시킴과 함께 베란다에 형성된 빨래 건조대에 거는 방식으로 사용하거나 빨래 건조대를 접어 보관할 수 있고, 다수의 빨래 집게를 구비하여 협소한 장소에서도 많은 양의 빨래를 널 수 있도록 접이식 받침대를 갖는 중심 지지대와, 상기 중심 지지대는 2단으로 형성되어 그 높이가 조절되며, 상기 중심 지지대의 상측에는 다수의 절첩식 살대를 작동시키는 살대 고정구와, 지지바를 잡아 회동시키는 지지바 고정구와, 보강 살대를 지지하는 보강 살대 받침구를 형성하며, 상기 지지바의 끝단에는 가리개를 고정한 가리개 고정봉을 일체로 형성시켜 상기 중심 지지대의 승강 작동에 의해 접어지거나 펼쳐질 수 있도록 구성되는 속옷 가리개를 갖는 접이식 빨래 건조대를 제공하고자 하는 것이다,

발명의 효과

[0010] 본 발명의 접이식 뻘래 건조대는 베란다에 형성된 건조대에 거는 방식과 실내외에 세우는 방식으로 사용할 수 있어 좁은 공간에 설치가 용이하면서 이동성이 띄어나며, 보관시 수납 공간을 최소화할 수 있는 특징이 있다.

[0011] 그리고, 본 발명의 접이식 빨래 건조대는 외부에서 속옷 등의 빨래가 보이지 않아 개인의 프라이버시가 침해될 염려가 없는 효과가 있다.

도면의 간단한 설명

[0012] 도 1은 본 발명의 사용 상태를 계략적으로 나타낸 사시도.

도 2는 본 발명의 빨래 건조대가 접어진 상태를 나타낸 사시도.

도 3은 본 발명의 빨래 건조대에 형성된 접이식 받침대가 접어진 상태를 나타낸 사시도.

도 4는 본 발명의 사용 상태를 나타낸 참고도.

도 5는 본 발명의 요부를 나타낸 참고도.

도 6 및 도 7, 도 8, 도 9는 본 발명의 요부를 발췌하여 확대한 상태의 사시도.

도 10은 본 발명의 사용 상태를 나타낸 참고도.

도 11은 본 발명의 또 다른 실시예를 나타낸 참고도.

발명을 실시하기 위한 구체적인 내용

[0013] 아래에서는 첨부한 도면을 참조하여 본 발명이 속하는 기술분야에서 통상의 지식을 가진 자가 용이하게 실시할 수 있도록 본 발명의 실시예를 상세히 설명한다. 그러나 본 발명은 여러 가지 상이한 형태로 구현될 수 있으며, 여기에서 설명하는 실시예에 한정되지 않는다.

[0014] 그리고, 도면에서 본 발명을 명확하게 설명하기 위해서 설명과 관계없는 부분은 생략하였으며, 명세서 전체를 통하여 유사한 부분에 대해서는 유사한 도면 부호를 붙였다.

[0015] 명세서 전체에서, 어떤 부분이 어떤 구성요소를 포함한다고 할 때, 이는 특별히 반대되는 기재가 없는 한 다른 구성요소를 제어하는 것이 아니라 다른 구성요소를 더 포함할 수 있는 것을 의미한다.

[0016] 먼저, 도 1 및 도 10과 같이 본 발명은 베란다에 형성된 빨래 걸이대(31)에 거는 방식으로 사용하거나 아니면 실내외 바닥에 세우는 방식으로 사용할 수 있음과 함께 상기 빨래 건조대(10)를 접어 보관할 수 있고, 또한 빨래 건조대(10)에 걸린 속옷 등을 외부에서는 볼 수 없도록 가리개(21)를 형성하게 된다.

[0017] 그리고, 도 4와 같이 다수의 빨래 집게(23)를 구비하여 협소한 장소에서도 많은 양의 빨래를 널 수 있도록 접이식 받침대(11)를 갖는 중심 지지대(13)와, 상기 중심 지지대(13)는 2단으로 형성되어 그 높이가 조절되며, 상기 중심 지지대(13)의 상측에는 다수의 절첩식 살대(16)를 작동시키는 살대 고정구(15)와, 지지바(18)를 잡아 회동시키는 지지바 고정구(17)가 형성된다.

[0018] 또한, 도 7과 같이 보강살대(20)를 지지하는 보강 살대 받침구(19)를 형성하며, 상기 지지바(18)의 끝단에는 도

9와 같이 가리개(21)를 고정한 가리개 고정봉(22)을 일체로 형성시켜 상기 중심 지지대(13)에 조립된 승강부재(14)의 승강 작동에 의해 접어지거나 펼쳐질 수 있는 구성이다.

[0019] 한편, 상기 지지바(18)에는 도 8과 같이 빨래집게(23)와 일체로 형성된 고정구(24)를 고정하기 위한 고정걸이(26)가 형성되어 있다.

[0020] 그리고, 본 발명의 빨래 건조대(10)를 도 3 및 도 5와 같이 접는 경우에는 중심 지지대(13)에 조립된 승강부재(14)를 하강시킬 수 있으며, 이때 중심 지지대(17) 하측에 형성된 고정턱(27') 부분이 승강부재(14) 내부에 걸리면서 고정될 수 있다.

[0021] 여기서, 승강부재(14)의 하강과 동시에 지지바 고정구(17)와 보강 살대 받침구(19) 또한, 상기 승강부재(14)와 일체로 하강 될 수 있다.

[0022] 여기서, 상기 지지바 고정구(17)에 결합된 지지바(18)는 세워지게 됨과 아울러 가리개 고정봉(22)을 이동시켜 가리개(21)를 접을 수 있는 구성이다.

[0023] 여기서, 지지바(18)의 회전핀(30)에 조립된 절첩식 살대(16)의 타 측은 살대 고정구(15)에 조립되어 있다.

[0024] 따라서, 상기 승강부재(14)가 중심 지지대(13)를 타고 하강하는 경우 상기 지지바(18)는 동시에 세워지게 된다.

[0025] 한편, 빨래 건조대(10)를 펼치고자 하는 경우에는 접이식 받침대(11) 일 측에 형성된 버튼(12)을 누르면 고정턱(27')은 승강부재(14)에서 분리됨과 함께 중심 지지대(13)를 2단으로 세우게 된다.

[0026] 그리고, 승강부재(14) 와 일체로 형성된 살대고정구(15). 지지바 고정구(17), 보강살대 고정구(19)에 각각으로 조립되어진 절첩식 살대(16). 지지바(18), 보강살대(20)는 동시에 펼쳐지면서 가리개 고정봉(22)에 형성된 가리개(21)를 도 1과 같이 펼칠 수 있는 구성이다.

[0027] 한편, 도 10과 같이 빨래 건조대(10)를 베란다 걸이대(31)에 고정시키는 경우에는 고정걸이(26)를 사용하게 된다.

[0028] 여기서, 빨래 건조대(10) 하측에 형성된 접이식 받침대(11)는 브래킷(40)에 형성된 고정핀(41)을 중심으로 회전시켜 접게 된다.

[0029] 따라서, 본 발명의 빨래 건조대(10)를 아파트 베란다 빨래걸이대(31)에 걸어 고정시킬 수 있다.

[0030] 또한, 빨래 건조대(10)를 실내외 바닥에 세우는 경우에는 접이식 받침대(11)도 1과 같이 펼쳐 안전하게 빨래 건조대(10)를 안전하게 받치면서 지지할 수 있는 구성이다.

[0031] 그리고, 빨래 건조대(10)의 지지바(18)에 형성된 빨래집게(23)에는 속옷 등의 빨래를 물리게 할 수 있다.

[0032] 이때, 외부에서는 가리개(21)에 의해 빨래집게(23)에 물린 빨래들은 전혀 보이지 않게 되는 효과가 있다.

[0033] 한편, 도 11과 같이 가리개(21)의 전면에는 절개부(21')를 형성하게 되며, 상기 절개부(21')는 개방될 수 있어 외부에서 빨래를 널거나 거둘 때 편리하게 된다.

[0034] 이상과 같이 본 발명은 빨래 건조대(10)에 자동으로 펼쳐지거나 접을 수 있는 가리개(21)를 형성하여 개인의 취향이 나타나는 속옷을 외부에서는 전혀 볼 수 없는 구성이다.

[0035] 또한, 본 발명의 접이식 뻘래 건조대는 베란다에 형성된 빨래걸이대에 거는 방식과 실내외에 세우는 방식으로 사용할 수 있어 좁은 공간에 설치가 용이하면서 이동성이 띄어나며, 보관시 수납 공간을 최소화할 수 있는 특징이 있다.

[0036] 그리고, 본 발명의 접이식 빨래 건조대는 외부에서 속옷 등의 빨래가 보이지 않아 개인의 프라이버시가 침해될 염려가 없는 효과가 있다.

[0037] 전술한 본 발명의 설명은 예시를 위한 것이며, 본 발명이 속하는 기술분야의 통상의 지식을 가진 자는 본 발명의 기술적 사상이나 필수적인 특징을 변경하지 않고서 다른 구체적인 형태로 쉽게 변형이 가능하다는 것을 이해할 수 있을 것이다.

[0038] 그러므로 이상에서 기술한 실시예들은 모든 면에서 예시적인 것이며 한정적이 아닌 것으로 이해해야만 한다. 예를 들어 단일형으로 설명되어 있는 각 구성요소는 분산되어 실시될 수도 있으며, 마찬가지로 분산된 것으로 설명되어 있는 구성요소들도 결합 된 형태로 실시될 수 있다.

[0039] 본 발명의 범위는 상기 상세한 설명보다는 후술하는 특허청구범위에 의하여 나타내어지며, 특허청구범위의 의미 및 범위 그리고 그 균등 개념으로부터 도출되는 모든 변경 또는 변형된 형태가 본 발명의 범위에 포함되는 것으로 해석되어야 한다.

부호의 설명

[0040] 10. 빨래 건조대 11. 접이식 받침대

12. 버튼 13. 중심 지지대

14. 승강부재 15. 살대 고정구

16. 절첩식 살대 17. 지지바 고정구

18. 지지바 19. 보강 살대 받침구

20. 보강살대 21. 가리개

21'. 절개부 22. 가리개 고정봉

23. 빨래집게 24. 빨래집게 고정링

25. 고정핀 26. 고정걸이 27,27'. 고정턱

28. 스프링

29,30. 회전핀 31. 베란다 빨래걸이대

40. 브래킷 41. 고정핀

도면

도면1

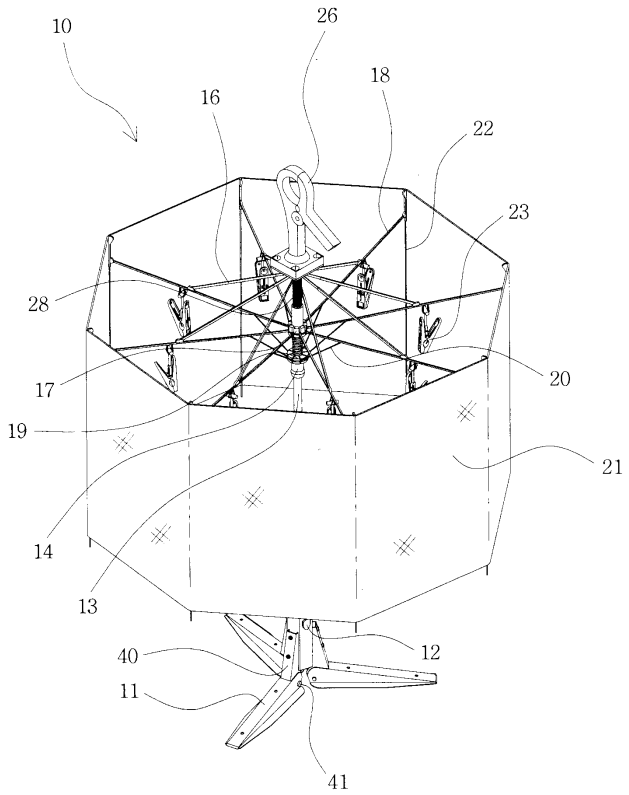

도면2

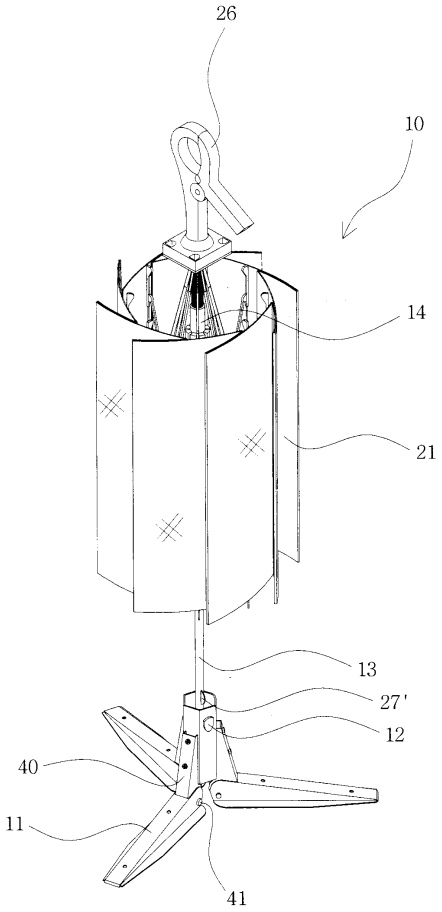

도면3

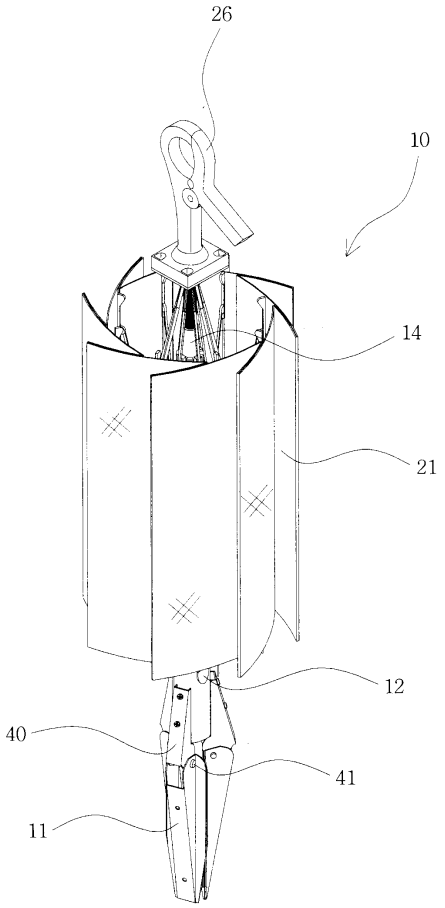

도면4

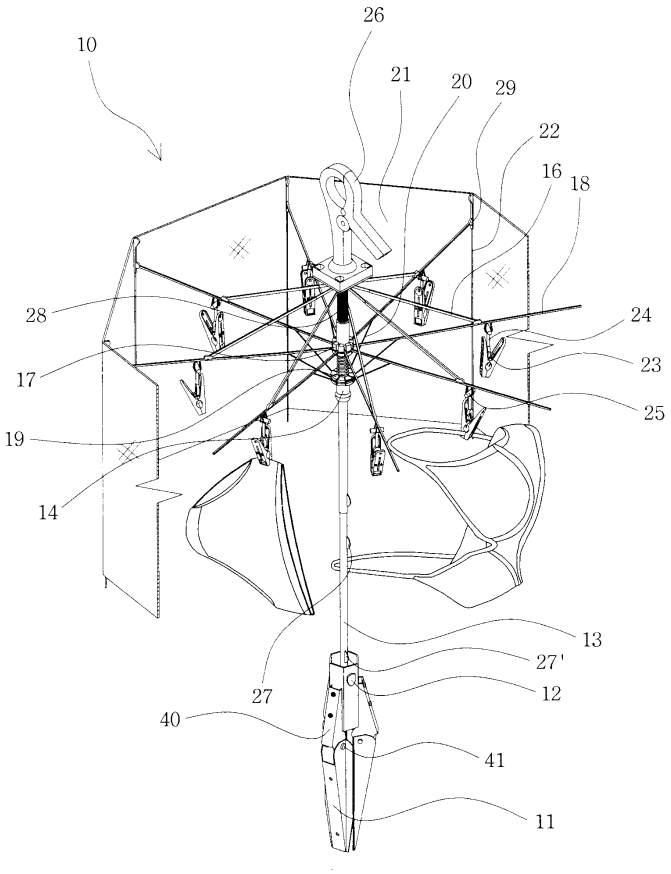

도면5

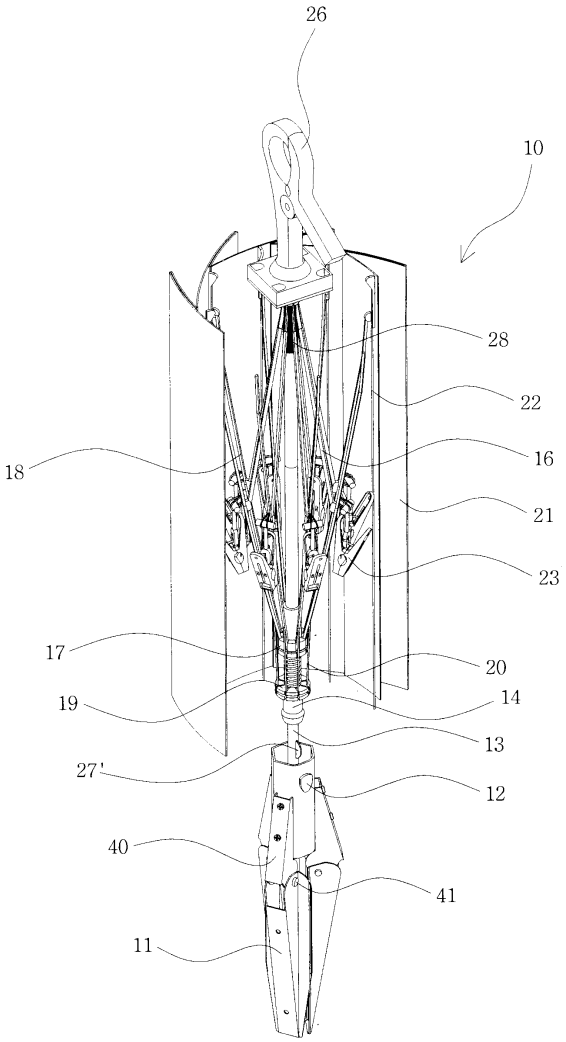

도면6

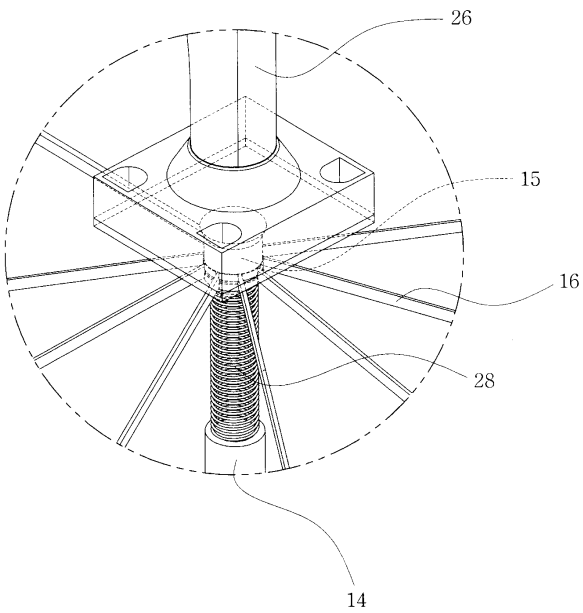

도면7

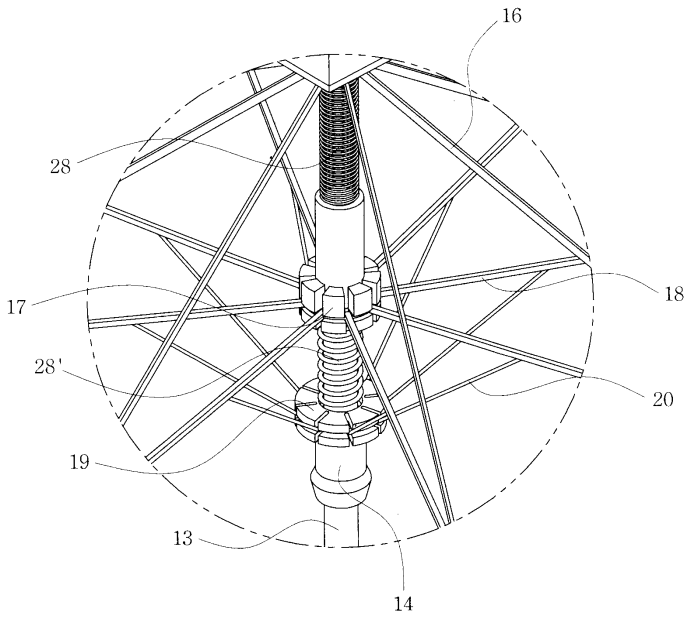

도면8

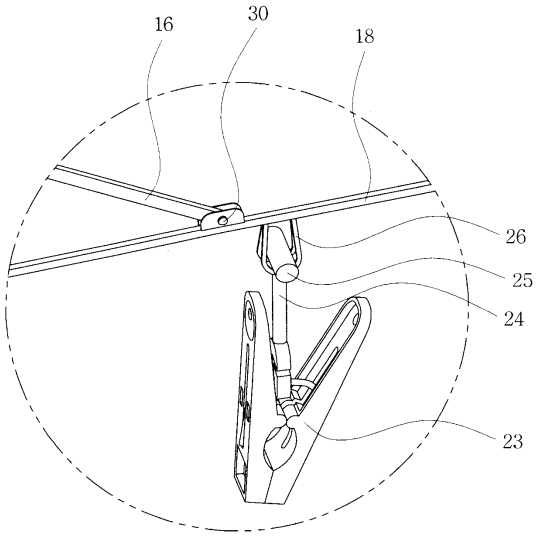

도면9

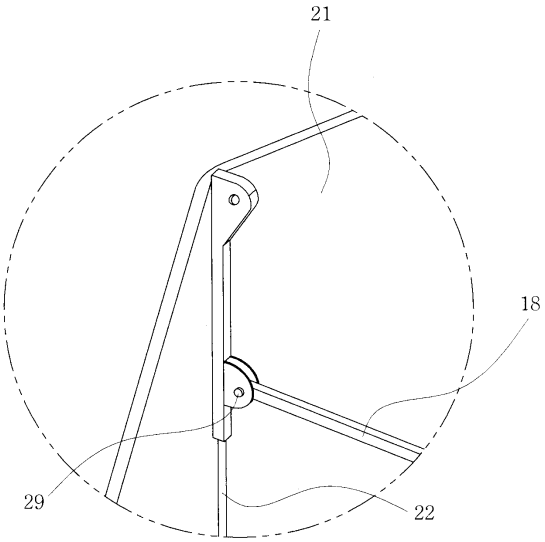

도면10

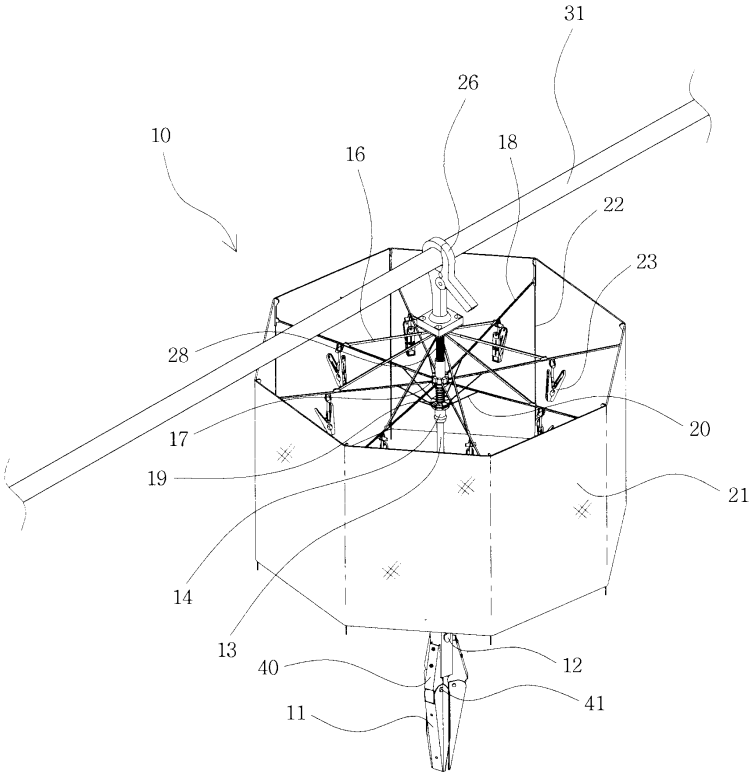

도면11

