(19)中华人民共和国国家知识产权局

(12)实用新型专利

(10)授权公告号 CN 204562657 U
(45)授权公告日 2015.08.19

(21)申请号 201520222859.7

(22)申请日 2015.04.15

(73)专利权人 南阳医学高等专科学校
地址 473000 河南省南阳市卧龙路1439号

(72)发明人 李艳 罗小萌 吕文艳 孟凡丽 罗静

(74)专利代理机构 郑州红元帅专利代理事务所（普通合伙） 41117
代理人 杨妙琴 徐皂兰

(51)Int.Cl.
A61G 7/015(2006.01)
A61G 7/05(2006.01)

权利要求书1页 说明书3页 附图2页

(54)实用新型名称

一种方便病人躺在床头防止病人下滑的护理病床

(57)摘要

本实用新型公开了一种方便病人躺在床头防止病人下滑的护理病床，包括床架，所述床架两侧设置滑轮，所述滑轮上设置床板，所述床板包括上升床板和平移床板，所述上升床板的一端与所述平移床板铰接，所述上升床板的另一端与床头固设的升降机构连接，所述平移床板上设有用于阻止病人下滑的阻挡机构。通过升降机构将床板顶起，实现病人的自动起身半躺在床上，不用借助家属或医务人员的帮助，操作简单结构方便，且通过滑轮可以实现床板的平移，使得病人半躺后身体靠向床头，能很方便的伸手碰到床头的物体，方便病人接下来的生活，且病人不会沿床板下滑。

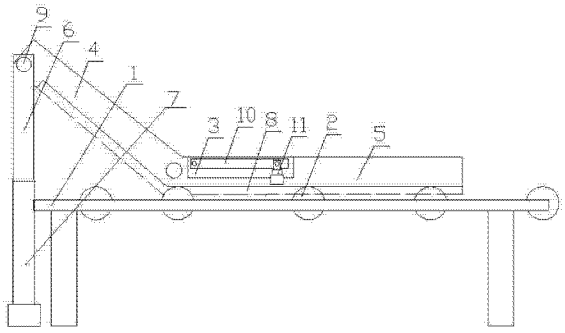

CN 204562657 U

1. 一种方便病人躺在床头防止病人下滑的护理病床，包括床架，其特征在于：所述床架两侧设置滑轮，所述滑轮上设置床板，所述床板包括上升床板和平移床板，所述上升床板的一端与所述平移床板铰接，所述上升床板的另一端与床头固设的升降机构连接，所述平移床板上设有用于阻止病人下滑的阻挡机构。

2. 如权利要求 1 所述的方便病人躺在床头防止病人下滑的护理病床，其特征在于：所述阻挡机构包括设置在平移床板上的凹槽、设置在凹槽内与平移床板铰接的顶板、设置于平移床板上的凹槽内与顶板铰接的顶起机构。

3. 如权利要求 1 所述的方便病人躺在床头防止病人下滑的护理病床，其特征在于：所述床板下方对应所述滑轮设置滑槽。

4. 如权利要求 1 所述的方便病人躺在床头防止病人下滑的护理病床，其特征在于：所述升降机构采用电动伸缩杆。

5. 如权利要求 4 所述的方便病人躺在床头防止病人下滑的护理病床，其特征在于：所述升降机构顶端通过旋转轴与所述上升床板一端连接。

6. 如权利要求 2 所述的方便病人躺在床头防止病人下滑的护理病床，其特征在于：所述顶起机构采用电动伸缩杆。

7. 如权利要求 6 所述的方便病人躺在床头防止病人下滑的护理病床，其特征在于：所述电动伸缩杆连接有可编程控制器。

一种方便病人躺在床头防止病人下滑的护理病床

技术领域

[0001] 本实用新型涉及医疗用具技术领域，特别涉及一种方便病人躺在床头防止病人下滑的护理病床。

背景技术

[0002] 病人长期处于卧床状态，着床部位通风不便，如果不对卧床病人经常进行护理，病人极易产生褥疮带来极大的痛苦。目前普遍的做法是，医护人员先为卧床病人翻身，然后进行护理。但是，这种先翻身后护理的做法存在着一些缺陷。当病人体重沉重时，医护人员为病人翻身会十分消耗体力。或者病人身上有外伤不宜搬动，如果贸然为这种病人翻身，很有可能会加重病人伤情。

[0003] 现在也出现了一些帮助病人自动翻身的护理病床，采用电动、手动等方式实现病人的侧翻、半躺，效果不错。但是这些护理病床还存在一些不便，病人躺在床上时屁股所在的位置是固定的，当病人实现半躺时一半的床板会升起，但是为了病人的舒服考虑病人的屁股所在的床板是不上升的，这就导致了病人在床板升起后不是靠在床头位置，而是向床中心靠近了，病人远离了床头的柜台，在后续的喝水、取用东西等都会有很大的不便。

实用新型内容

[0004] 本实用新型所要解决的问题是提供一种方便病人躺在床头防止病人下滑的护理病床，通过升降机构将床板顶起，实现病人的自动起身半躺在床上，不用借助家属或医务人员的帮助，操作简单结构方便，且通过滑轮可以实现床板的平移，使得病人半躺后身体靠向床头，能很方便的伸手碰到床头的物体，方便病人接下来的生活，且病人不会沿床板下滑。

[0005] 一种方便病人躺在床头防止病人下滑的护理病床，包括床架，所述床架两侧设置滑轮，所述滑轮上设置床板，所述床板包括上升床板和平移床板，所述上升床板的一端与所述平移床板铰接，所述上升床板的另一端与床头固设的升降机构连接，所述平移床板上设有用于阻止病人下滑的阻挡机构。

[0006] 进一步的，所述阻挡机构包括设置在平移床板上的凹槽、设置在凹槽内与平移床板铰接的顶板、设置于平移床板上的凹槽内与顶板铰接的顶起机构。

[0007] 进一步的，所述床板下方对应所述滑轮设置滑槽。

[0008] 进一步的，所述升降机构采用电动伸缩杆。

[0009] 进一步的，所述升降机构顶端通过旋转轴与所述上升床板一端连接。

[0010] 进一步的，所述顶起机构采用电动伸缩杆。

[0011] 进一步的，所述电动伸缩杆连接有可编程控制器。

[0012] 本实用新型的上升床板的一端与所述平移床板铰接，所述上升床板的另一端与床头固设的升降机构连接，所述平移床板上设有用于阻止病人下滑的阻挡机构，在对床板进行升起时，通过升降机构将上升床板的一端顶起，上升床板的长度是不变的，在顶起的过程中上升床板会带动平移床板在滑轮上移动，病人便会在半躺过程中身子随着平移床板向床

头位置移动，保证病人在实现半躺的过程中身体不是想床中心位置靠近，而是保持与床头的接触，可以使得病人在半躺后能够很轻松的用手触碰到床头的柜子，方便病人的日常生活。进一步的，所述阻挡机构包括设置在平移床板上的凹槽、设置在凹槽内与平移床板铰接的顶板、设置于平移床板上的凹槽内与顶板铰接的顶起机构，能够防止病人下滑；

[0013] 进一步的，所述床板下方对应所述滑轮设置滑槽，设置滑槽将滑轮卡在其中，防止床板向床架的一侧滑动，导致床架与床板不贴合在一起，避免床板倾倒保证病人不发生其它的意外。进一步的，所述升降机构采用电动伸缩杆，升降机构可采用液压、电机传动等，但是病房要保证空气质量和声音大小，采用电动伸缩杆可以避免大量的油污和较大的声音，使得对病人的影响降低到最少。进一步的，所述升降机构顶端通过旋转轴与所述上升床板一端连接，这种连接方法使得电动伸缩杆和上升床板连接更加灵活，上升床板与电动伸缩杆的角度变换更加流畅。

[0014] 本实用新型的有益效果是：本实用新型通过升降机构将床板顶起，实现病人的自动起身半躺在床上，不用借助家属或医务人员的帮助，操作简单结构方便，且通过滑轮可以实现床板的平移，使得病人半躺后身体靠向床头，能很方便的伸手碰到床头的物体，方便病人接下来的生活。

附图说明

[0015] 下面结合附图对本实用新型作进一步描述：

[0016] 图 1 是本实用新型方便病人半躺的护理病床的结构示意图；

[0017] 图 2 是本实用新型床架的结构示意图。

具体实施方式

[0018] 实施例 1：如图 1、2 所示，一种方便病人躺在床头防止病人下滑的护理病床，包括床架 1，所述床架 1 两侧设置滑轮 2，所述滑轮 2 上设置床板，所述床板包括上升床板 4 和平移床板 5，所述上升床板 4 的一端与所述平移床板 5 铰接，所述上升床板 4 的另一端与床头 7 固设的升降机构 6 连接，所述平移床板 5 上设有用于阻止病人下滑的阻挡机构。

[0019] 进一步的，所述阻挡机构包括设置在平移床板 5 上的凹槽 3、设置在凹槽 3 内与平移床板铰接的顶板 10、设置于平移床板 5 凹槽 3 内与顶板 10 铰接的顶起机构 11。

[0020] 进一步的，所述床板下方对应所述滑轮 2 设置滑槽 8。

[0021] 进一步的，所述升降机构 6 采用电动伸缩杆。

[0022] 实施例 2：如图 1、2 所示，一种方便病人躺在床头防止病人下滑的护理病床，包括床架 1，所述床架 1 两侧设置滑轮 2，所述滑轮 2 上设置床板，所述床板包括上升床板 4 和平移床板 5，所述上升床板 4 的一端与所述平移床板 5 铰接，所述上升床板 4 的另一端与床头 7 固设的升降机构 6 连接，所述平移床板 5 上设有用于阻止病人下滑的阻挡机构。

[0023] 进一步的，所述阻挡机构包括设置在平移床板 5 上的凹槽 3、设置在凹槽 3 内与平移床板铰接的顶板 10、设置于平移床板 5 凹槽 3 内与顶板 10 铰接的顶起机构 11。

[0024] 进一步的，所述床板下方对应所述滑轮 2 设置滑槽 8。

[0025] 进一步的，所述升降机构 6 采用电动伸缩杆。

[0026] 进一步的，所述升降机构 6 顶端通过旋转轴 9 与所述上升床板 4 一端连接。

[0027] 实施例 3：如图 1、2 所示，一种方便病人躺在床头防止病人下滑的护理病床，包括床架 1，所述床架 1 两侧设置滑轮 2，所述滑轮 2 上设置床板，所述床板包括上升床板 4 和平移床板 5，所述上升床板 4 的一端与所述平移床板 5 铰接，所述上升床板 4 的另一端与床头 7 固设的升降机构 6 连接，所述平移床板 5 上设有用于阻止病人下滑的阻挡机构。

[0028] 进一步的，所述阻挡机构包括设置在平移床板 5 上的凹槽 3、设置在凹槽 3 内与平移床板铰接的顶板 10、设置于平移床板 5 凹槽 3 内与顶板 10 铰接的顶起机构 11。

[0029] 进一步的，所述床板下方对应所述滑轮 2 设置滑槽 8。

[0030] 进一步的，所述升降机构 6 采用电动伸缩杆。

[0031] 进一步的，所述升降机构 6 顶端通过旋转轴 9 与所述上升床板 4 一端连接。

[0032] 进一步的，所述顶起机构 11 采用电动伸缩杆。

[0033] 进一步的，所述电动伸缩杆连接有可编程控制器。

[0034] 本实用新型的上升床板的一端与所述平移床板铰接，所述上升床板的另一端与床头固设的升降机构连接，所述移床板上设有用于阻止病人下滑的阻挡机构，在对床板进行升起时，通过升降机构将上升床板的一端顶起，上升床板的长度是不变的，在顶起的过程中上升床板会带动平移床板在滑轮上移动，病人便会在半躺过程中身子随着平移床板向床头位置移动，保证病人在实现半躺的过程中身体不是想床中心位置靠近，而是保持与床头的接触，可以使得病人在半躺后能够很轻松的用手触碰到床头的柜子，方便病人的日常生活。进一步的，所述阻挡机构包括设置在平移床板上的凹槽、设置在凹槽内与平移床板铰接的顶板、设置于平移床板上的凹槽内与顶板铰接的顶起机构，能够防止病人下滑；进一步的，所述床板下方对应所述滑轮设置滑槽，设置滑槽将滑轮卡在其中，防止床板向床架的一侧滑动，导致床架与床板不贴合在一起，避免床板倾倒保证病人不发生其它的意外。进一步的，所述升降机构采用电动伸缩杆，升降机构可采用液压、电机传动等，但是病房要保证空气质量和声音大小，采用电动伸缩杆可以避免大量的油污和较大的声音，使得对病人的影响降低到最少。进一步的，所述升降机构顶端通过旋转轴与所述上升床板一端连接，这种连接方法使得电动伸缩杆和上升床板连接更加灵活，上升床板与电动伸缩杆的角度变换更加流畅。

[0035] 本实用新型的有益效果是：本实用新型通过升降机构将床板顶起，实现病人的自动起身半躺在床上，不用借助家属或医务人员的帮助，操作简单结构方便，且通过滑轮可以实现床板的平移，使得病人半躺后身体靠向床头，能很方便的伸手碰到床头的物体，方便病人接下来的生活。

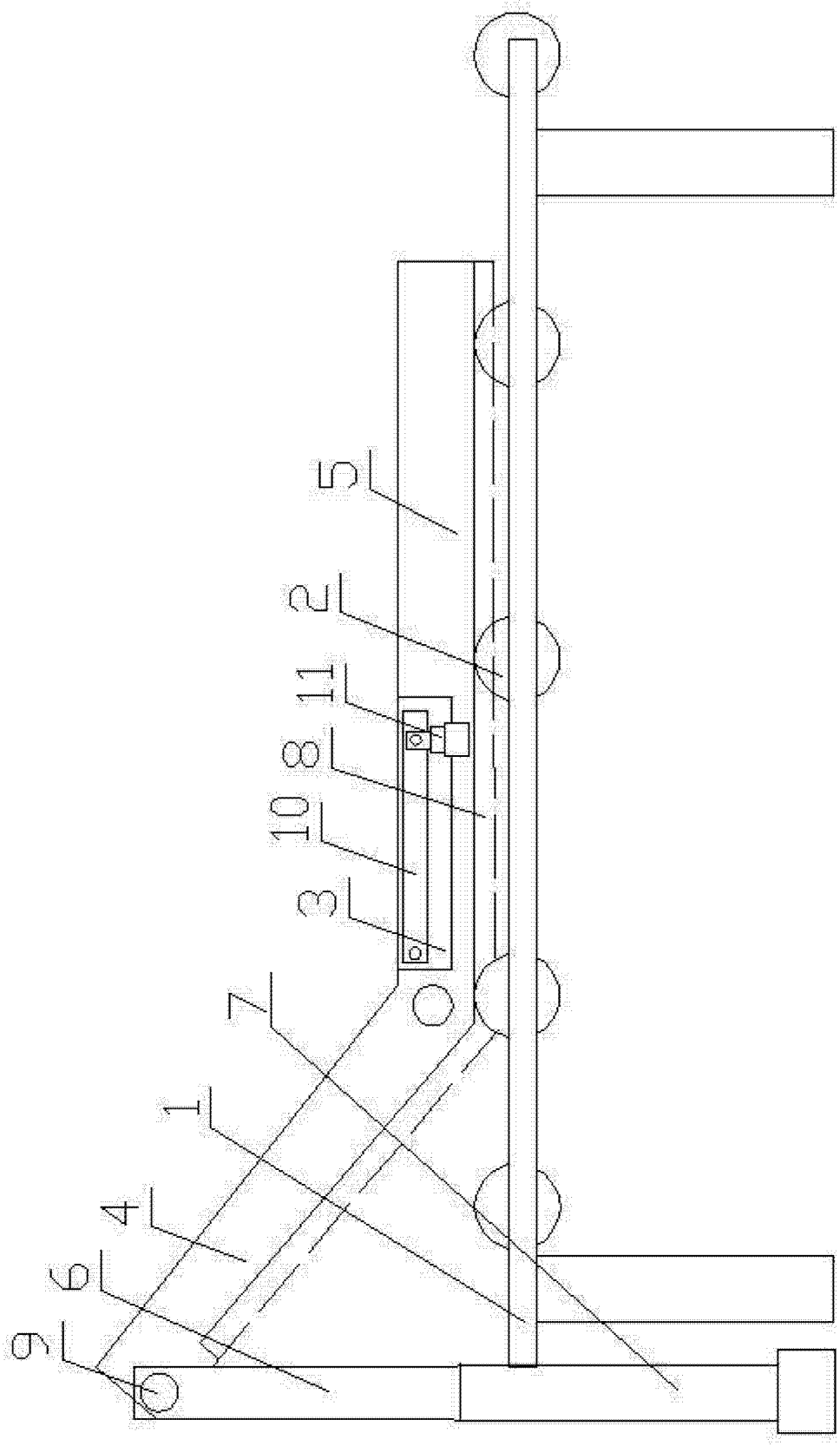

图 1

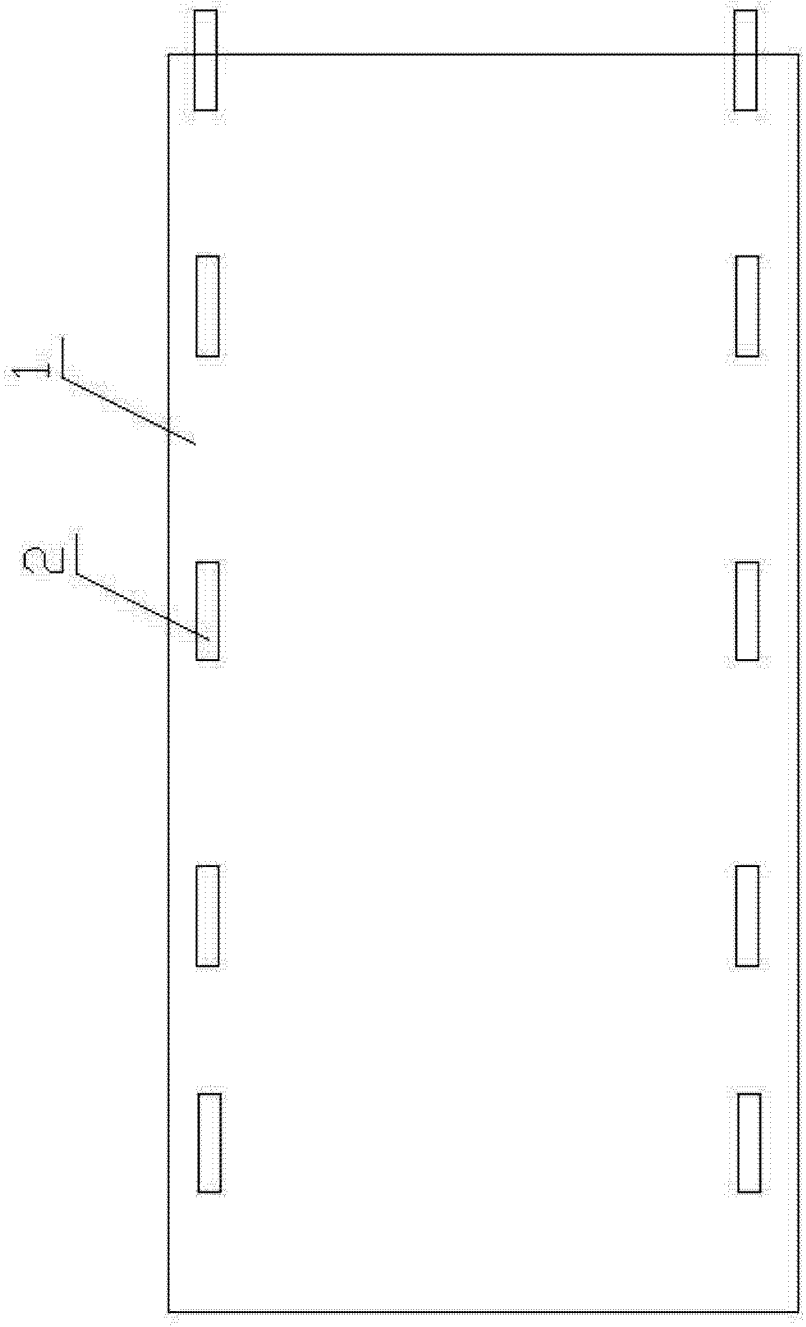

图 2