(19)中华人民共和国国家知识产权局

(12)发明专利申请

(10)申请公布号 CN 108577634 A
(43)申请公布日 2018.09.28

(21)申请号 201810695113.6

(22)申请日 2018.06.29

(71)申请人 镇江玄润电气设备有限公司
地址 212200 江苏省镇江市扬中市三茅街道春柳北路888号

(72)发明人 高超 张伟 管鑫焱

(74)专利代理机构 南京纵横知识产权代理有限公司 32224
代理人 董建林

(51)Int.Cl.
A47K 10/04(2006.01)
A47K 1/09(2006.01)

权利要求书1页 说明书3页 附图4页

(54)发明名称

一种便于防水的毛巾架

(57)摘要

本发明公开了一种便于防水的毛巾架，包括洁具放置板、磁铁、支架、固定柱、圆盘、横杆、转杆、筒体、毛巾架、箱体、开口、弹簧、弹簧连接柱、第一板体和第二板体。本发明设置的第一板体和第二板体可以从箱体中抽出，并且在磁铁吸引力的作用下卡合在洁具放置板上，可以有效的避免水流打湿洁具，避免类似于传统的毛巾架无遮挡水流的功能；设置在支架底端的若干毛巾架可以选择性使用，在使用时可以调节角度来晾挂更多的毛巾，再不需要使用的时候，可以将若干毛巾架转动至平行与墙体的位置，已达到节省空间的目的。

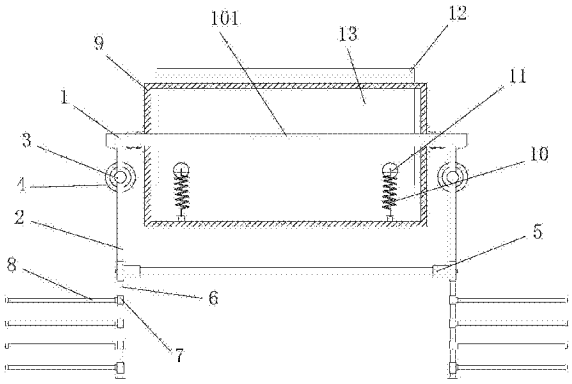

CN 108577634 A

1.一种便于防水的毛巾架，包括洁具放置板(1)，其特征在于：所述洁具放置板(1)的底部两端对称固接两个相同的支架(2)，两个所述支架(2)的表面固接固定柱(3)的一端，所述固定柱(3)另外一端固接圆盘(4)，两个所述支架(2)的底端分别固接在横杆(5)的两端，两个所述支架(2)的底端均固接转杆(6)，两个所述转杆(6)的表面均等距转动连接若干筒体(7)，若干所述筒体(7)的表面均固接有毛巾架(8)；

所述洁具放置板(1)靠近圆盘的侧壁固接箱体(9)，所述箱体(9)的底部内壁两端对称固接两个相同的弹簧(10)的底端，两个所述弹簧(10)的顶端均固接弹簧连接柱(11)的表面，两个所述弹簧连接柱(11)的两端固接第二板体(13)的底部，所述第二板体(13)的顶端贯穿开于所述箱体(9)顶部的开口(901)并置于箱体(9)的外部，且所述第二板体(13)的顶端固接第一板体(12)的底部一侧。

2.根据权利要求1所述的一种便于防水的毛巾架，其特征在于：所述第一板体(12)与所述第二板体(13)之间的夹角度数为九十度。

3.根据权利要求1所述的一种便于防水的毛巾架，其特征在于：所述支架(2)为“L”型结构。

4.根据权利要求1所述的一种便于防水的毛巾架，其特征在于：所述洁具放置板(1)的顶部表面远离圆盘(4)的边缘内嵌设置磁铁(101)。

5.根据权利要求1所述的一种便于防水的毛巾架，其特征在于：所述洁具放置板(1)靠近箱体(9)与远离箱体(9)的两侧距离等于第二板体(13)顶部到底部的距离。

6.根据权利要求1所述的一种便于防水的毛巾架，其特征在于：所述洁具放置板(1)所在的平面到箱体(9)顶部所在平面的距离等于第一板体(12)靠近第二板体(13)的一端与远离第二板体(13)一端之间的距离。

一种便于防水的毛巾架

技术领域

[0001] 本发明涉及一种毛巾架，具体是一种便于防水的毛巾架，属于卫浴洁具技术领域。

背景技术

[0002] 挂毛巾、浴巾用，主要使用场所为浴室，也可用于美观装饰，例如放置花盆、堆放杂物等，有的功能齐全的毛巾架还有加热、烘干、消毒，抑制细菌的生长等功能。

[0003] 目前市面上大多数毛巾架其挂载空间有限，随着使用者不断添置毛巾等洁具，毛巾架可使用空间越来越少，也给使用者带来一定的麻烦；而且，现市面上大多毛巾架均不具备防水的功能，在洗澡时花洒喷的水流往往会喷到毛巾架上的毛巾，将毛巾淋湿，给使用者带来不便。因此，针对上述问题提出一种便于防水的毛巾架。

发明内容

[0004] 本发明的目的就在于为了解决上述问题而提供一种便于防水的毛巾架。

[0005] 本发明通过以下技术方案来实现上述目的，一种便于防水的毛巾架，包括洁具放置板，所述洁具放置板的底部两端对称固接两个相同的支架，两个所述支架的表面固接固定柱的一端，所述固定柱另外一端固接圆盘，两个所述支架的底端分别固接在横杆的两端，两个所述支架的底端均固接转杆，两个所述转杆的表面均等距转动连接若干筒体，若干所述筒体的表面均固接有毛巾架；

所述洁具放置板靠近圆盘的侧壁固接箱体，所述箱体的底部内壁两端对称固接两个相同的弹簧的底端，两个所述弹簧的顶端均固接弹簧连接柱的表面，两个所述弹簧连接柱的两端固接第二板体的底部，所述第二板体的顶端贯穿开于所述箱体顶部的开口并置于箱体的外部，且所述第二板体的顶端固接第一板体的底部一侧。

[0006] 优选的，所述第一板体与所述第二板体之间的夹角度数为九十度。

[0007] 优选的，所述支架为“L”型结构。

[0008] 优选的，所述洁具放置板的顶部表面远离圆盘的边缘内嵌设置磁铁。

[0009] 优选的，所述洁具放置板靠近箱体与远离箱体的两端距离等于第二板体顶部到底部的距离。

[0010] 优选的，所述洁具放置板所在的平面到箱体顶部所在平面的距离等于第一板体靠近第二板体一端与远离第二板体一端之间的距离。

[0011] 本发明的有益效果是：

1.本发明设置的第一板体和第二板体可以从箱体中抽出，并且在磁铁吸引力的作用下卡合在洁具放置板上，可以有效的避免水流打湿洁具，避免类似于传统的毛巾架无遮挡水流的功能；

2.设置在支架底端的若干毛巾架可以选择性使用，在使用时可以调节角度来晾挂更多的毛巾，再不需要使用的时候，可以将若干毛巾架转动至平行与墙体的位置，已达到节省空间的目的。

附图说明

[0012] 图1为本发明内部结构示意图；

图2为本发明整体结构示意图；

图3为本发明内部左视结构示意图；

图4为本发明左视结构示意图；

图5为本发明A处放大结构示意图；

图6为本发明B结构示意图。

[0013] 图中：1、洁具放置板，101、磁铁，2、支架，3、固定柱，4、圆盘，5、横杆，6、转杆，7、筒体，8、毛巾架，9、箱体，901、开口，10、弹簧，11、弹簧连接柱，12、第一板体，13、第二板体。

具体实施方式

[0014] 下面将结合本发明实施例中的附图，对本发明实施例中的技术方案进行清楚、完整地描述，显然，所描述的实施例仅仅是本发明一部分实施例，而不是全部的实施例。基于本发明中的实施例，本领域普通技术人员在没有做出创造性劳动前提下所获得的所有其他实施例，都属于本发明保护的范围。

[0015] 请参阅图1-6所示，一种便于防水的毛巾架，包括洁具放置板1，所述洁具放置板1的底部两端对称固接两个相同的支架2，两个所述支架2的表面固接固定柱3的一端，所述固定柱3另外一端固接圆盘4，两个所述支架2的底端分别固接在横杆5的两端，两个所述支架2的底端均固接转杆6，两个所述转杆6的表面均等距转动连接若干筒体7，若干所述筒体7的表面均固接有毛巾架8，通过以上结构，可以实现通过转动若干毛巾架8来增加该装置的使用空间；

所述洁具放置板1靠近圆盘的侧壁固接箱体9，所述箱体9的底部内壁两端对称固接两个相同的弹簧10的底端，两个所述弹簧10的顶端均固接弹簧连接柱11的表面，两个所述弹簧连接柱11的两端固接第二板体13的底部，所述第二板体13的顶端贯穿开于所述箱体9顶部的开口901并置于箱体9的外部，且所述第二板体13的顶端固接第一板体12的底部一侧，通过以上结构，可以实现通过拉出第一板体12与第二板体13可以将第一板体12与第二板体13卡合在洁具放置板1与箱体9的顶部。

[0016] 所述第一板体12与所述第二板体13之间的夹角度数为九十度，便于将第一板体12与第二板体13卡合在洁具放置板1与箱体9的顶部；所述支架2为“L”型结构，便于晾挂毛巾；所述洁具放置板1的顶部表面远离圆盘4的边缘内嵌设置磁铁101，便于将第一板体12吸附在洁具放置板1的顶部表面边缘；所述洁具放置板1靠近箱体9与远离箱体9的两侧距离等于第二板体13顶部到底部的距离，便于第一板体12与第二板体13卡合在洁具放置板1与箱体9的顶部；所述洁具放置板1所在的平面到箱体9顶部所在平面的距离等于第一板体12靠近第二板体13一端与远离第二板体13一端之间的距离，便于第一板体12与第二板体13卡合在洁具放置板1与箱体9的顶部。

[0017] 本发明在使用时，需要使用防水功能的时候，将第一板体12与第二板体13从箱体9中拉出，并且将第二板体13水平放置，将第一板体12的一侧贴合在洁具放置板1的顶部边缘，此时毛巾等洁具位于洁具放置板1与第二板体13之间，第一板体12与第二板体13起到遮

挡水流的作用，由于弹簧连接柱11距离第二板体13的底部有一定的距离，在第二板体13完全抽离出箱体9并且水平放置后，第二板体13不会被弹簧10拉回，当不需要使用防水功能的时候，将第二板体13竖直放置，并且将第二板体13靠近弹簧的一侧插入开口901内，放手后，由于弹簧10的拉力，第二板体13被拉回原处；

当需要扩展该装置晾挂毛巾的空间时，可以通过旋转若干个毛巾架8，并且使若干个毛巾架8在竖直方向上的中轴线不处于同一条直线上，将毛巾晾挂在若干个毛巾架8上即可，当不需要使用毛巾架8的时候，将毛巾架8转动到平行于墙体所在的平面即可。

[0018] 对于本领域技术人员而言，显然本发明不限于上述示范性实施例的细节，而且在不背离本发明的精神或基本特征的情况下，能够以其他的具体形式实现本发明。因此，无论从哪一点来看，均应将实施例看作是示范性的，而且是非限制性的，本发明的范围由所附权利要求而不是上述说明限定，因此旨在将落在权利要求的得同要件的含义和范围内的所有变化囊括在本发明内。不应将权利要求中的任何附图标记视为限制所涉及的权利要求。

[0019] 此外，应当理解，虽然本说明书按照实施方式加以描述，但并非每个实施方式仅包含一个独立的技术方案，说明书的这种叙述方式仅仅是为清楚起见，本领域技术人员应当将说明书作为一个整体，各实施例中的技术方案也可以经适当组合，形成本领域技术人员可以理解的其他实施方式。

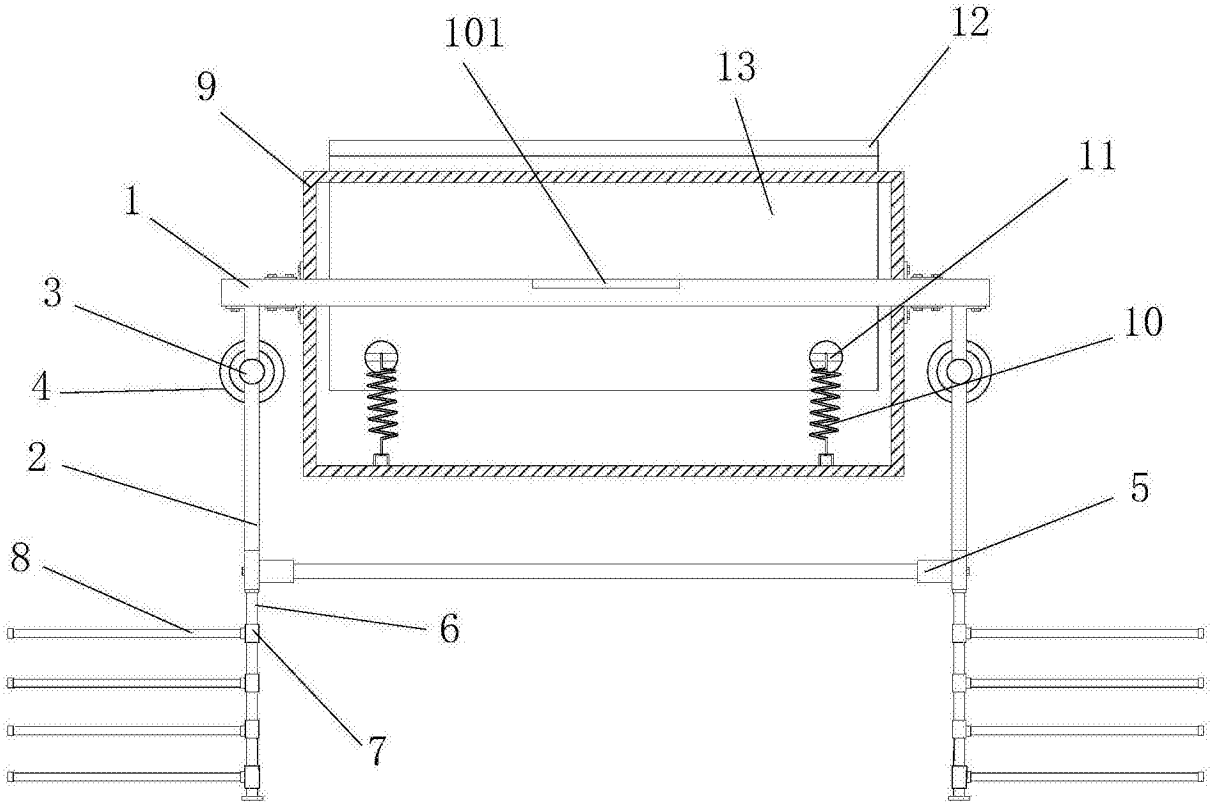

图1

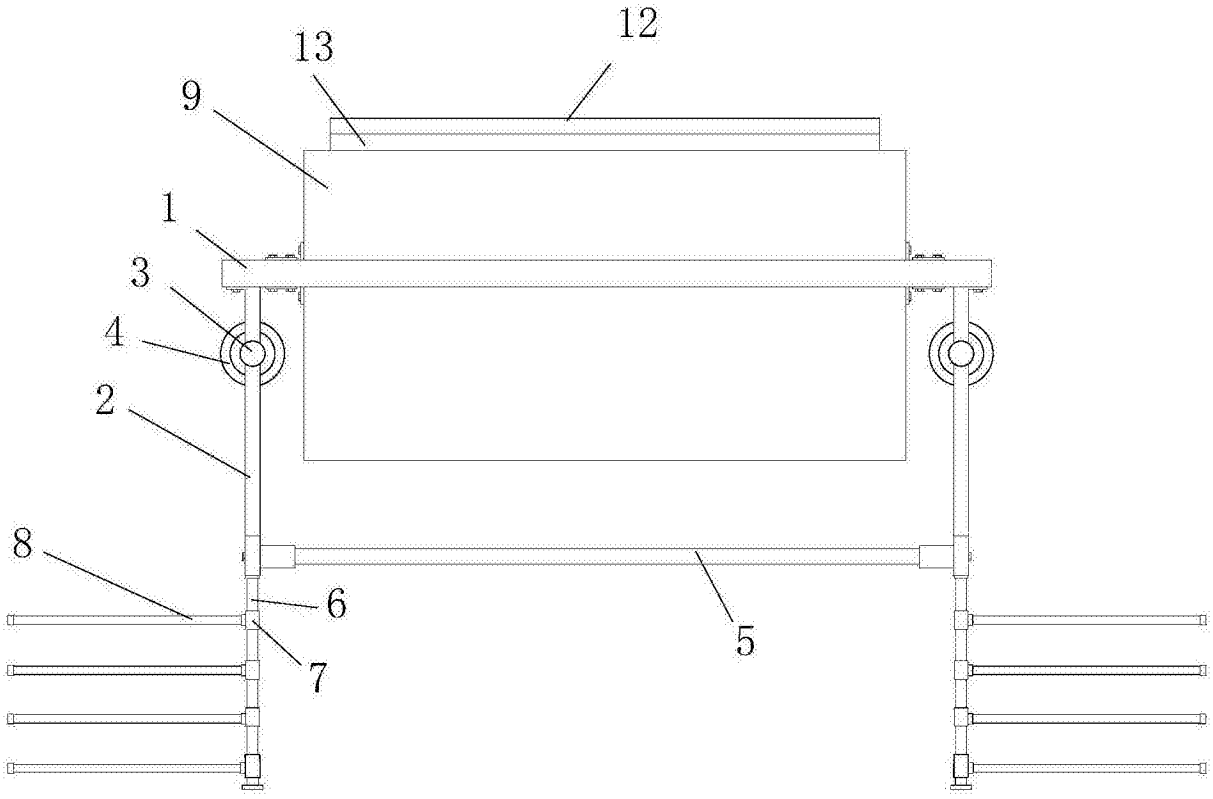

图2

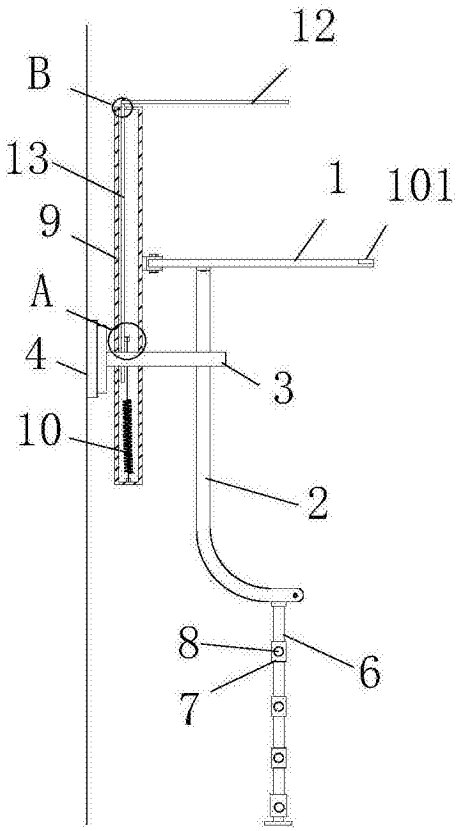

图3

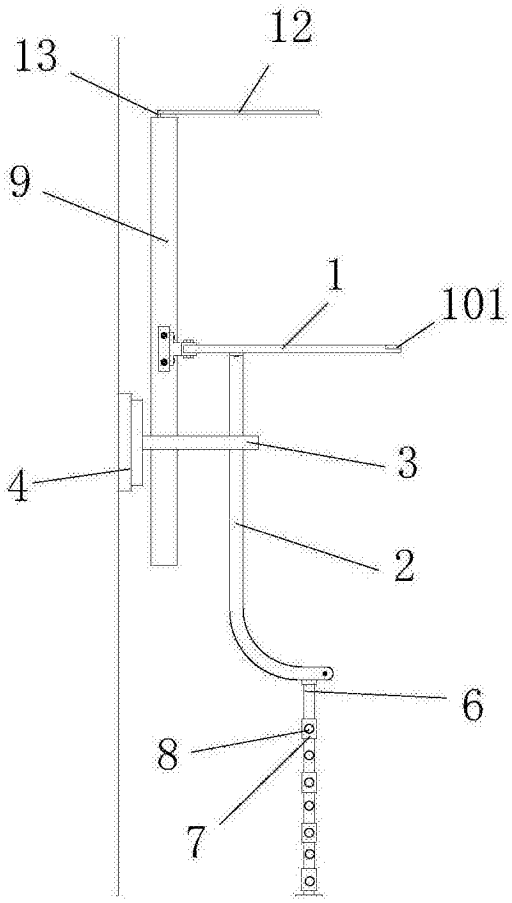

图4

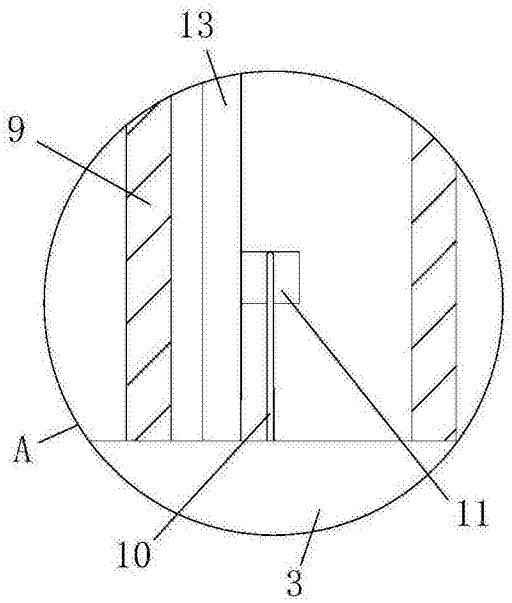

图5

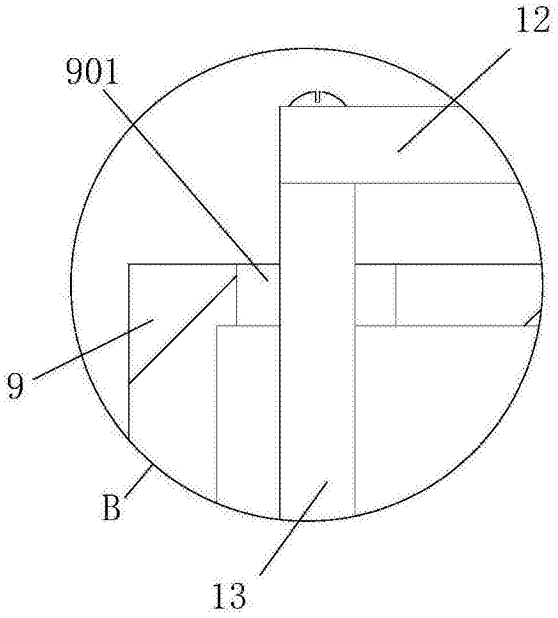

图6