(19)中华人民共和国国家知识产权局

(12)发明专利申请

(10)申请公布号 CN 108406721 A
(43)申请公布日 2018.08.17

(21)申请号 201810354088.5

(22)申请日 2018.04.19

(71)申请人 安吉县绿竹园竹工艺品厂
地址 313000 浙江省湖州市安吉县报福镇报福村茅棚自然村

(72)发明人 王波

(74)专利代理机构 北京方圆嘉禾知识产权代理有限公司 11385
代理人 董芙蓉

(51)Int.Cl.
B25H 7/04(2006.01)

权利要求书1页 说明书2页 附图2页

(54)发明名称

一种圆形竹制品用划线装置

(57)摘要

本发明的一种圆形竹制品用划线装置属于竹制品技工技术领域，包括底座，其底座的一端上矗立固定着左立板、另一端上矗立固定着右立板，左立板顶部上固定有左立柱、右立板顶部上固定有右立柱，左立柱和右立柱顶部通过顶梁固定连接，左立柱上套装有左套筒、右立柱上套装有右套筒，左套筒和右套筒之间连接着悬梁，悬梁上动配合连接着滑块，滑块上均设有放笔插孔，左立板中部安装有第一轴承，第一轴承内动配合安装着第一轴杆，第一轴杆的内端固定有第一顶板。本发明的一种圆形竹制品用划线装置，现准确定位，使用方便，操作简便，能够针对不同长度的圆形竹制品进行固定，且多个划线同时完成，划线快速，节省时间，大大的提升工作效率。

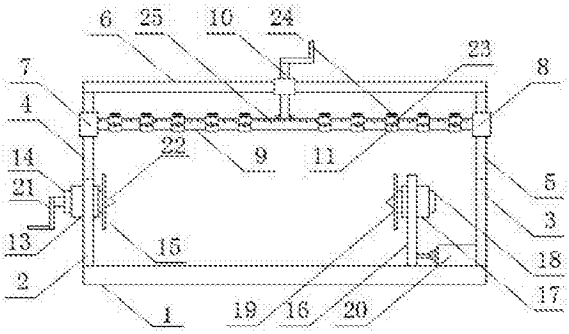

CN 108406721 A

1.一种圆形竹制品用划线装置，包括底座(1)，其特征在于底座(1)的一端上矗立固定着左立板(2)、另一端上矗立固定着右立板(3)，左立板(2)顶部上固定有左立柱(4)、右立板(3)顶部上固定有右立柱(5)，左立柱(4)和右立柱(5)顶部通过顶梁(6)固定连接，左立柱(4)上套装有左套筒(7)、右立柱(5)上套装有右套筒(8)，左套筒(7)和右套筒(8)之间连接着悬梁(9)，所述的顶梁(6)和悬梁(9)中部通过纵向的调节螺杆(10)连接，悬梁(9)上动配合连接两个以上的滑块(11)，滑块(11)上均设有放笔插孔(12)，左立板(2)中部安装有第一轴承(13)，第一轴承(13)内动配合安装着第一轴杆(14)，第一轴杆(14)的内端固定有第一顶板(15)，右立板(3)内侧底座(1)上动配合连接着移动板(16)，移动板(16)中部安装有第二轴承(17)，第二轴承(17)内动配合安装着第二轴杆(18)，第二轴杆(18)的内端固定有第二顶板(19)，所述的移动板(16)的外侧与右立板(3)的内侧设有气缸推进装置(20)。

2.如权利要求1所述的一种圆形竹制品用划线装置，其特征在于所述的第一轴杆(14)的外端设有转动摇柄(21)。

3.如权利要求1或2所述的一种圆形竹制品用划线装置，其特征在于所述的第一顶板(15)和第二顶板(19)均为圆形、且内侧中心均设有圆锥形顶针(22)。

4.如权利要求1或2所述的一种圆形竹制品用划线装置，其特征在于所述的放笔插孔(12)的一侧均设有第一锁紧阀(23)、滑块(11)的顶部设有用于与悬梁(9)固定的第二锁紧阀(24)，悬梁(9)的前侧设有长度刻度(25)。

一种圆形竹制品用划线装置

技术领域

[0001] 本发明属于竹制品技工技术领域，尤其涉及一种圆形竹制品用划线装置。

背景技术

[0002] 竹制品是指以竹子为加工原料制造的产品，多为日用品，如竹篮、竹筛、竹笊篱、箕箕、竹蒸笼、炊帚、竹畚箕、竹畚斗、竹耙、箩筐、竹扁担、竹筷、竹扫帚、竹笠、竹匾、竹背篓、竹簟、竹席、竹床、竹凳、竹椅、竹躺椅、砧板、凉席、茶杯垫、窗帘等，近年来比较流行的竹地板和竹家具等，还有一些价值较高的，如竹雕等民间工艺品。竹炭产品目前也很有前景。竹制品造型别致，雕刻细腻，色泽光亮，花色品种多样，行销国内，为传统的地方工艺品，深受游客欢迎。在加工的过程中有时候需要在圆形竹制品的圆周标记划线，以便于后续的定位切割，然而现有对圆形竹制品进行划线时极为不方便，不但无法定位，而且每次只能画一条，且画完一条后在进行测量确定下一条的划线位置，操作复杂，浪费时间。

发明内容

[0003] 本发明旨在针对背景技术中存在的不足，而提供的一种圆形竹制品用划线装置。

[0004] 本发明的本发明的一种圆形竹制品用划线装置，包括底座，其底座的一端上矗立固定着左立板、另一端上矗立固定着右立板，左立板顶部上固定有左立柱、右立板顶部上固定有右立柱，左立柱和右立柱顶部通过顶梁固定连接，左立柱上套装有左套筒、右立柱上套装有右套筒，左套筒和右套筒之间连接着悬梁，所述的顶梁和悬梁中部通过纵向的调节螺杆连接，悬梁上动配合连接两个以上的滑块，滑块上均设有放笔插孔，左立板中部安装有第一轴承，第一轴承内动配合安装着第一轴杆，第一轴杆的内端固定有第一顶板，右立板内侧底座上动配合连接着移动板，移动板中部安装有第二轴承，第二轴承内动配合安装着第二轴杆，第二轴杆的内端固定有第二顶板，所述的移动板的外侧与右立板的内侧设有气缸推进装置。

[0005] 作为本发明的优选，所述的第一轴杆的外端设有转动摇柄。

[0006] 作为本发明的优选，所述的第一顶板和第二顶板均为圆形、且内侧中心均设有圆锥形顶针。

[0007] 作为本发明的优选，所述的放笔插孔的一侧均设有第一锁紧阀、滑块的顶部设有用于与悬梁固定的第二锁紧阀，悬梁的前侧设有长度刻度。

[0008] 本发明的一种圆形竹制品用划线装置，现准确定位，使用方便，操作简便，能够针对不同长度的圆形竹制品进行固定，且多个划线同时完成，划线快速，节省时间，大大的提升工作效率。

附图说明

[0009] 图1为本发明的结构示意图；

图2为本发明的左视图；

图3为本发明的悬梁俯视结构示意图。

具体实施方式

[0010] 下面结合附图1、附图2和附图3对本发明的一种圆形竹制品用划线装置，作进一步说明。

[0011] 实施例1

本发明的一种圆形竹制品用划线装置，包括底座1，其底座1的一端上矗立固定着左立板2、另一端上矗立固定着右立板3，左立板2顶部上固定有左立柱4、右立板3顶部上固定有右立柱5，左立柱4和右立柱5顶部通过顶梁6固定连接，左立柱4上套装有左套筒7、右立柱5上套装有右套筒8，左套筒7和右套筒8之间连接着悬梁9，所述的顶梁6和悬梁9中部通过纵向的调节螺杆10连接，悬梁9上动配合连接两个以上的滑块11，滑块11上均设有放笔插孔12，左立板2中部安装有第一轴承13，第一轴承13内动配合安装着第一轴杆14，第一轴杆14的内端固定有第一顶板15，右立板3内侧底座1上动配合连接着移动板16，移动板16中部安装有第二轴承17，第二轴承17内动配合安装着第二轴杆18，第二轴杆18的内端固定有第二顶板19，所述的移动板16的外侧与右立板3的内侧设有气缸推进装置20。

[0012] 实施例2

本发明的一种圆形竹制品用划线装置，包括底座1，其底座1的一端上矗立固定着左立板2、另一端上矗立固定着右立板3，左立板2顶部上固定有左立柱4、右立板3顶部上固定有右立柱5，左立柱4和右立柱5顶部通过顶梁6固定连接，左立柱4上套装有左套筒7、右立柱5上套装有右套筒8，左套筒7和右套筒8之间连接着悬梁9，所述的顶梁6和悬梁9中部通过纵向的调节螺杆10连接，调节螺杆10与顶梁6螺口连接，螺杆10的底端与悬梁9转动连接，调节螺杆10的顶部固定有手柄，悬梁9上动配合连接两个以上的滑块11，滑块11上均设有放笔插孔12，左立板2中部安装有第一轴承13，第一轴承13内动配合安装着第一轴杆14，第一轴杆14的内端固定有第一顶板15，右立板3内侧底座1上动配合连接着移动板16，移动板16中部安装有第二轴承17，第二轴承17内动配合安装着第二轴杆18，第二轴杆18的内端固定有第二顶板19，所述的移动板16的外侧与右立板3的内侧设有气缸推进装置20。第一轴杆14的外端设有转动摇柄21，当圆形竹制品固定在第一顶板15和第二顶板19之间后，旋转纵向的调节螺杆10调整画笔与圆形竹制品之间的距离，在摇动转动摇柄21，即可将圆形竹制品进行转动，画笔的笔杆插在放笔插孔12内再通过第一锁紧阀23固定。第一顶板15和第二顶板19均为圆形、且内侧中心均设有圆锥形顶针22，加强对圆形竹制品的固定。放笔插孔12的一侧均设有第一锁紧阀23、滑块11的顶部设有用于与悬梁9固定的第二锁紧阀24，悬梁9的前侧设有长度刻度25，有 圆形竹制品的划线位置相应的调整相邻滑块11位置，然后通过第二锁紧阀24固定在悬梁9上，达到在圆形竹制品的外周多个指定位置同时进行划线。

[0013] 由技术常识可知，本发明可以通过其它的不脱离其精神实质或必要特征的实施方案来实现。因此，上述公开的实施方案，就各方面而言，都只是举例说明，并不是仅有的。所有在本发明范围内或在等同于本发明的范围内的改变均被本发明包含。

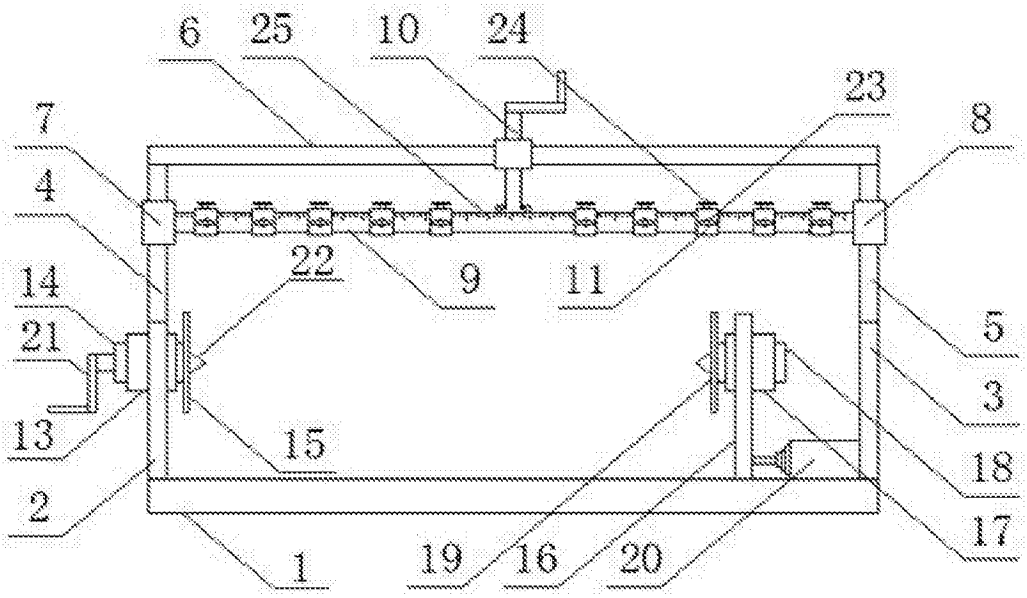
6
25
10
24
23
8
7
4
22
9
11
14
21
5
3
13
15
18
2
17
1
19
16
20

图1

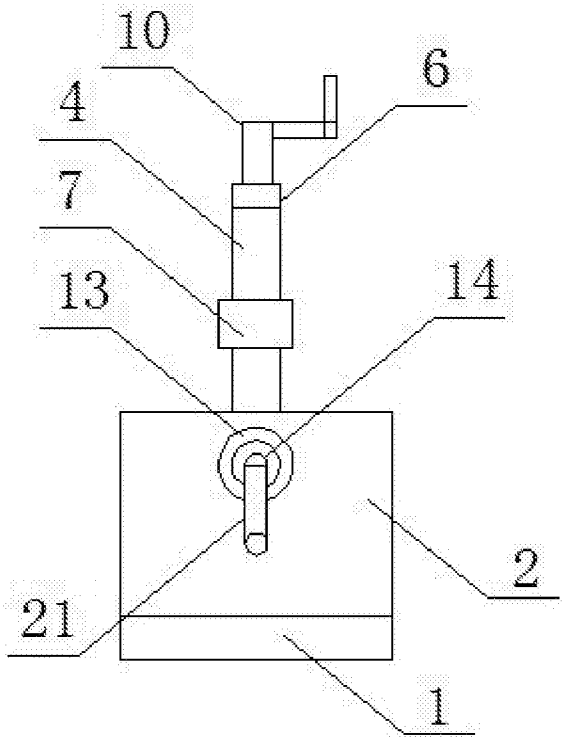
10
6
4
7
13
14
2
21
1

图2

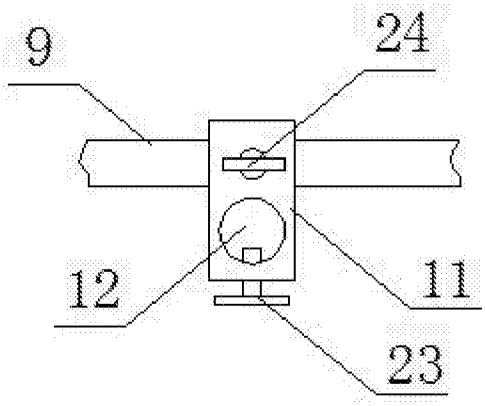

图3