(19)中华人民共和国国家知识产权局

(12)实用新型专利

(10)授权公告号 CN 214714214 U
(45)授权公告日 2021.11.16

(21)申请号 202121231104.5

(22)申请日 2021.05.31

(73)专利权人 赣南医学院
地址 341000 江西省赣州市章贡区医学院路1号

(72)发明人 黄晓峰 丁梅 俞倩

(74)专利代理机构 郑州豫原知识产权代理事务所(普通合伙) 41176
代理人 吴小传

(51)Int.Cl.
A63B 69/00(2006.01)
A63B 23/04(2006.01)
A63B 21/02(2006.01)

权利要求书1页 说明书4页 附图1页

(54)实用新型名称

一种老年护理用辅助步行训练器

(57)摘要

本实用新型公开了一种老年护理用辅助步行训练器，属于康复器材技术领域。一种老年护理用辅助步行训练器，包括架体，所述架体的内侧固定连接有对称设置的第一支撑板，所述第一支撑板的上表面固定连接有第一导杆，所述第一导杆的外表面套接有滑杆，所述滑杆的数量为两个，其中一个所述滑杆的一侧固定安装有第一套双控开关面板，其中另一个所述滑杆的一侧固定安装有第二套双控开关面板；本实用新型，本装置保证了老年患者上半身的稳定，在很大成程度上保证了患者在训练行走时的安全，避免行走过程中出现事故，并且对于老年患者来说省力好用，提高了患者腿部的训练效率，利于对老年患者腿部的护理。

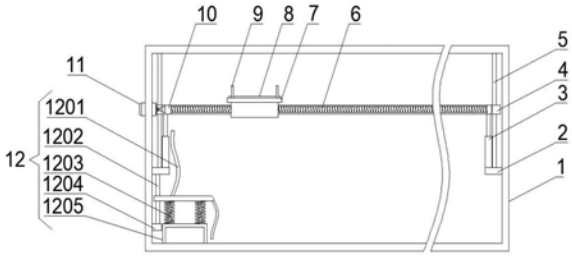

CN 214714214 U

1.一种老年护理用辅助步行训练器,包括架体(1),其特征在于,所述架体(1)的内侧固定连接有对称设置的第一支撑板(2),所述第一支撑板(2)的上表面固定连接有第一导杆(5),所述第一导杆(5)的外表面套接有滑杆(4);

所述滑杆(4)的数量为两个,其中一个所述滑杆(4)的一侧固定安装有第一套双控开关面板(13),其中另一个所述滑杆(4)的一侧固定安装有第二套双控开关面板(14);

靠近所述滑杆(4)两端固定连接有轴承座(10),所述轴承座(10)的内部插接有螺杆(6),所述螺杆(6)的一端固定连接有电机(11),所述滑杆(4)外表面螺纹连接有移动滑块(7),所述移动滑块(7)的上表面固定连接有软垫(8),所述移动滑块(7)的上表面还固定连接有把手(9),所述移动滑块(7)的数量为两个,其中一个所述移动滑块(7)的一侧铰接有连接杆(17),其中另一个所述移动滑块(7)的一侧固定连接有U形块(16),所述连接杆(17)外表面固定安装有托胸板(15)。

2.根据权利要求1所述的一种老年护理用辅助步行训练器,其特征在于,所述第一导杆(5)的一端固定连接在架体(1)的顶端,所述电机(11)固定安装在滑杆(4)的侧面。

3.根据权利要求1所述的一种老年护理用辅助步行训练器,其特征在于,所述第一套双控开关面板(13)和所述第二套双控开关面板(14)分别独立的通过电源线与电机(11)固定连接。

4.根据权利要求1所述的一种老年护理用辅助步行训练器,其特征在于,所述连接杆(17)与U形块(16)相适应。

5.根据权利要求1所述的一种老年护理用辅助步行训练器,其特征在于,所述架体(1)的内部设有座椅装置(12),所述座椅装置(12)包括固定在架体(1)侧面的第二支撑板(1204),所述第二支撑板(1204)的上表面固定连接有第二导杆(1202),所述第二导杆(1202)的外表面套接有座椅本体(1201)。

6.根据权利要求5所述的一种老年护理用辅助步行训练器,其特征在于,所述座椅本体(1201)下表面固定连接有弹簧(1203),所述弹簧(1203)的数量为四个,且四个弹簧(1203)以矩形阵列的形式分布在座椅本体(1201)下表面,所述弹簧(1203)的另一端固定连接有U形支撑板(1205)。

7.根据权利要求1所述的一种老年护理用辅助步行训练器,其特征在于,所述第一支撑板(2)的上表面固定连接有电动推杆(3),所述电动推杆(3)的伸出端与滑杆(4)固定连接。

一种老年护理用辅助步行训练器

技术领域

[0001] 本实用新型涉及康复器材技术领域，尤其涉及一种老年护理用辅助步行训练器。

背景技术

[0002] 辅助步行训练器是一种患者借助于手臂支撑，进行行走功能训练的辅助训练器械。特别对于下肢行走不便的残障人群，在康复训练过程中，依靠自身的能力很困难，为了减轻护理人员的劳动强度，需要使用康复器械来辅助。

[0003] 目前大多数辅助步行训练器在使用的过程中具有一定的危险性，通常在不同的路面上使用，容易在行走过程中出现事故，并且对于老年患者来说特别耗费体力，刚走几步，就会使老年患者体力不支，不利于老年患者的腿部训练，因此，本领域技术人员提供了一种老年护理用辅助步行训练器。

实用新型内容

[0004] 本实用新型的目的是为了解决现有技术中具有一定的危险性，容易在行走过程中出现事故，并且对于老年患者来说特别耗费体力，刚走几步，就会使老年患者体力不支，不利于老年患者腿部训练问题，而提出的一种老年护理用辅助步行训练器。

[0005] 为了实现上述目的，本实用新型采用了如下技术方案：

[0006] 一种老年护理用辅助步行训练器，包括架体，所述架体的内侧固定连接有对称设置的第一支撑板，所述第一支撑板的上表面固定连接有第一导杆，所述第一导杆的外表面套接有滑杆；

[0007] 所述滑杆的数量为两个，其中一个所述滑杆的一侧固定安装有第一套双控开关面板，其中另一个所述滑杆的一侧固定安装有第二套双控开关面板；

[0008] 靠近所述滑杆两端固定连接有轴承座，所述轴承座的内部插接有螺杆，所述螺杆的一端固定连接有电机，所述滑杆外表面螺纹连接有移动滑块，所述移动滑块的上表面固定连接有软垫，所述移动滑块的上表面还固定连接有把手，所述移动滑块的数量为两个，其中一个所述移动滑块的一侧铰接有连接杆，其中另一个所述移动滑块的一侧固定连接有U形块，所述连接杆外表面固定安装有托胸板。

[0009] 优选的，所述第一导杆的一端固定连接在架体的顶端，所述电机固定安装在滑杆的侧面。

[0010] 优选的，所述第一套双控开关面板和所述第二套双控开关面板分别独立的通过电源线与电机固定连接。

[0011] 优选的，所述连接杆与U形块相适应。

[0012] 优选的，所述架体的内部设有座椅装置，所述座椅装置包括固定在架体侧面的第二支撑板，所述第二支撑板的上表面固定连接有第二导杆，所述第二导杆的外表面套接有座椅本体。

[0013] 优选的，所述座椅本体下表面固定连接有弹簧，所述弹簧的数量为四个，且四个弹

簧以矩形阵列的形式分布在座椅本体下表面，所述弹簧的另一端固定连接有U形支撑板。

[0014] 优选的，所述第一支撑板的上表面固定连接有电动推杆，所述电动推杆的伸出端与滑杆固定连接。

[0015] 与现有技术相比，本实用新型提供了一种老年护理用辅助步行训练器，具备以下有益效果：

[0016] 1、本实用新型，通过架体、第一支撑板、滑杆、第一导杆、螺杆、移动滑块、软垫、把手、轴承座、电机、第一套双控开关面板、第二套双控开关面板、托胸板、U形块和连接杆之间的配合设置，医护人员或者家属可引导老年患者走至架体一端的中间，老年患者把胳膊放在软垫上，并用手抓住把手，老年患者可以前倾趴在托胸板上，保证了老年患者上半身的稳定，为患者提供了较为舒适的行走环境，老年患者可按压靠近身边的第一套双控开关面板，电机正转，电机带动螺杆正转，螺杆带动移动滑块移动，移动滑块缓慢的带动患者从原始位置移动到另一头时，患者按压靠近身边的第一套双控开关面板即可使电机停止转动，患者可扶住移动滑块，向上抬起连接杆，使连接杆脱离U形块，患者可走过去，使连接杆重新按入U形块的内部，患者按压靠近身边的第二套双控开关面板，电机反转，电机带动螺杆反转，螺杆带动移动滑块移动，使移动滑块缓慢的带动患者回到原始位置，通过以上结构，移动滑块可以引导患者走路，为患者省去大量的体力，避免患者刚走几步就体力不支，提高了训练的效率，综上，本装置保证了老年患者上半身的稳定，在很大成程度上保证了患者在训练行走时的安全，避免行走过程中出现事故，并且对于老年患者来说省力好用，提高了患者腿部的训练效率，利于对老年患者腿部的护理。

[0017] 2、本实用新型，通过第一支撑板、电动推杆、滑杆、第一导杆、座椅装置、座椅本体、第二导杆、弹簧、第二支撑板和U形支撑板之间的配合设置，电动推杆可以推动滑杆在第一导杆的表面滑动，便于根据老年人的具体身高调节滑杆的高低，更加便于患者使用，当患者锻炼一段时间后，可以坐在座椅本体上休息，座椅本体可在第二导杆的表面上下滑动，第二导杆保证了座椅本体的稳定与安全，患者坐在座椅本体上也可以利用弹簧的弹力训练腿部，并且还可增加训练的乐趣。

附图说明

[0018] 图1为本实用新型的结构示意图；

[0019] 图2为本实用新型的俯视结构示意图。

[0020] 图中：1、架体；2、第一支撑板；3、电动推杆；4、滑杆；5、第一导杆；6、螺杆；7、移动滑块；8、软垫；9、把手；10、轴承座；11、电机；12、座椅装置；1201、座椅本体；1202、第二导杆；1203、弹簧；1204、第二支撑板；1205、U形支撑板；13、第一套双控开关面板；14、第二套双控开关面板；15、托胸板；16、U形块；17、连接杆。

具体实施方式

[0021] 下面将结合本实用新型实施例中的附图，对本实用新型实施例中的技术方案进行清楚、完整地描述，显然，所描述的实施例仅仅是本实用新型一部分实施例，而不是全部的实施例。

[0022] 在本实用新型的描述中，需要理解的是，术语“上”、“下”、“前”、“后”、“左”、“右”、

“顶”、“底”、“内”、“外”等指示的方位或位置关系为基于附图所示的方位或位置关系，仅是为了便于描述本实用新型和简化描述，而不是指示或暗示所指的装置或元件必须具有特定的方位、以特定的方位构造和操作，因此不能理解为对本实用新型的限制。

[0023] 参照图1-2，一种老年护理用辅助步行训练器，包括架体1，架体1的内部设有座椅装置12，座椅装置12包括固定在架体1侧面的第二支撑板1204，第二支撑板1204的上表面固定连接有第二导杆1202，第二导杆1202的外表面套接有座椅本体1201，座椅本体1201下表面固定连接有弹簧1203，弹簧1203的数量为四个，且四个弹簧1203以矩形阵列的形式分布在座椅本体1201下表面，弹簧1203的另一端固定连接有U形支撑板1205，架体1的内侧固定连接有对称设置的第一支撑板2，第一支撑板2的上表面固定连接有第一导杆5，第一导杆5的一端固定连接在架体1的顶端，第一导杆5的外表面套接有滑杆4，第一支撑板2的上表面固定连接有电动推杆3，电动推杆3的伸出端与滑杆4固定连接，滑杆4的数量为两个，其中一个滑杆4的一侧固定安装有第一套双控开关面板13，其中另一个滑杆4的一侧固定安装有第二套双控开关面板14，第一套双控开关面板13和第二套双控开关面板14分别独立的通过电源线与电机11固定连接，靠近滑杆4两端固定连接有轴承座10，轴承座10的内部插接有螺杆6，螺杆6的一端固定连接有电机11，电机11固定安装在滑杆4的侧面，滑杆4外表面螺纹连接有移动滑块7，移动滑块7的上表面固定连接有软垫8，移动滑块7的上表面还固定连接有把手9，移动滑块7的数量为两个，其中一个移动滑块7的一侧铰接有连接杆17，其中另一个移动滑块7的一侧固定连接有U形块16，连接杆17与U形块16相适应，连接杆17外表面固定安装有托胸板15。

[0024] 本实用新型中，通过架体1、第一支撑板2、滑杆4、第一导杆5、螺杆6、移动滑块7、软垫8、把手9、轴承座10、电机11、第一套双控开关面板13、第二套双控开关面板14、托胸板15、U形块16和连接杆17之间的配合设置，医护人员或者家属可引导老年患者走至架体1一端的中间，老年患者把胳膊放在软垫8上，并用手抓住把手9，老年患者可以前倾趴在托胸板15上，保证了老年患者上半身的稳定，为患者提供了较为舒适的行走环境，老年患者可按压靠近身边的第一套双控开关面板13，电机11正转，电机11带动螺杆6正转，螺杆6带动移动滑块7移动，移动滑块7缓慢的带动患者从原始位置移动到另一头时，患者按压靠近身边的第一套双控开关面板13即可使电机11停止转动，患者可扶住移动滑块7，向上抬起连接杆17，使连接杆17脱离U形块16，患者可走过去，使连接杆17重新按入U形块16的内部，患者按压靠近身边的第二套双控开关面板14，电机11反转，电机11带动螺杆6反转，螺杆6带动移动滑块7移动，使移动滑块7缓慢的带动患者回到原始位置，通过以上结构，移动滑块7可以引导患者走路，为患者省去大量的体力，避免患者刚走几步就体力不支，提高了训练的效率，综上，本装置保证了老年患者上半身的稳定，在很大成程度上保证了患者在训练行走时的安全，避免行走过程中出现事故，并且对于老年患者来说省力好用，提高了患者腿部的训练效率，利于对老年患者腿部的护理，本实用新型，通过第一支撑板2、电动推杆3、滑杆4、第一导杆5、座椅装置12、座椅本体1201、第二导杆1202、弹簧1203、第二支撑板1204和U形支撑板1205之间的配合设置，电动推杆3可以推动滑杆4在第一导杆的表面滑动，便于根据老年人的具体身高调节滑杆4的高低，更加便于患者使用，当患者锻炼一段时间后，可以坐在座椅本体1201上休息，座椅本体1201可在第二导杆1202的表面上下滑动，第二导杆1202保证了座椅本体1201的稳定与安全，患者坐在座椅本体1201上也可以利用弹簧1203的弹力训练腿部，

并且还可增加训练的乐趣。

[0025] 以上所述，仅为本实用新型较佳的具体实施方式，但本实用新型的保护范围并不局限于此，任何熟悉本技术领域的技术人员在本实用新型揭露的技术范围内，根据本实用新型的技术方案及其实用新型构思加以等同替换或改变，都应涵盖在本实用新型的保护范围之内。

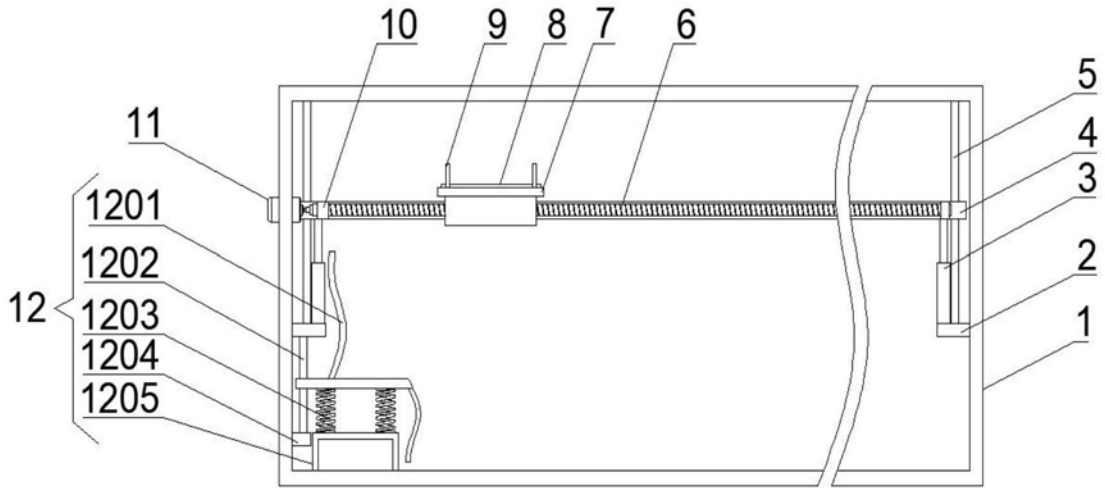
10
9
8
7
6
5
4
3
2
1
11
12
1201
1202
1203
1204
1205

图1

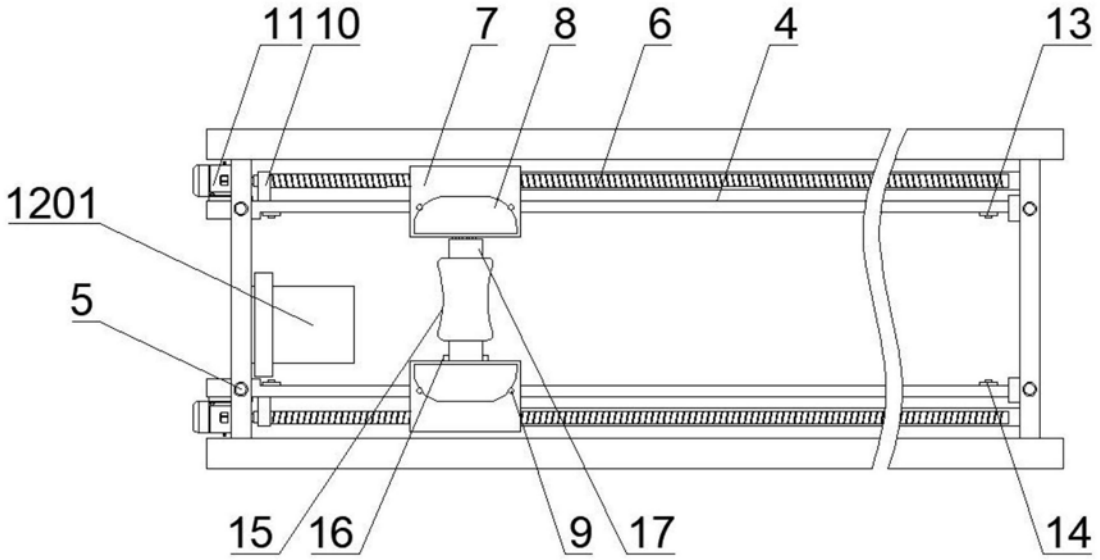
11
10
7
8
6
4
13
1201
5
15
16
9
17
14

图2