(19)中华人民共和国国家知识产权局

(12)实用新型专利

(10)授权公告号 CN 205212386 U
(45)授权公告日 2016.05.04

(21)申请号 201521041663.4

(22)申请日 2015.12.15

(73)专利权人 四平线路器材厂
地址 136000 吉林省四平市铁东区北一马路

(72)发明人 余东 娄志超 赵霞 于志帅
王艳红 刘哲 谢京伟 姜喜全
柏立芳 刘熙阳

(74)专利代理机构 沈阳维特专利商标事务所
（普通合伙） 21229
代理人 屈芳

(51)Int.Cl.
*H02G 7/14*(2006.01)

权利要求书1页 说明书2页 附图1页

(54)实用新型名称

一种悬垂绝缘子串防舞装置

(57)摘要

一种悬垂绝缘子串防舞装置，主要是解决现有的绝缘子串摇摆幅度过大，严重影响输电线路的安全的问题。本实用新型提供一种悬垂绝缘子串防舞装置，包括绝缘子串，悬垂线夹，该装置还包括配重装置，螺栓，挂板及螺孔；本实用新型通过螺栓将防舞摆或重锤片固定于悬垂串上，可实现随时安装和拆卸，既可以使绝缘子串中的悬垂线夹起到正常的作用，又能起到防舞作用。并具有整体结构美观大方；工作性能安全可靠；有效降低维护成本；安装简单；适合业内大力推广等优点。

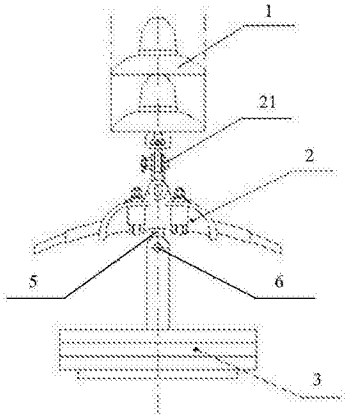


CN 205212386 U

1.一种悬垂绝缘子串防舞装置，包括绝缘子串，悬垂线夹，其特征在于，该装置还包括配重装置，螺栓，挂板及螺孔；所述悬垂线夹包括线夹本体，连接螺栓，挂板A，线夹压板及U形螺栓；所述悬垂线夹通过连接螺栓及挂板A安装在绝缘子串下端，所述线夹压板通过U形螺栓安装在所述线夹本体内，所述悬垂线夹底部设有挂板，挂板上设有螺孔，配重装置通过螺栓与螺孔固定于所述挂板上。

2.如权利要求1所述的一种悬垂绝缘子串防舞装置，其特征在于，所述配重装置为防舞器或重锤片。

3.如权利要求1所述的一种悬垂绝缘子串防舞装置，其特征在于，所述挂板为U形。

# 一种悬垂绝缘子串防舞装置

## 技术领域

[0001] 本实用新型涉及一种辅助保护装置，特别涉及一种悬垂绝缘子串防舞装置，属于电力工程设备领域。

## 背景技术

[0002] 在输电线路悬垂绝缘子串中，大多直接放置悬垂，在运行过程中，由于风等自然因素，使绝缘子串摇摆幅度过大，严重影响输电线路的安全。

## 实用新型内容

[0003] 本实用新型所要解决的技术问题在于提供一种悬垂绝缘子串防舞装置，本实用新型结构设计紧凑合理，运行更加稳定可靠，解决了绝缘子串舞动的问题。

[0004] 为了实现上述目的，本实用新型采用的技术方案如下：

[0005] 一种悬垂绝缘子串防舞装置，包括绝缘子串，悬垂线夹，该装置还包括配重装置，螺栓，挂板及螺孔；所述悬垂线夹包括线夹本体，连接螺栓，挂板A，线夹压板及U形螺栓；所述悬垂线夹通过连接螺栓及挂板A安装在绝缘子串下端，所述线夹压板通过U形螺栓安装在所述线夹本体内，所述悬垂线夹底部设有挂板，挂板上设有螺孔，配重装置通过螺栓与螺孔固定于所述挂板上。

[0006] 进一步地，所述配重装置为防舞器或重锤片。

[0007] 进一步地，所述挂板为U形。

[0008] 本实用新型的有益效果：

[0009] 本实用新型通过螺栓将防舞摆或重锤片固定于悬垂串上，可实现随时安装和拆卸，既可以使绝缘子串中的悬垂线夹起到正常的作用，又能起到防舞作用。并具有整体结构美观大方；工作性能安全可靠；有效降低维护成本；安装简单；适合业内大力推广等优点。

## 附图说明

[0010] 图1是本实用新型的结构示意图；

[0011] 图2是图1的左视图；

[0012] 图3本实用新型悬垂线夹与挂板连接结构示意图。

## 具体实施方式

[0013] 为了使本实用新型的目的、技术方案及优点更加清楚明白，以下结合附图及实施例，对本实用新型进行进一步详细说明。应当理解，此处所描述的具体实施例仅仅用以解释本实用新型，并不用于限定本实用新型。

[0014] 如图1-3所示，一种悬垂绝缘子串防舞装置，包括绝缘子串1，悬垂线夹2，该装置还包括配重装置3，螺栓4，挂板5及螺孔6；所述悬垂线夹2包括线夹本体25，连接螺栓21，挂板A22，线夹压板23及U形螺栓24；所述悬垂线夹2通过连接螺栓21及挂板A22安装在绝缘子串1

下端，所述线夹压板23通过U形螺栓24安装在所述线夹本体25内，所述悬垂线夹2底部设有挂板5，挂板5上设有螺孔6，配重装置3通过螺栓4与螺孔6固定于所述挂板5上。

[0015] 进一步地，所述配重装置3为防舞器或重锤片。

[0016] 进一步地，所述挂板5为U形。

[0017] 以上所述仅为本实用新型的较佳实施例而已，并不用以限制本实用新型，凡在本实用新型的精神和原则之内所作的任何修改、等同替换和改进等，均应包含在本实用新型的保护范围之内。

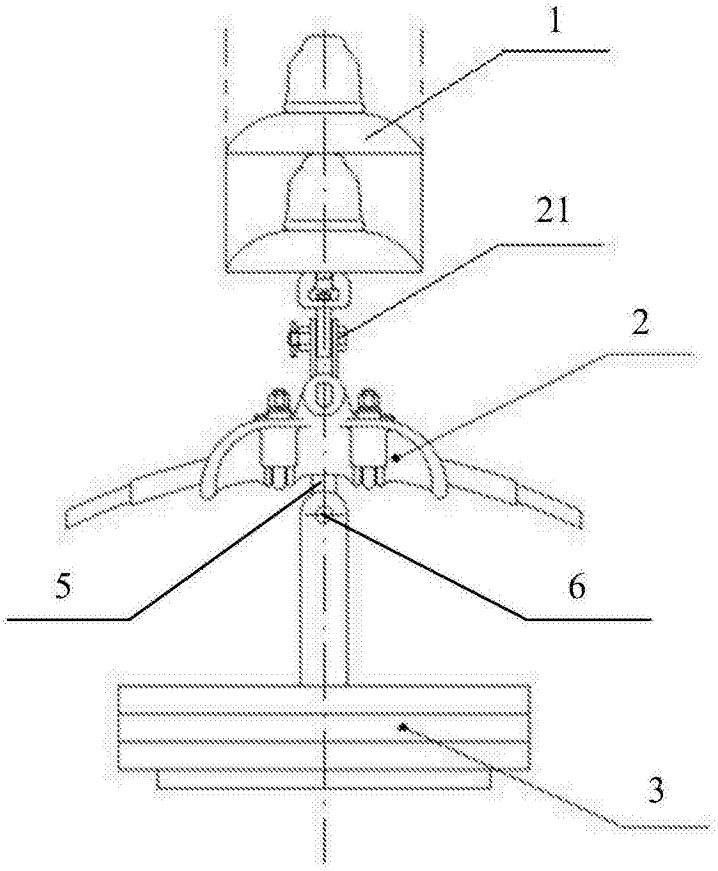


图1

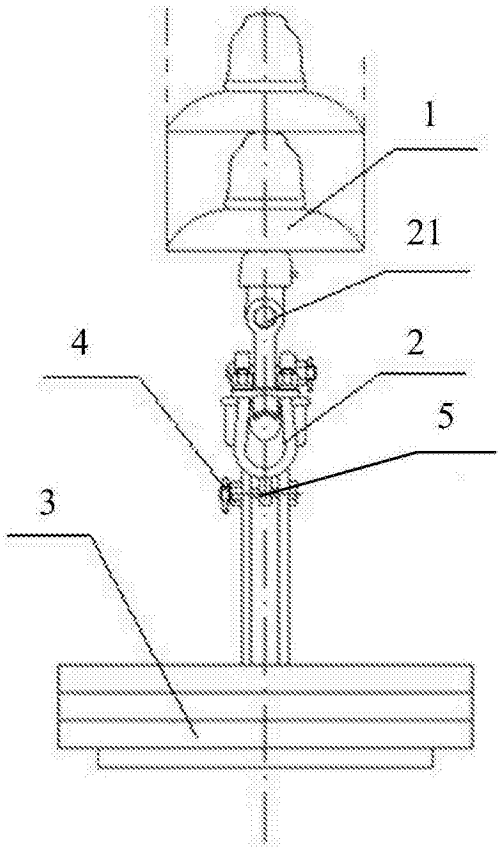


图2

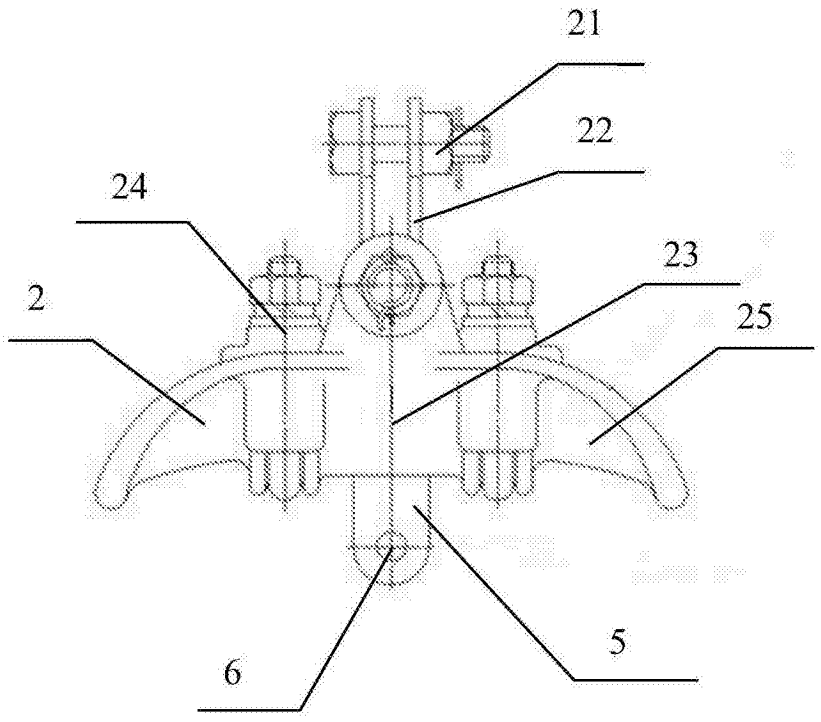


图3