(19)中华人民共和国国家知识产权局

(12)实用新型专利

(10)授权公告号 CN 205272130 U
(45)授权公告日 2016.06.01

(21)申请号 201520981804.4

(22)申请日 2015.11.30

(73)专利权人 佛山市庆联食品有限公司
地址 528000 广东省佛山市南海区大沥大发市场东仓1号

(72)发明人 周建忠

(74)专利代理机构 北京科亿知识产权代理事务所（普通合伙）11350
代理人 肖平安

(51)Int.Cl.
B26D 1/14(2006.01)
B26D 7/02(2006.01)
B26D 7/06(2006.01)
B26D 7/00(2006.01)
B26D 11/00(2006.01)

权利要求书1页 说明书2页 附图1页

(54)实用新型名称

一种沙琪玛切割设备

(57)摘要

一种沙琪玛切割设备，包括机架、穿过所述机架的由电机驱动的传送带、固定在所述机架上并沿其横向设置的一根带有若干横向切刀的转轴，所述转轴下方设置一组弹性压块，所述弹性压块与所述横向切刀交错设置，还包括一个设在所述机架上的横向传送带，横向传送带下部设置有一竖向传送带，在竖向传送带下设有一个固定竖向切刀的刀架，本实用新型提供一种沙琪玛切割设备，能够实现横向竖向同时切割，提高生产效率。

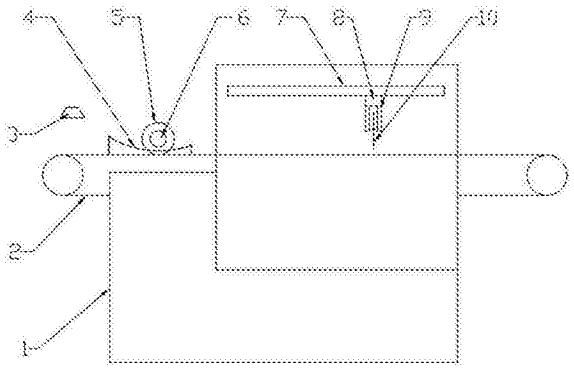

CN 205272130 U

1.一种沙琪玛切割设备，包括机架(1)、穿过所述机架(1)的由电机驱动的传动带(2)，其特征在于：还包括固定在所述机架(1)上并沿所述传动带(2)横向设置的一根带有若干横向切刀(5)的转轴(6)，所述转轴(6)下方设置一组弹性压块(4)，所述弹性压块(4)与所述横向切刀(5)交错设置，在所述转轴(6)上游设置一个风口朝向所述传动带(2)的风扇(3)，还包括一平行地设在所述传动带(2)上方并沿其传送方向设置的横向梁(7)，所述横向梁(7)下部平行地设有一与所述横向梁(7)垂直的竖向梁(8)，在所述竖向梁(8)下设有一用于固定竖向切刀(10)的刀架(9)。

2.根据权利要求1所述的沙琪玛切割设备，其特征在于：所述转轴(6)一端设有齿轮，所述齿轮由驱动电机经齿轮组带动旋转。

3.根据权利要求1所述的沙琪玛切割设备，其特征在于：所述竖向梁(8)穿过设在所述横向梁(7)底部的一组平行导轨与一丝杆，并由设在所述横向梁(7)上的电机经丝杆的带动沿所述横向梁(7)长度方向来回移动。

4.根据权利要求1所述的沙琪玛切割设备，其特征在于：所述刀架(9)穿过设在竖向梁(8)底部的一组平行导轨与一丝杆，并由设在所述竖向梁(8)上的电机经丝杆的带动沿所述竖向梁(8)长度方向来回移动。

5.根据权利要求1所述的沙琪玛切割设备，其特征在于：设在所述刀架(9)上的电机带动所述竖向切刀(10)转动。

6.根据权利要求1所述的沙琪玛切割设备，其特征在于：所述沙琪玛切割设备由数控操作。

一种沙琪玛切割设备

技术领域

[0001] 本实用新型属于食品加工机械领域，特别是一种沙琪玛切割设备。

背景技术

[0002] 沙琪玛在生产加工时，需要把大块的沙琪玛切割成小方块的，切割的方向需要两两垂直，目前，沙琪玛生产企业所使用的切割机多为单向切割结构，即把压平的沙琪玛放在模板上，然后送入切割机进行横向切割，然后再人工转动模板方向进行竖向切割，切割好了还需要人工搬到冷却支架上冷却，再去包装，可见这种设备切割方式无法实现连续切割，制约着生产效率。

发明内容

[0003] 为了解决现有技术问题，本实用新型提供一种沙琪玛切割设备，能够实现横向竖向同时切割，提高生产效率。

[0004] 为实现上述目的，本实用新型所提供的技术方案为：一种沙琪玛切割设备，包括机架、穿过所述机架的由电机驱动的传送带、其特征在于：还包括固定在所述机架上并沿所述传送带横向设置的一根带有若干横向切刀的转轴，所述转轴下方设置一组弹性压块，所述弹性压块与上述横向切刀交错设置，在所述转轴上游设置一个风口朝向所述传动带的风扇，还包括一平行地设在所述传送带上方并沿其传送方向设置的横向梁，所述横向梁下部平行地设有一与所述横向梁垂直的竖向梁，在所述竖向梁下设有一用于固定竖向切刀的刀架。

[0005] 优选地，所述转轴一端设有齿轮，所述齿轮由驱动电机经齿轮组带动旋转。

[0006] 优选地，所述竖向梁穿过设在所述横向梁底部的一组平行导轨与丝杆，并由设在所述横向梁上的电机经丝杆的带动沿所述横向梁长度方向来回移动。

[0007] 优选地，所述刀架穿过设在竖向梁底部的一组平行导轨与丝杆，并由设在所述竖向梁上的电机经丝杆的带动沿竖向梁长度方向来回移动。

[0008] 优选地，设在所述刀架上的电机带动所述竖向切刀转动。

[0009] 优选地，所述沙琪玛切割设备由数控操作。

[0010] 本实用新型具有如下有益效果：

[0011] 本实用新型可以同时进行横向与竖向的切割，而且竖向切割时，所述横向梁沿所述竖向梁的长度方向运动的速度与传动带运动的速度一样，不用把所述传送带停机，整个过程数控控制，效率高。

附图说明

[0012] 图1为本实用新型的整体结构示意图；

[0013] 图2为横向梁、竖向梁、刀架与竖向切刀的组合结构示意图。

[0014] 图中：1-机架，2-传动带，3-风扇，4-弹性压片，5-横向切刀，6-转轴，7-横向梁，8-

竖向梁，9-刀架，10-竖向切刀。

具体实施方式

[0015] 下面结合附图及具体实施例，对本实用新型作进一步的描述：

[0016] 参照图1，图2，本实施例提供一种沙琪玛切割设备，包括机架1、穿过上述机架1的由电机驱动的传送带2、固定在上述机架1上并沿上述传送带2横向设置的一根带有若干横向切刀5的转轴6，上述转轴6下方设置一组弹性压块4，上述弹性压块4与上述横向切刀4交错设置，在上述转轴6上游设置一个风口朝向上述传动带2的风扇3，还包括一平行地设在上述传送带2上方并沿其传送方向设置的横向梁7，上述横向梁7下部平行地设有一与上述横向梁7垂直的竖向梁8，在上述竖向梁8下设有一用于固定竖向切刀10的刀架9。另外，上述转轴6一端设有齿轮，上述齿轮由驱动电机经齿轮组带动旋转。需要说明的是：风扇3对过来的沙琪玛进行冷却，弹性压片4对沙琪玛进行压紧固定。

[0017] 再参照图2，上述竖向梁8穿过设在上述横向梁7底部的一组平行导轨与丝杆，并由设在上述横向梁7上的电机经丝杆的带动沿上述横向梁7长度方向来回移动，上述电机由数控控制并可实现正转与反转。上述刀架9穿过设在竖向梁8底部的一组平行导轨与丝杆，并由设在上述竖向梁8上的电机经丝杆的带动沿竖向梁8长度方向来回移动。上述竖向切刀由设在上述刀架9上的电机带动其旋转，上述沙琪玛切割设备由数控操作。

[0018] 当设备工作时：被整理好的沙琪玛经传动带2过来，经过上述转轴6上的横向切刀5的切割，沿上述机架1长度方向被切割成多份，传送带2继续移动，上述竖向梁8沿所述横向梁7的长度方向运动，其运动的速度等于所述传动带2的速度，在上述竖向梁8上的电机工作，并驱动竖向切刀10把沙琪玛沿其竖向切割成多份，切割完后，横向梁上的电机反转，竖向梁复位，进行下一次切割动作，整个运作过程，上述传动带2不用停机，同时实现了横向与竖向的切割，实现连续作业，提高生产效率。

[0019] 以上所述之实施例子只为本实用新型之较佳实施例，并非以此限制本实用新型的实施范围，故凡依本实用新型之形状、原理所作的变化，均应涵盖在本实用新型的保护范围内。

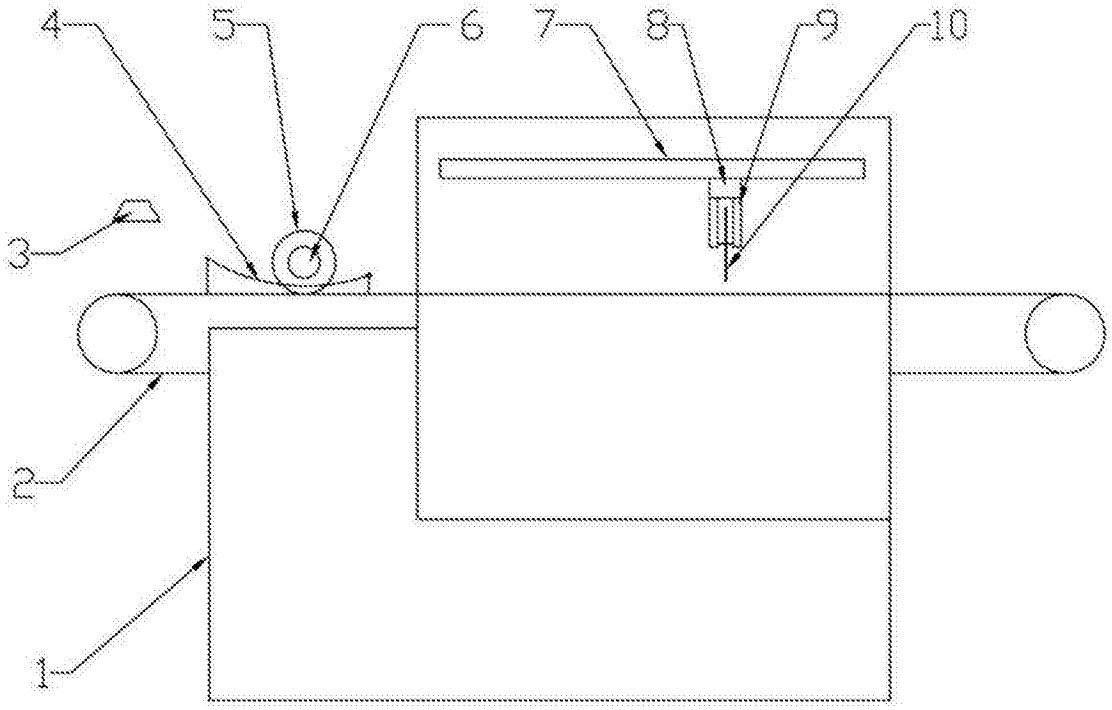

图1

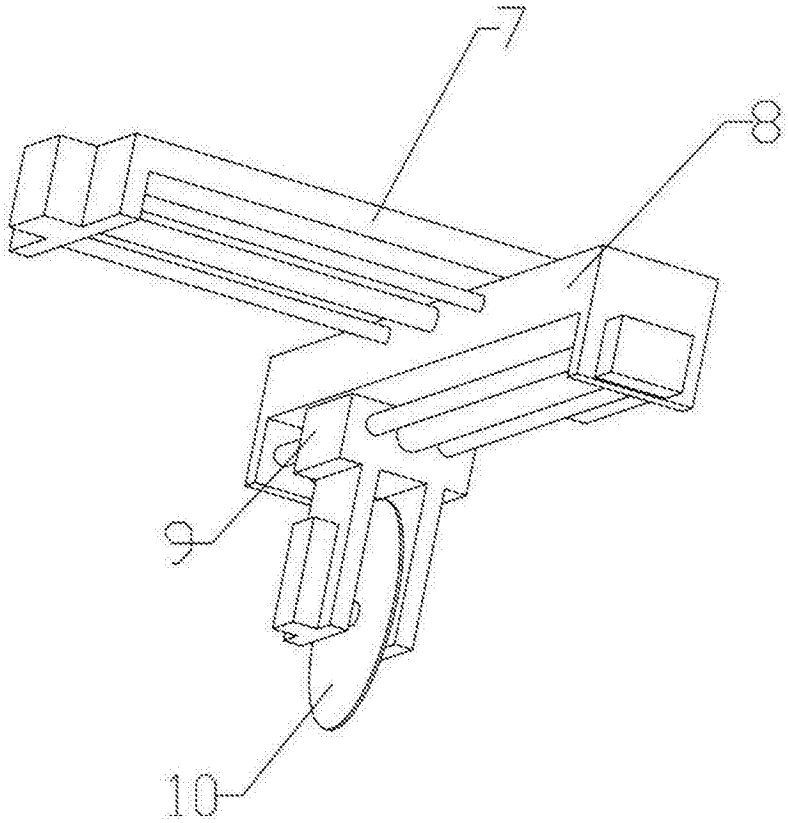

图2