(19)中华人民共和国国家知识产权局

(12)实用新型专利

(10)授权公告号 CN 201542724 U
(45)授权公告日 2010.08.11

(21)申请号 200920239450.0

(22)申请日 2009.10.13

(73)专利权人 张桂生
地址 272500 山东省济宁市汶上县尚书路518号汶上县中医院骨外科

(72)发明人 张桂生

(51)Int.Cl.
A61B 17/60(2006.01)
A61M 37/00(2006.01)

权利要求书 1 页 说明书 2 页 附图 1 页

(54)实用新型名称

骨外科整形固定装置

(57)摘要

本实用新型公开了一种骨外科整形固定装置，包括：两个导轨，相互平行且间隔一定距离设置；一个固定骨针固定夹，包含固定在导轨一端的固定块和通过第一螺栓螺母副连接为一体的用于放置骨针的上夹体与下夹体，所述上夹体上设有若干个半圆孔，下夹体相应位置设有相同数目的半圆孔；一个活动骨针固定夹，包含与导轨相配合并能沿其滑动的滑块和通过第二螺栓螺母副连接为一体的用于放置骨针的上活动夹体与下活动夹体，所述上活动夹体上设有若干个半圆孔，下活动夹体相应位置设有相同数目的半圆孔；和一个药袋，一侧通过固定带与滑块相连，另一侧设有处于自由状态的固定带。本实用新型不仅适用于骨外科整形，且设有药袋能促进骨折愈合。

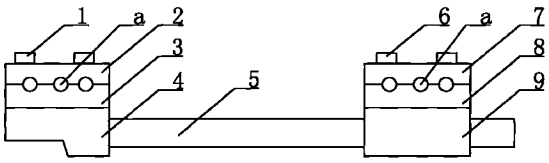

CN 201542724 U

1. 一种骨外科整形固定装置，其特征在于包括：

两个导轨 (5)，相互平行且间隔一定距离设置；

一个固定骨针固定夹，包含固定在导轨 (5) 一端的固定块 (4) 和通过第一螺栓螺母副 (1) 连接为一体的用于放置骨针的上夹体 (2) 与下夹体 (3)，所述上夹体 (2) 上设有若干个半圆孔，下夹体 (3) 相应位置设有相同数目的半圆孔；

一个活动骨针固定夹，包含与导轨 (5) 相配合并能沿其滑动的滑块 (9) 和通过第二螺栓螺母副 (6) 连接为一体的用于放置骨针的上活动夹体 (7) 与下活动夹体 (8)，所述上活动夹体 (7) 上设有若干个半圆孔，下活动夹体 (8) 相应位置设有相同数目的半圆孔；和

一个药袋 (10)，一侧通过固定带 (11) 与滑块 (9) 相连，另一侧设有处于自由状态的固定带。

骨外科整形固定装置

（一）技术领域

[0001] 本实用新型涉及一种骨外科整形固定装置，属于医疗器械技术领域。

（二）背景技术

[0002] 目前骨外科整形中投入使用的骨整形或骨折愈合的固定装置种类很多，但是结构一般比较复杂且不能同时适用于骨外科整形和骨折愈合。

（三）发明内容

[0003] 本实用新型要解决的技术问题是提供了一种骨外科整形固定装置，不仅适用于骨外科整形，又适用于骨折愈合。

[0004] 为了解决上述技术问题，本实用新型是通过以下措施来实现的：

[0005] 一种骨外科整形固定装置，包括：

[0006] 两个导轨，相互平行且间隔一定距离设置；

[0007] 一个固定骨针固定夹，包含固定在导轨一端的固定块和通过第一螺栓螺母副连接为一体的用于放置骨针的上夹体与下夹体，所述上夹体上设有若干个半圆孔，下夹体相应位置设有相同数目的半圆孔；

[0008] 一个活动骨针固定夹，包含与导轨相配合并能沿其滑动的滑块和通过第二螺栓螺母副连接为一体的用于放置骨针的上活动夹体与下活动夹体，所述上活动夹体上设有若干个半圆孔，下活动夹体相应位置设有相同数目的半圆孔；和

[0009] 一个药袋，一侧通过固定带与滑块相连，另一侧设有处于自由状态的固定带。

[0010] 本实用新型的有益效果：

[0011] 1. 不仅适用于骨外科整形，且设有药袋能促进骨折愈合。

[0012] 2. 结构简单、制造加工方便、成本低廉，使用方便。

（四）附图说明

[0013] 图 1 为本实用新型实施例的结构示意图。

[0014] 图中 1. 第一螺栓螺母副，2. 上夹体，3. 下夹体，4. 固定块，5. 导轨，6. 第二螺栓螺母副，7. 上活动夹体，8. 下活动夹体，9. 滑块，10. 药袋，11. 固定带。

（五）具体实施方式

[0015] 下面结合附图和具体实施例对本实用新型做进一步详细说明，下述说明仅是示例性的，不限定本实用新型的保护范围。

[0016] 如图 1 所示一种骨外科整形固定装置，包括

[0017] 两个导轨 5，相互平行且间隔一定距离设置；

[0018] 一个固定骨针固定夹，包含固定在导轨 5 一端的固定块 4 和通过第一螺栓螺母副 1 连接为一体的上夹体 2 与下夹体 3，所述上夹体 2 上设有若干个半圆孔，下夹体 3 相应位

置设有相同数目的半圆孔，上夹体 2 和下夹体 3 半圆孔配合用于放置骨针 ；

[0019] 一个活动骨针固定夹，包含与导轨 5 相配合并能沿其滑动的滑块 9 和通过第二螺栓螺母副 6 连接为一体的上活动夹体 7 与下活动夹体 8，所述上活动夹体 7 上设有若干个半圆孔，下活动夹体 8 相应位置设有相同数目的半圆孔，上活动夹体 7 与下活动夹体 8 半圆孔配合用于放置骨针 ；和

[0020] 一个药袋 10，一侧通过固定带 11 与滑块 9 相连，另一侧设有处于自由状态的固定带。

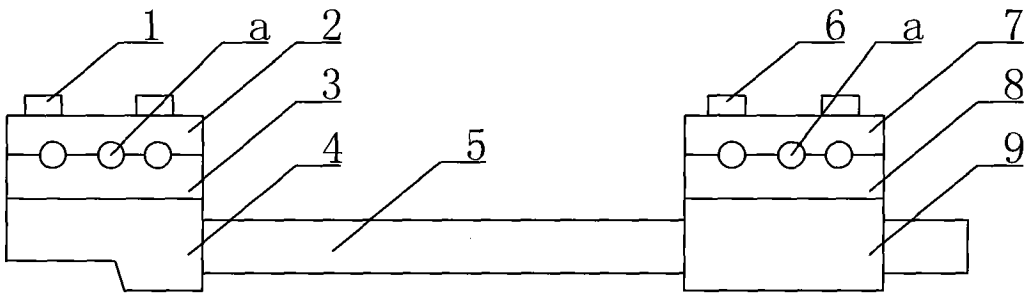

图 1

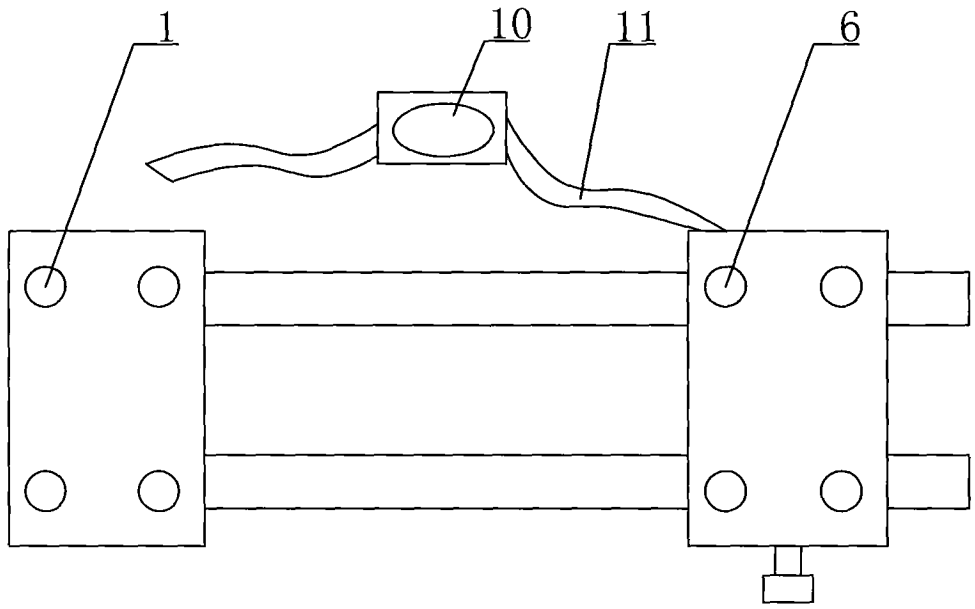

图 2