(19)中华人民共和国国家知识产权局

(12)实用新型专利

(10)授权公告号 CN 202980851 U
(45)授权公告日 2013.06.12

(21)申请号 201220703715.X

(22)申请日 2012.12.19

(73)专利权人 成都市豪雅家具有限公司
地址 610400 四川省成都市金堂县赵镇新生村三组

(72)发明人 罗兴富

(51)Int.Cl.
A47B 31/00(2006.01)
A47B 13/08(2006.01)

权利要求书1页 说明书2页 附图1页

(54)实用新型名称

一种具有汉白玉面板的实木茶几

(57)摘要

一种具有汉白玉面板的实木茶几，包括几体、汉白玉面板、悬挂式玻璃层板、抽屉、落地脚，其特征在于：该实木茶几的右边设置有第一侧板，实木茶几的左边设置有第二侧板，实木茶几的上面设置有顶板和汉白玉面板，实木茶几的右边设置有第一抽屉和第一拉手以及第一竖隔板和第一底板，实木茶几的中部设置有第一悬挂杆和第二悬挂杆以及悬挂式玻璃层板，实木茶几的左边设置有第二抽屉和第二拉手以及第二竖隔板和第二底板，实木茶几的底部设置有第一落地脚和第二落地脚；它经济实用，功能齐备，能为城乡家庭提供合格的茶几产品。

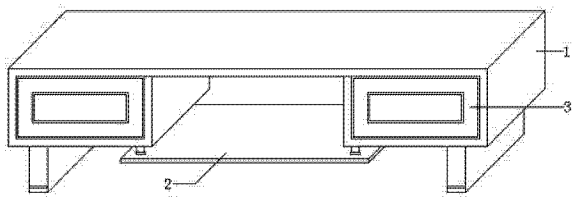

CN 202980851 U

1. 一种具有汉白玉面板的实木茶几，包括几体、汉白玉面板、悬挂式玻璃层板、抽屉、落地脚，其特征在于：该实木茶几的右边设置有第一侧板（15），实木茶几的左边设置有第二侧板（16），实木茶几的上面设置有顶板（17）和汉白玉面板（18），实木茶几的右边设置有第一抽屉（19）和第一拉手（20）以及第一竖隔板（21）和第一底板（22），实木茶几的中部设置有第一悬挂杆（23）和第二悬挂杆（24）以及悬挂式玻璃层板（25），实木茶几的左边设置有第二抽屉（26）和第二拉手（27）以及第二竖隔板（28）和第二底板（29），实木茶几的底部设置有第一落地脚（30）和第二落地脚（31）。

2. 根据权利要求 1 所述的一种具有汉白玉面板的实木茶几，其特征在于，所述实木茶几的规格为：长度 950mm× 宽度 420mm× 高度 450mm。

3. 根据权利要求 2 所述的一种具有汉白玉面板的实木茶几，其特征在于，所述实木茶几由几体和汉白玉面板通过套件螺钉连接而成。

一种具有汉白玉面板的实木茶几

技术领域

[0001] 本实用新型涉及一种具有汉白玉面板的实木茶几，特别是供城乡家庭使用的实木茶几的制造领域。

背景技术

[0002] 改革开放以来，我国开始了大量兴建民用住宅小区和经济适用房、以及进一步完善廉租房的政策，且廉租房覆盖面越扩越大，旨在改善全国城镇居民的住房条件，尤其是解决低保和优抚住房困难户、以及边缘收入家庭的住房困难户，从而扭转了广大人民群众住房短缺与困难的被动局面，同时，室内的家具也发生了翻天覆地的变化，市场家具品名繁多，五花八门，但与经济适用房和廉租房以及小套型商品房相匹配的家具却供不应求，为此，我公司明确提出了“实木茶几革命”也是这一领域的创新课题。

[0003] 现市面上公知的茶几产品，设计构造较为简单，技术含量低下，存在一定的缺陷，尤其是茶几的造型上，材料选择上、以及节省占地面积上成了该类产品的一个技术瓶颈，其产品主要是基于对大面积住房而设计制造的，达到家庭人员休息放置茶杯、糖果、以及摆放盘式鲜花的目的而设计的，不能解决人们使用此类茶几成为廉租房和经济适用房家庭使用的目的。

实用新型内容

[0004] 本实用新型的目的是提供一种具有汉白玉面板的实木茶几，以解决廉租房和经济适用房家庭在使用实木茶几的过程中达到经济实用和节省占地面积的问题。本实用新型的目的由以下技术方案实现：一种具有汉白玉面板的实木茶几，包括几体、汉白玉面板、悬挂式玻璃层板、抽屉、落地脚，其特征在于：该实木茶几的右边设置有第一侧板，实木茶几的左边设置有第二侧板，实木茶几的上面设置有顶板和汉白玉面板，实木茶几的右边设置有第一抽屉和第一拉手以及第一竖隔板和第一底板，实木茶几的中部设置有第一悬挂杆和第二悬挂杆以及悬挂式玻璃层板，实木茶几的左边设置有第二抽屉和第二拉手以及第二竖隔板和第二底板，实木茶几的底部设置有第一落地脚和第二落地脚。

[0005] 上述设计中，本实用新型采用实木茶几装置，以针对城乡家庭使用的不同需要。如对家庭人员需要放置茶叶、茶具、茶杯、香烟、烟灰缸、糖、水果、以及盘式鲜花的来说，本实用新型对其启用汉白玉面板和悬挂式玻璃层板放置处理，如对家庭人员需要放置手包、手机、打火机、遥控板、以及其它小件物品的而言，本实用新型对其启用抽屉放置处理。

[0006] 与现有技术（在现有大规格茶几的基础上）相比，本实用新型针对现有茶几，增加了几体、汉白玉面板、悬挂式玻璃层板、抽屉、落地脚等设置。本实用新型中，汉白玉面板可有效临时放置各种茶杯、香烟、糖、水果、以及盘式鲜花；悬挂式玻璃层板能有效放置各种备用茶具、烟灰缸、水果刀、纸盒、以及其它用具；抽屉可有效放置各种手包、手机、打火机、遥控板、书籍、以及其它小件物品；此技术经济实用，豪华美观，功能齐备。

[0007] 本实用新型具有如下特点：1、可有效临时放置各种茶杯、香烟、糖、水果、以及盘式

鲜花。2、能有效放置各种备用茶具、烟灰缸、水果刀、纸盒、以及其它用具。3、可有效放置各种手包、手机、打火机、遥控板、书籍、以及其它小件物品。4、此技术经济实用，豪华美观，功能齐备。

[0008] 本实用新型经济适用，豪华美观，特别适合城乡家庭使用，可每户配置。

附图说明

[0009] 下面结合附图和具体实施方式对本实用新型作进一步详细的说明：

[0010] 图 1 是本实用新型一个实施例的装置连接示意图；

[0011] 图 2 是图 1 所示实木茶几装置的结构图。

具体实施方式

[0012] 图 1 示出本实用新型的实木茶几装置的情况，如对于城乡家庭使用来说，首先将本实用新型装置 1 放置到合适位置，然后再将悬挂式玻璃层板 2 和抽屉 3 装上即可使用。

[0013] 图 2 中，实木茶几装置是由几体 b 和汉白玉面板 a 组成，几体 b 和汉白玉面板 a 通过套件螺钉连接而成，该实木茶几的右边设置有第一侧板 15，实木茶几的左边设置有第二侧板 16，实木茶几的上面设置有顶板 17 和汉白玉面板 18，实木茶几的右边设置有第一抽屉 19 和第一拉手 20 以及第一竖隔板 21 和第一底板 22，实木茶几的中部设置有第一悬挂杆 23 和第二悬挂杆 24 以及悬挂式玻璃层板 25，实木茶几的左边设置有第二抽屉 26 和第二拉手 27 以及第二竖隔板 28 和第二底板 29，实木茶几的底部设置有第一落地脚 30 和第二落地脚 31；上述实木茶几装置的规格为：长度 950mm× 宽度 420mm× 高度 450mm。

[0014] 参见图 1，从实木茶几装置的使用过程来看，使用时，首先将本实用新型装置 1 放置到合适位置，然后再将悬挂式玻璃层板 2 和抽屉 3 装上即可使用。

[0015] 此外，本实用新型可采用实木材质和钢化玻璃材质，落地脚和悬挂杆可采用金属材质，以满足质量及卫生要求。

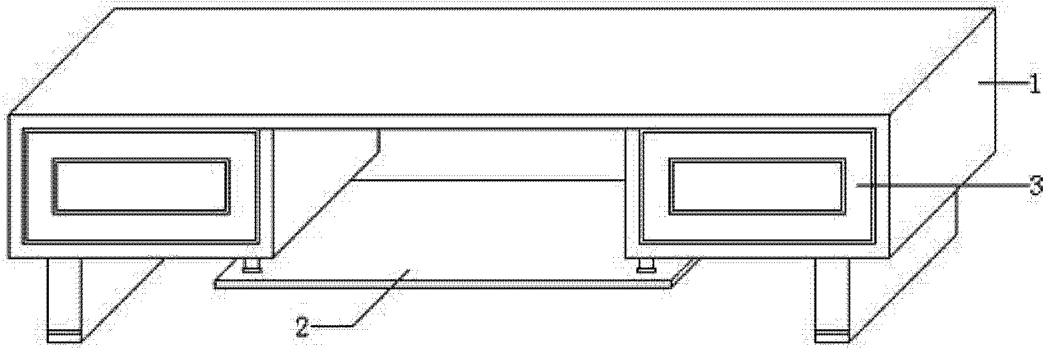

图 1

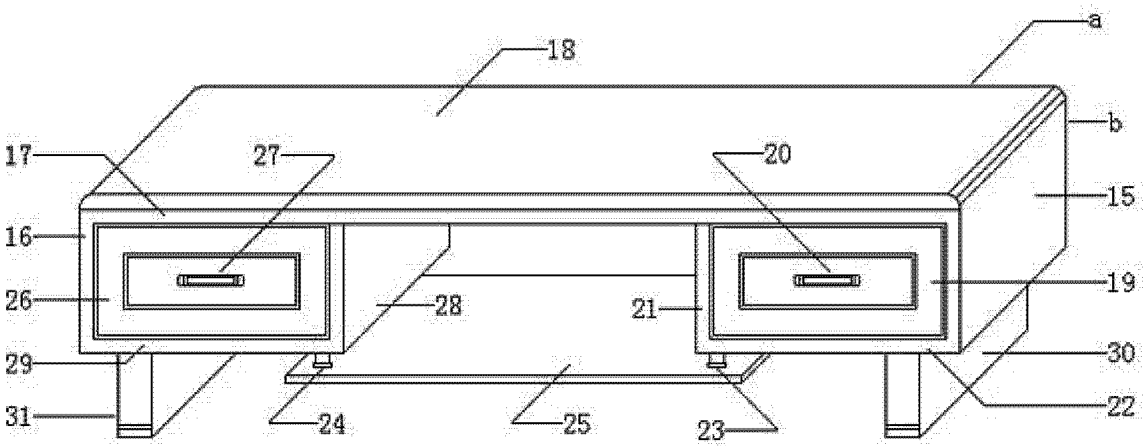

图 2