(19)中华人民共和国国家知识产权局

(12)实用新型专利

(10)授权公告号 CN 205784370 U
(45)授权公告日 2016.12.07

(21)申请号 201620400531.4

(22)申请日 2016.05.06

(73)专利权人 湖南金源种业有限公司
地址 423000 湖南省郴州市郴州大道15号

(72)发明人 陈晓美

(74)专利代理机构 北京众合诚成知识产权代理有限公司 11246
代理人 龚燮英

(51)Int.Cl.
F26B 11/14(2006.01)
F26B 21/00(2006.01)
F26B 23/06(2006.01)
F26B 25/00(2006.01)

权利要求书1页 说明书2页 附图1页

(54)实用新型名称

一种用于水稻种子加工的烘干机

(57)摘要

本实用新型公开了一种用于水稻种子加工的烘干机，包括烘干机箱，所述烘干机箱内倾斜设置有烘干筒，所述烘干机箱底部设置有支撑弹簧，所述烘干筒通过所述支撑弹簧固定，所述烘干筒的筒壁上设置有通风小孔，所述烘干筒内设置有搅拌装置，所述烘干筒一端设置有入料口，另一端设置有出料口，所述烘干机箱正下方设置有加热进气室，所述加热进气室内设置有电热加热丝，所述加热进气室一端设置有鼓风机，所述鼓风机和所述加热进气室之间设置有通气管道，所述烘干机箱的底部和所述加热进气室之间设置有进气隔板，所述烘干机箱顶部设置有排气通风板。本实用新型具有结构简单，使用成本低，烘干效果好的优点。

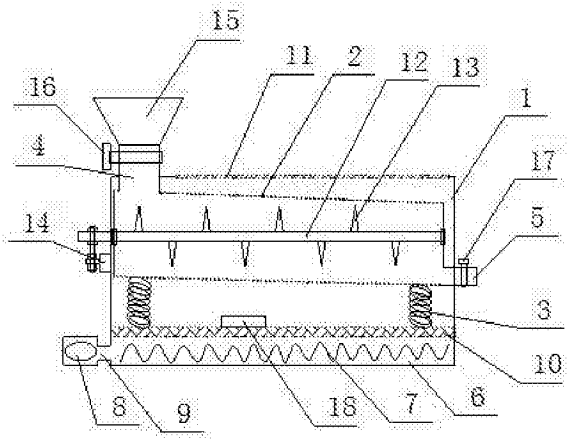

CN 205784370 U

1.一种用于水稻种子加工的烘干机，其特征在于，包括烘干机箱，所述烘干机箱内倾斜设置有烘干筒，所述烘干机箱底部设置有支撑弹簧，所述烘干筒通过所述支撑弹簧固定，所述烘干筒的筒壁上设置有通风小孔，所述烘干筒内设置有搅拌装置，所述烘干筒一端设置有入料口，另一端设置有出料口，所述烘干机箱正下方设置有加热进气室，所述加热进气室内设置有电热加热丝，所述加热进气室一端设置有鼓风机，所述鼓风机和所述加热进气室之间设置有通气管道，所述烘干机箱的底部和所述加热进气室之间设置有进气隔板，所述烘干机箱顶部设置有排气通风板。

2.根据权利要求1所述的一种用于水稻种子加工的烘干机，其特征在于，所述搅拌装置包括水平设置在所述烘干筒内的搅拌轴和设置在所述搅拌轴上的搅拌叶片，所述搅拌轴一端贯穿所述烘干机箱且由设置在所述烘干机箱外的驱动电机驱动。

3.根据权利要求1所述的一种用于水稻种子加工的烘干机，其特征在于，所述入料口设置在所述烘干筒偏高一端的上部，所述入料口上设置有入料斗，所述入料斗和所述入料口之间设置有入料阀门。

4.根据权利要求1所述的一种用于水稻种子加工的烘干机，其特征在于，所述出料口设置在所述烘干筒偏低一端的下部，所述出料口上设置有出料阀门。

5.根据权利要求1所述的一种用于水稻种子加工的烘干机，其特征在于，所述烘干机箱底部设置有温度监控器。

一种用于水稻种子加工的烘干机

技术领域

[0001] 本实用新型涉及一种烘干装置，特别是指一种用于水稻种子加工的烘干机。

背景技术

[0002] 目前市面上的水稻种子在加工过程中，由于水稻种子的内部含水量过多，所以需要经过烘干工序来减少种子内部的水分，但是现有的烘干机结构简单，烘干速度慢、出风口位置单一，只是单纯的对水稻种子表面进行加热烘干，但是如果水稻种子堆放较多时，因为无法翻滚水稻种子，导致底部水稻种子的水分蒸发难度加大，大大影响烘干效率。

实用新型内容

[0003] 本实用新型的目的是为了解决上述背景技术中所提到的问题，提供了一种用于水稻种子加工的烘干机。

[0004] 为了实现上述目的，本实用新型的技术方案如下：

[0005] 一种用于水稻种子加工的烘干机，包括烘干机箱，所述烘干机箱内倾斜设置有烘干筒，所述烘干机箱底部设置有支撑弹簧，所述烘干筒通过所述支撑弹簧固定，所述烘干筒的筒壁上设置有通风小孔，所述烘干筒内设置有搅拌装置，所述烘干筒一端设置有入料口，另一端设置有出料口，所述烘干机箱正下方设置有加热进气室，所述加热进气室内设置有电热加热丝，所述加热进气室一端设置有鼓风机，所述鼓风机和所述加热进气室之间设置有通气管道，所述烘干机箱的底部和所述加热进气室之间设置有进气隔板，所述烘干机箱顶部设置有排气通风板。

[0006] 优选地，所述搅拌装置包括水平设置在所述烘干筒内的搅拌轴和设置在所述搅拌轴上的搅拌叶片，所述搅拌轴一端贯穿所述烘干机箱且由设置在所述烘干机箱外的驱动电机驱动。

[0007] 优选地，所述入料口设置在所述烘干筒偏高一端的上部，所述入料口上设置有入料斗，所述入料斗和所述入料口之间设置有入料阀门。

[0008] 优选地，所述出料口设置在所述烘干筒偏低一端的下部，所述出料口上设置有出料阀门。

[0009] 优选地，所述烘干机箱底部设置有温度监控器。

[0010] 优选地，所述电热加热丝的加热功率可调。

[0011] 与现有技术相比，本实用新型采用热风烘干，烘干效果好，且烘干筒通过弹簧固定，在烘干过程中，烘干筒在弹簧的作用下震动，有利于水稻种子的均匀烘干。

附图说明

[0012] 为了更清楚地说明本实用新型实施例的技术方案，下面将对实施例描述中所需要使用的附图作简单地介绍，显而易见地，下面描述中的附图仅仅是本实用新型的一些实施例，对于本领域普通技术人员来讲，在不付出创造性劳动性的前提下，还可以根据这些附图

获得其他的附图。

[0013] 图1 为本实施例中的结构示意图。

具体实施方式

[0014] 下面将结合本实用新型实施例中的附图，对本实用新型实施例中的技术方案进行清楚、完整地描述，显然，所描述的实施例仅仅是本实用新型一部分实施例，而不是全部的实施例。基于本实用新型中的实施例，本领域普通技术人员在没有作出创造性劳动前提下所获得的所有其他实施例，都属于本实用新型保护的范围。

[0015] 具体实施例：

[0016] 结合图1所示的一种用于水稻种子加工的烘干机，包括烘干机箱1，烘干机箱1内倾斜设置有烘干筒2，烘干机箱1底部设置有支撑弹簧3，烘干筒2通过支撑弹簧3固定，烘干筒2的筒壁上设置有通风小孔，烘干筒2内设置有搅拌装置，烘干筒2一端设置有入料口4，另一端设置有出料口5，烘干机箱1正下方设置有加热进气室6，加热进气室6内设置有电热加热丝7，加热进气室6一端设置有鼓风机8，鼓风机8和加热进气室6之间设置有通气管道9，烘干机箱1的底部和加热进气室6之间设置有进气隔板10，烘干机箱1顶部设置有排气通风板11。

[0017] 本实施例中，搅拌装置包括水平设置在烘干筒2内的搅拌轴12和设置在搅拌轴12上的搅拌叶片13，搅拌轴12一端贯穿烘干机箱1且由设置在烘干机箱1外的驱动电机14驱动。

[0018] 本实施例中，入料口4设置在烘干筒2偏高一端的上部，入料口4上设置有入料斗15，入料斗15和入料口4之间设置有入料阀门16。

[0019] 本实施例中，出料口5设置在烘干筒2偏低一端的下部，出料口5上设置有出料阀门17。

[0020] 本实施例中，烘干机箱1底部设置有温度监控器18。

[0021] 本实施例中，电热加热丝7的加热功率可调。

[0022] 本实施例在使用过程中，当水稻种子通过入料口加入到烘干筒2之后，通过鼓风机8将风吹入加热进气室6，加热后的空气进入烘干机箱1，带走水稻中的水分，具有烘干均匀，烘干效果好的优点。

[0023] 以上所述仅为本实用新型的较佳实施例，并不用以限制本实用新型，凡在本实用新型的保护范围内所作的任何修改、等同替换等，均应包含在本实用新型的保护范围之内。

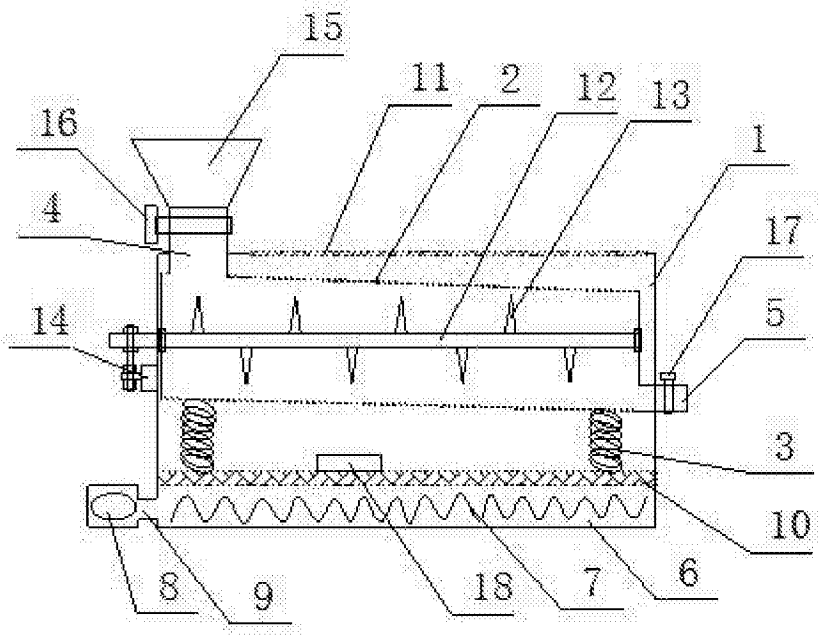

图1