(19)中华人民共和国国家知识产权局

(12)实用新型专利

(10)授权公告号 CN 207191842 U
(45)授权公告日 2018.04.06

(21)申请号 201721233944.9

(22)申请日 2017.09.25

(73)专利权人 天津中德应用技术大学
地址 300320 天津市津南区雅深路2号天津中德应用技术大学

(72)发明人 窦桂丽

(74)专利代理机构 济南舜昊专利代理事务所（特殊普通合伙）37249
代理人 吴佳佳

(51)Int.Cl.
B65D 51/16(2006.01)
B65D 25/00(2006.01)
B65D 25/02(2006.01)
B65D 25/04(2006.01)
B65D 81/18(2006.01)
B65D 85/34(2006.01)
B65D 25/54(2006.01)
B65D 51/24(2006.01)
B65D 81/26(2006.01)

权利要求书1页 说明书2页 附图1页

(54)实用新型名称

一种水果用防腐包装盒

(57)摘要

本实用新型涉及包装盒领域，具体涉及一种水果用防腐包装盒。采用包括盒体和盖体，盖体上和盒体的底面上均设置有透气孔，盒体内设置有泡沫内盒，泡沫内盒底端设置有支撑垫块，所述泡沫内盒的底面上设置有透气孔，泡沫内盒内固定有隔板，隔板内封装有冰块的技术方案。本实用新型所述的水果用防腐包装盒可将水果分隔放置，具有降温作用，透气性好，防腐保鲜效果好。

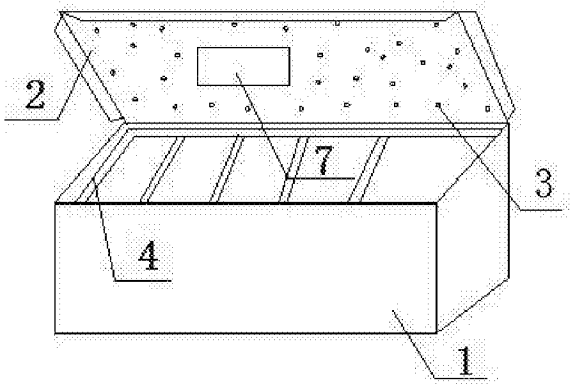

CN 207191842 U

1.一种水果用防腐包装盒，包括盒体(1)和盖体(2)，盒体(1)上端开口底端封闭，盖体(2)可盖在盒体(1)的上端开口处，其特征在于：所述盖体(2)上和盒体(1)的底面上均设置有透气孔(3)，所述盒体(1)内设置有泡沫内盒(4)，所述泡沫内盒(4)底端设置有支撑垫块(5)，所述泡沫内盒(4)的底面上设置有透气孔，所述泡沫内盒(4)内固定有隔板(6)，所述隔板(6)为中空结构，所述隔板(6)内封装有冰块，所述隔板(6)的外侧面上设置有抗氧化涂层。

2.如权利要求1所述的水果用防腐包装盒，其特征在于：所述泡沫内盒(4)的内侧面上设置有抗菌涂层。

3.如权利要求1所述的水果用防腐包装盒，其特征在于：所述泡沫内盒(4)上底面上设置有凸起。

4.如权利要求1所述的水果用防腐包装盒，其特征在于：所述隔板(6)上端开口下端封闭，且开口处设置有密封盖。

5.如权利要求1所述的水果用防腐包装盒，其特征在于：所述隔板(6)为防水塑料隔板。

6.如权利要求1-5任一所述的水果用防腐包装盒，其特征在于：所述盖体(2)上设置有透明的观察窗(7)。

一种水果用防腐包装盒

技术领域

[0001] 本实用新型涉及包装盒领域，具体涉及一种水果用防腐包装盒。

背景技术

[0002] 水果营养美味，是人们日常生活中必不可少的食物之一。然而水果容易腐败变质，其储存保鲜具有一定难度。现有技术中的水果包装盒大多只注重美观，而不具有防腐的作用，水果在包装盒内相互堆积接触，影响呼吸、易于产热、染菌、降低保鲜期。

实用新型内容

[0003] 为解决上述问题，本实用新型提供一种可将水果分隔放置，具有降温作用，透气性好，防腐保鲜效果好的水果用防腐包装盒。

[0004] 为实现上述目的，本实用新型采用如下技术方案：

[0005] 一种水果用防腐包装盒，包括盒体和盖体，盒体上端开口底端封闭，盖体可盖在盒体的上端开口处，所述盖体上和盒体的底面上均设置有透气孔，可起到保持盒体内透气的效果，所述盒体内设置有泡沫内盒，水果放置在泡沫内盒内，可以起到缓冲防撞的作用，而且泡沫保温性好，所述泡沫内盒底端设置有支撑垫块，所述泡沫内盒的底面上设置有透气孔，支撑垫块将泡沫内盒底面架空，可以大大提高其透气性，所述泡沫内盒内固定有隔板，可以将水果分隔放置，所述隔板为中空结构，所述隔板内封装有冰块，可以起到降温的作用，防止温度过高使水果腐烂，所述隔板的外侧面上设置有抗氧化涂层，可以起到抗氧化作用，有利于水果的保鲜。

[0006] 作为优选，所述泡沫内盒的内侧面上设置有抗菌涂层，可以起到抗菌的作用，防止细菌滋生使水果腐烂。

[0007] 作为优选，所述泡沫内盒上底面上设置有凸起，防止水果将底部的透气孔堵住，透气效果更好。

[0008] 作为优选，所述隔板上端开口下端封闭，且开口处设置有密封盖，当其内的冰块融化后，可以方便的进行更换。

[0009] 作为优选，所述隔板为防水塑料隔板，防止冰块融化后的水流到水果上。

[0010] 作为优选，所述盖体上设置有透明的观察窗，方便随时观察内部水果的状态。

[0011] 由此可见，本实用新型所述的水果用防腐包装盒可将水果分隔放置，具有降温作用，透气性好，防腐保鲜效果好。与现有技术相比具有实质性特点和进步，其实施的有益效果也是显而易见的。

附图说明

[0012] 图1为本实用新型实施例的结构示意图。

[0013] 图2为本实用新型实施例所述的泡沫内盒的结构示意图。

[0014] 图中：1：盒体 2：盖体 3:透气孔 4:泡沫内盒 5：支撑垫块 6:隔板 7:观察窗。

具体实施方式

[0015] 下面结合实施例，并结合附图对本实用新型的技术方案做进一步具体说明。

实施例

[0016] 如图1、图2所示，一种水果用防腐包装盒，包括盒体1和盖体2，盒体1上端开口底端封闭，盖体2可盖在盒体1的上端开口处，所述盖体2上和盒体1的底面上均设置有透气孔3，所述盒体1内设置有泡沫内盒4，所述泡沫内盒4底端设置有支撑垫块5，所述泡沫内盒4的底面上设置有透气孔，所述泡沫内盒4内固定有隔板6，所述隔板6为中空结构，所述隔板6内封装有冰块，所述隔板6的外侧面上设置有抗氧化涂层。

[0017] 作为优选，所述泡沫内盒4的内侧面上设置有抗菌涂层。

[0018] 作为优选，所述泡沫内盒4上底面上设置有凸起。

[0019] 作为优选，所述隔板6上端开口下端封闭，且开口处设置有密封盖。

[0020] 作为优选，所述隔板6为防水塑料隔板。

[0021] 作为优选，所述盖体2上设置有透明的观察窗7。

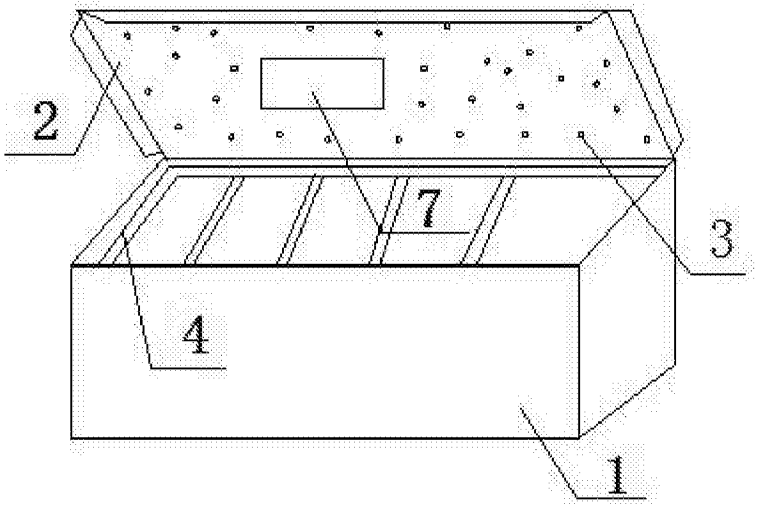

图1

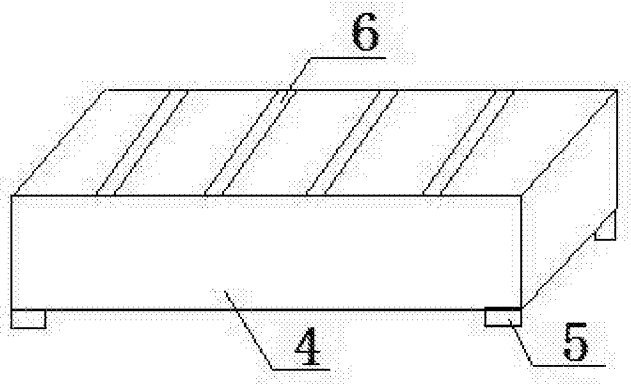

图2