(19)中华人民共和国国家知识产权局

(12)实用新型专利

(10)授权公告号 CN 205613169 U
(45)授权公告日 2016.10.05

(21)申请号 201620209096.7

(22)申请日 2016.03.18

(73)专利权人 郑州讯奇电子科技有限公司
地址 450000 河南省郑州市金水区花园路39号2号楼2单元29层2911号

(72)发明人 吴凯 刘可 王亚北

(51)Int.Cl.
*B01D 46/00*(2006.01)
*B01D 46/42*(2006.01)
*H02S 40/38*(2014.01)

权利要求书1页 说明书2页 附图1页

(54)实用新型名称

一种环保节能型雾霾净化装置

(57)摘要

本实用新型涉及一种环保节能型雾霾净化装置，它包括基座，其特征在于：所述的基座上设置有贯穿基座的通风管，所述的通风管一端设置有风扇、另一端设置有出风口，所述的通风管内设置有高密度滤网，所述的基座外侧设置有蓄电池、控制器和支柱，所述的支柱上设置有雾霾检测器、太阳能板和发电风机，所述的风扇、蓄电池、雾霾检测器、太阳能板和发电风机分别与控制器连接；本实用新型依靠新能源提供动力，适应于各个场所的雾霾净化，环保节能、效果显著。

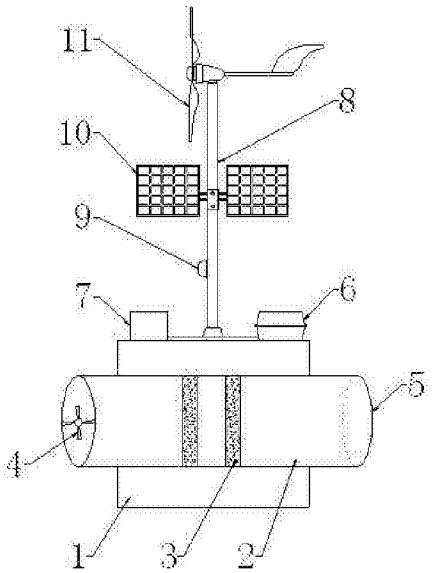


CN 205613169 U

1.一种环保节能型雾霾净化装置，它包括基座，其特征在于：所述的基座上设置有贯穿基座的通风管，所述的通风管一端设置有风扇、另一端设置有出风口，所述的通风管内设置有高密度滤网，所述的基座外侧设置有蓄电池、控制器和支柱，所述的支柱上设置有雾霾检测器、太阳能板和发电风机，所述的风扇、蓄电池、雾霾检测器、太阳能板和发电风机分别与控制器连接。

2.根据权利要求1所述的一种环保节能型雾霾净化装置，其特征在于：所述的通风管的数量至少为2个。

3.根据权利要求1所述的一种环保节能型雾霾净化装置，其特征在于：所述的高密度滤网的数量至少为2个。

4.根据权利要求1所述的一种环保节能型雾霾净化装置，其特征在于：所述的支柱通过螺栓固定在基座上。

5.根据权利要求1所述的一种环保节能型雾霾净化装置，其特征在于：所述的太阳能板的数量至少为2个。

# 一种环保节能型雾霾净化装置

## 技术领域

[0001] 本实用新型属于环保设备技术领域，特别涉及一种环保节能型雾霾净化装置。

## 背景技术

[0002] 中国经济几十年来的飞跃式发展，工业化进程的速度越来越快，城镇建设也日新月异，同时带来了许多城市疾病，我国北方地区大范围、长时间、高强度的雾霾，给人们的生活带来了诸多不便，给人们的生命健康带来了严重的威胁；近年来，随着我国经济的逐步转型、政府环境整治力度的加大，在一定程度上遏制了雾霾的严重化，但是雾霾净化作为一种最直接有效的雾霾处理方法，现阶段雾霾净化装置具有广大的应用市场，但现在的雾霾净化装置多采用常规能源，同时也会给环境带来较大的负担；因此一种依靠新能源提供动力，适应于各个场所的雾霾净化，环保节能、效果显著的环保节能型雾霾净化装置是非常必要的。

## 发明内容

[0003] 本实用新型的目的是为了克服现有技术的不足，而提供一种依靠新能源提供动力，适应于各个场所的雾霾净化，环保节能、效果显著的环保节能型雾霾净化装置。

[0004] 本实用新型的目的是这样实现的：一种环保节能型雾霾净化装置，它包括基座，所述的基座上设置有贯穿基座的通风管，所述的通风管一端设置有风扇、另一端设置有出风口，所述的通风管内设置有高密度滤网，所述的基座外侧设置有蓄电池、控制器和支柱，所述的支柱上设置有雾霾检测器、太阳能板和发电风机，所述的风扇、蓄电池、雾霾检测器、太阳能板和发电风机分别与控制器连接。

[0005] 所述的通风管的数量至少为2个。

[0006] 所述的高密度滤网的数量至少为2个。

[0007] 所述的支柱通过螺栓固定在基座上。

[0008] 所述的太阳能板的数量至少为2个。

[0009] 本实用新型的有益效果：本实用新型采用高密度滤网，有效对空气进行净化，风扇加快空气的流动，并设置太阳能板和和发电风机，采用新能源发电，为风扇提供动力，设置雾霾检测器，保证人们的生活在严重的雾霾天气更加适宜；本实用新型依靠新能源提供动力，适应于各个场所的雾霾净化，环保节能、效果显著。

## 附图说明

[0010] 图1是本实用新型一种环保节能型雾霾净化装置的结构示意图。

[0011] 图2是本实用新型一种环保节能型雾霾净化装置的连接框图。

[0012] 图中：1、基座 2、通风管 3、高密度滤网 4、风扇 5、出风口 6、蓄电池 7、控制器 8、支柱 9、雾霾检测器 10、太阳能板 11、发电风机。

## 具体实施方式

[0013] 下面结合附图对本实用新型做进一步的说明。

[0014] 实施例1

[0015] 如图1和图2所示，一种环保节能型雾霾净化装置，它包括基座1，所述的基座1上设置有贯穿基座1的通风管2，所述的通风管2一端设置有风扇4、另一端设置有出风口5，所述的通风管2内设置有高密度滤网3，所述的基座1外侧设置有蓄电池6、控制器7和支柱8，所述的支柱8上设置有雾霾检测器9、太阳能板10和发电风机11，所述的风扇4、蓄电池6、雾霾检测器9、太阳能板10和发电风机11分别与控制器7连接。

[0016] 本实用新型采用高密度滤网，有效对空气进行净化，风扇加快空气的流动，并设置太阳能板和和发电风机，采用新能源发电，为风扇提供动力，设置雾霾检测器，保证人们的生活在严重的雾霾天气更加适宜；本实用新型依靠新能源提供动力，适应于各个场所的雾霾净化，环保节能、效果显著。

[0017] 实施例2

[0018] 如图1和图2所示，一种环保节能型雾霾净化装置，它包括基座1，所述的基座1上设置有贯穿基座1的通风管2，所述的通风管2一端设置有风扇4、另一端设置有出风口5，所述的通风管2内设置有高密度滤网3，所述的基座1外侧设置有蓄电池6、控制器7和支柱8，所述的支柱8上设置有雾霾检测器9、太阳能板10和发电风机11，所述的风扇4、蓄电池6、雾霾检测器9、太阳能板10和发电风机11分别与控制器7连接。

[0019] 所述的通风管2的数量至少为2个；所述的高密度滤网3的数量至少为2个；所述的支柱8通过螺栓固定在基座1上；所述的太阳能板10的数量至少为2个。

[0020] 本实用新型采用高密度滤网，有效对空气进行净化，风扇加快空气的流动，并设置太阳能板和和发电风机，采用新能源发电，为风扇提供动力，设置雾霾检测器，保证人们的生活在严重的雾霾天气更加适宜；本实用新型依靠新能源提供动力，适应于各个场所的雾霾净化，环保节能、效果显著。

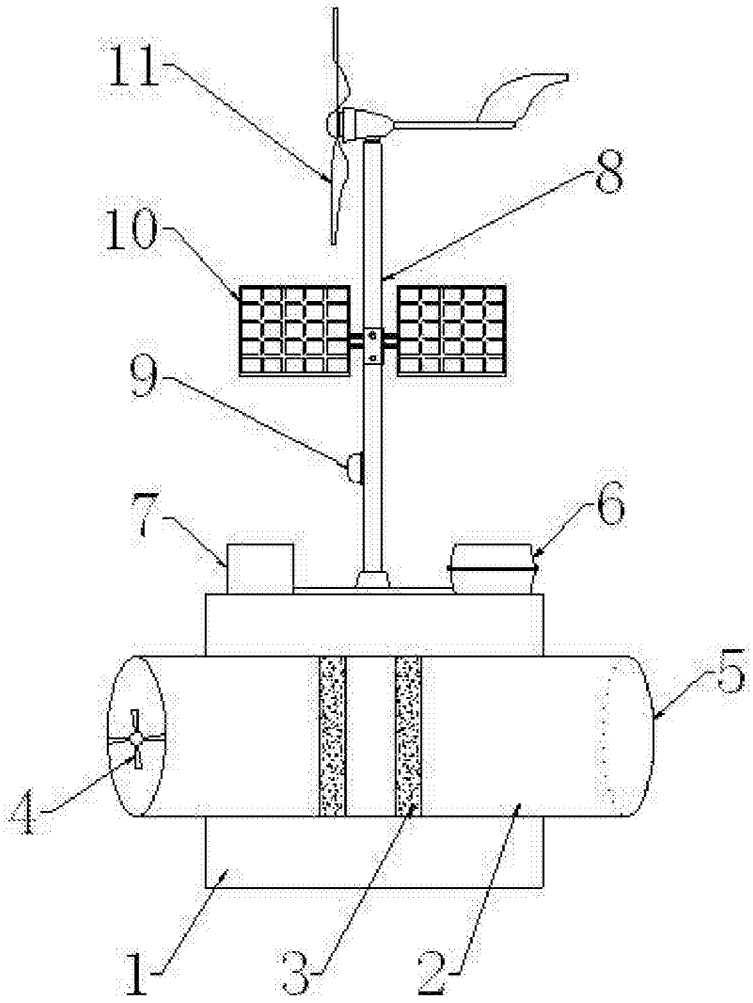


图1

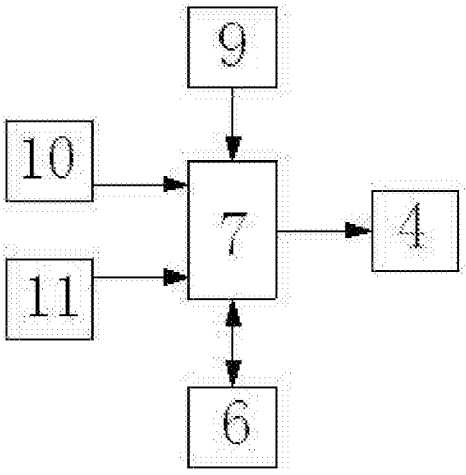


图2