(19)中华人民共和国国家知识产权局

(12)实用新型专利

(10)授权公告号 CN 201699243 U
(45)授权公告日 2011.01.05

(21)申请号 201020232733.5

(22)申请日 2010.06.22

(73)专利权人 成都青府环保科技有限公司
地址 610000 四川省成都市高新区西芯大道4号

(72)发明人 刘霞 杨玲

(51)Int.Cl.
H01R 13/633(2006.01)

权利要求书 1 页 说明书 2 页 附图 1 页

(54)实用新型名称

一种便于取出的电源插头

(57)摘要

本实用新型公开了一种便于取出的电源插头，解决目前电源插头在拔出时存在的安全隐患和比较费力的问题。该电源插头包括插头本体、位于插头本体上的插脚、连接于插头本体上的电线，所述插头本体上还设有拉环；所述拉环与插头本体通过定位销活动连接。本实用新型通过拉环将电源插头从电源插线板中拔出，避免了手直接接触插头本体而可能引起的触电后果；通过拉环将电源插头从电源插线板中拔出，相对于用手直接拿住插头本体将电源插头从电源插线板里拔出省力。

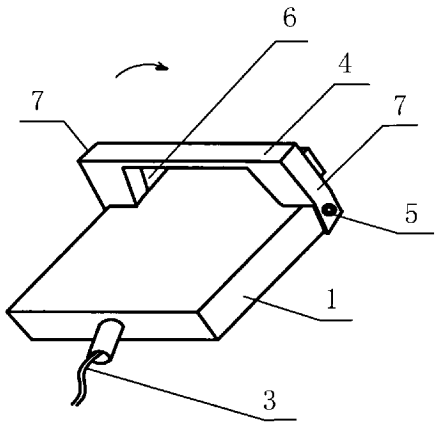

CN 201699243 U

1. 一种便于取出的电源插头，包括插头本体 (1)、位于插头本体 (1) 上的插脚 (2)、连接于插头本体 (1) 上的电线 (3)，其特征在于：所述插头本体 (1) 上还设有拉环 (4)。

2. 根据权利要求 1 所述的一种便于取出的电源插头，其特征在于：所述插头本体 (1) 一端的两边内陷构成两个对应的空缺结构 (6)。

3. 根据权利要求 2 所述的一种便于取出的电源插头，其特征在于：所述拉环 (4) 两条侧边 (7) 与空缺结构 (6) 相匹配并位于空缺结构 (6) 内，并且两条侧边 (7) 通过定位销 (5) 与插头本体 (1) 活动连接。

一种便于取出的电源插头

技术领域

[0001] 本实用新型涉及一种便于取出的电源插头。

背景技术

[0002] 电源插头是电器、机器等电气设备获取电的必需工具。目前的电源插头由插头本体、插脚和电线构成，当把插头从插线板里拔出时，需用手拿住插头本体，此时插头的插脚和插线板的插孔仍然是导电的，如果遇到漏电的情况，手就可能被导电，从而引起了安全隐患。并且用手拿住插头本体把插头从插线板里拔出还比较费力。

实用新型内容

[0003] 本实用新型所要解决的技术问题是提供一种便于取出的电源插头，解决目前电源插头从电源插线板里拔出时存在安全隐患和不便于拔出的问题。

[0004] 本实用新型解决上述问题所采用的技术方案是：一种便于取出的电源插头，包括插头本体、位于插头本体上的插脚、连接于插头本体上的电线，所述插头本体上还设有拉环。

[0005] 所述插头本体一端的两边内陷构成两个对应的空缺结构。

[0006] 所述拉环两条侧边与空缺结构相匹配并位于空缺结构内，并且两条侧边通过定位销与插头本体活动连接。

[0007] 上述方案中，拉环两条侧边上分别有通孔，在插头本体空缺结构中，与通孔相对应的位置上设有固定孔，定位销穿过通孔插进定位孔，拉环以定位销为中心轴可以 90 度转动。当拉环与插头本体成 0 度角时，拉环盖住插头本体上半部分，与插头本体在一个平面上；当拉环与插头本体成 90 度角时，拉环垂直于插头本体。

[0008] 综上所述，本实用新型的有益效果是：

[0009] 1、本实用新型通过拉环将电源插头从电源插线板中拔出，避免了手直接接触插头本体而引起的安全隐患；

[0010] 2、本实用新型通过拉环将电源插头从电源插线板中拔出，相对于用手直接拿住插头本体将电源插头从电源插线板里拔出省力。

附图说明

[0011] 图 1 是本实用新型的正面结构示意图；

[0012] 图 2 是本实用新型的背面结构示意图。

[0013] 附图中标记及相应的零部件名称：1- 插头本体，2- 插脚，3- 电线，4- 拉环，5- 定位销，6- 空缺结构，7- 侧边。

具体实施方式

[0014] 下面结合实施例及附图，对本实用新型作进一步的详细说明，但本实用新型的实

施方式不限于此。

[0015] 参见图 1 和图 2 所示，本实用新型包括插头本体 1、位于插头本体 1 上的插脚 2、连接在插头本体 1 上的电线 3，在插头本体 1 两条侧边 7 上通过定位销 5 连接有拉环 4，拉环 4 两条侧边 7 上分别有通孔，在插头本体空缺结构中，与通孔相对应的位置上设有固定孔，定位销 5 穿过通孔插进定位孔，拉环 4 以定位销 5 为中心轴可以 90 度转动。当本实用新型使用完毕，用手扣住与插头本体 1 垂直的拉环 4 往外拉，从而将插脚 2 从插线板插孔里拔出；本实用新型不使用时，将拉环 4 盖住插头本体 1，与插头本体 1 成平面。由于采用了拉环 4，避免了用手直接接触插头本体 1 而引起的安全隐患，并且采用拉环 4，相对用手拿住插头本体 1 往外拔省去了克服手与插头本体 1 之间产生的摩擦力，因此采用拉环 4 往外拉更省力。

[0016] 如上所述，便可较好的实现本实用新型。

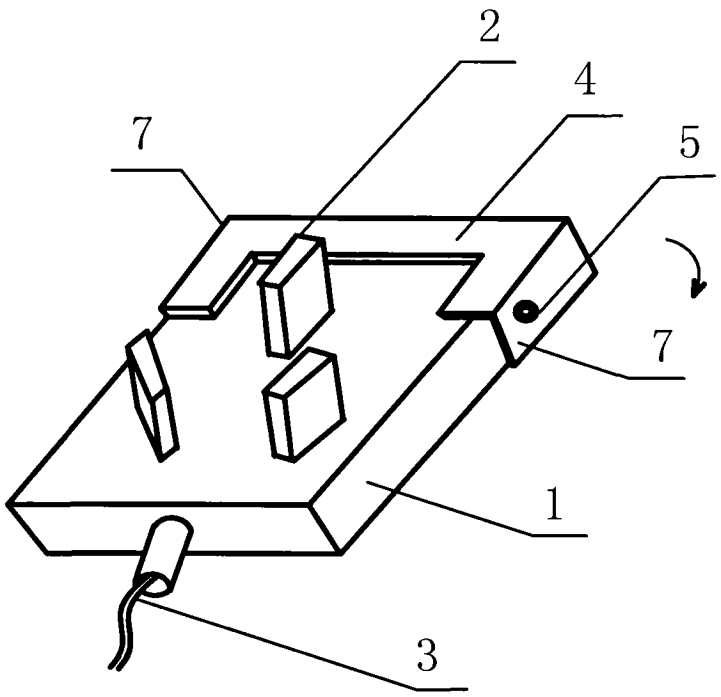

图 1

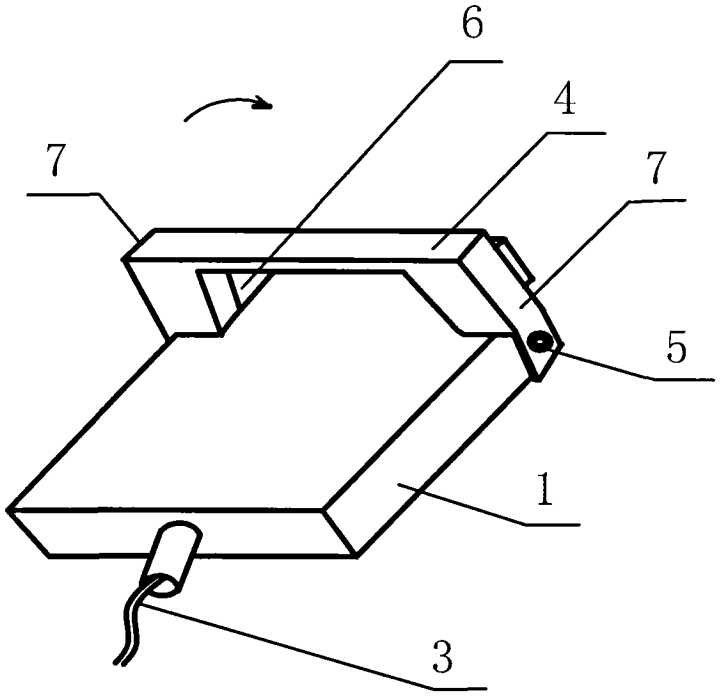

图 2