(19)中华人民共和国国家知识产权局

(12)实用新型专利

(10)授权公告号 CN 206968358 U
(45)授权公告日 2018.02.06

(21)申请号 201720911205.4

(22)申请日 2017.07.26

(73)专利权人 摩瑞尔电器(昆山)有限公司
地址 215300 江苏省苏州市昆山市周市镇东辉路105号3楼

(72)发明人 王雨池

(51)Int.Cl.
B60H 3/06(2006.01)
B60H 3/00(2006.01)
H02J 7/35(2006.01)

权利要求书1页 说明书3页 附图3页

(54)实用新型名称

车载空气净化器

(57)摘要

本实用新型公开了一种车载空气净化器，其包括车载空气净化器外壳、电源按钮、风量调节按钮、控制机构、风机、高效活性炭过滤器、集尘过滤网、初效过滤器、过滤盖等，电源按钮、风量调节按钮、滤网清洁按钮、滤网复位按钮、显示屏都安装在车载空气净化器外壳正面上，电源接口安装在车载空气净化器外壳背面上，滤网清洁按钮、滤网复位按钮都位于显示屏的一侧，电源按钮、风量调节按钮都位于显示屏的另一侧，滤网清洁按钮位于滤网复位按钮的下方，电源按钮位于风量调节按钮的下方等。本实用新型采用太阳能充电，且能够长期净化车内的空气，结构简单，固定牢固，使用方便。

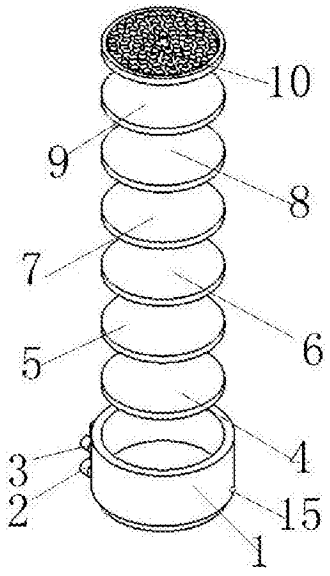

CN 206968358 U

1.一种车载空气净化器，其特征在于，其包括车载空气净化器外壳、电源按钮、风量调节按钮、控制机构、风机、高效活性炭过滤器、集尘过滤网、初效过滤器、过滤盖、太阳能板、防滑垫、滤网清洁按钮、滤网复位按钮、显示屏、电源接口，电源按钮、风量调节按钮、滤网清洁按钮、滤网复位按钮、显示屏都安装在车载空气净化器外壳正面上，电源接口安装在车载空气净化器外壳背面上，滤网清洁按钮、滤网复位按钮都位于显示屏的一侧，电源按钮、风量调节按钮都位于显示屏的另一侧，滤网清洁按钮位于滤网复位按钮的下方，电源按钮位于风量调节按钮的下方，控制机构、风机、高效活性炭过滤器、集尘过滤网、初效过滤器、过滤盖、太阳能板都安装在车载空气净化器外壳内部，控制机构位于风机的下方，风机通过高效活性炭过滤器与集尘过滤网相连，集尘过滤网通过初效过滤器与过滤盖相连，过滤盖与太阳能板相连，防滑垫安装在车载空气净化器外壳底部。

2.如权利要求1所述的车载空气净化器，其特征在于，所述控制机构包括降温器、传感器、控制器、消音器、脉冲负离子发射器，控制器位于降温器和脉冲负离子发射器之间，控制器位于传感器和消音器之间，降温器位于传感器的一侧，传感器位于脉冲负离子发射器的一侧，脉冲负离子发射器位于消音器的一侧，消音器位于降温器的另一侧。

3.如权利要求1所述的车载空气净化器，其特征在于，所述高效活性炭过滤器包括纳米活性碳过滤器、HEPA过滤器、纳米光触分解过滤网，纳米活性碳过滤器与HEPA过滤器相连，HEPA过滤器与纳米光触分解过滤网相连。

4.如权利要求1所述的车载空气净化器，其特征在于，所述车载空气净化器外壳上设有多个进风孔和多个排风孔，进风孔位于排风孔一侧。

5.如权利要求4所述的车载空气净化器，其特征在于，所述太阳能板上设有一个存储器。

车载空气净化器

技术领域

[0001] 本实用新型涉及一种净化器，特别是涉及一种车载空气净化器。

背景技术

[0002] 汽车是现代社会主要的交通工具，但由于汽车车内安装有皮革、塑料等一些容易产生苯、甲醛等有害气体的物品，车内空气重有害气体的含量相对较高，据统计，有近九成的汽车存在甲醛超标的问题。但现有的净化器不能完全净化空气中的甲醛等有害物品，且使用不方便。

实用新型内容

[0003] 本实用新型所要解决的技术问题是提供一种车载空气净化器，其采用太阳能充电，且能够长期净化车内的空气，结构简单，固定牢固，使用方便。

[0004] 本实用新型是通过下述技术方案来解决上述技术问题的：一种车载空气净化器，其包括车载空气净化器外壳、电源按钮、风量调节按钮、控制机构、风机、高效活性炭过滤器、集尘过滤网、初效过滤器、过滤盖、太阳能板、防滑垫、滤网清洁按钮、滤网复位按钮、显示屏、电源接口，电源按钮、风量调节按钮、滤网清洁按钮、滤网复位按钮、显示屏都安装在车载空气净化器外壳正面上，电源接口安装在车载空气净化器外壳背面上，滤网清洁按钮、滤网复位按钮都位于显示屏的一侧，电源按钮、风量调节按钮都位于显示屏的另一侧，滤网清洁按钮位于滤网复位按钮的下方，电源按钮位于风量调节按钮的下方，控制机构、风机、高效活性炭过滤器、集尘过滤网、初效过滤器、过滤盖、太阳能板都安装在车载空气净化器外壳内部，控制机构位于风机的下方，风机通过高效活性炭过滤器与集尘过滤网相连，集尘过滤网通过初效过滤器与过滤盖相连，过滤盖与太阳能板相连，防滑垫安装在车载空气净化器外壳底部。

[0005] 优选地，所述控制机构包括降温器、传感器、控制器、消音器、脉冲负离子发射器，控制器位于降温器和脉冲负离子发射器之间，控制器位于传感器和消音器之间，降温器位于传感器的一侧，传感器位于脉冲负离子发射器的一侧，脉冲负离子发射器位于消音器的一侧，消音器位于降温器的另一侧。

[0006] 优选地，所述高效活性炭过滤器包括纳米活性碳过滤器、HEPA过滤器、纳米光触分解过滤网，纳米活性碳过滤器与HEPA过滤器相连，HEPA过滤器与纳米光触分解过滤网相连。

[0007] 优选地，所述车载空气净化器外壳上设有多个进风孔和多个排风孔，进风孔位于排风孔一侧。

[0008] 优选地，所述太阳能板上设有一个存储器。

[0009] 本实用新型的积极进步效果在于：本实用新型采用太阳能充电，且能够长期净化车内的空气，结构简单，固定牢固，使用方便。

附图说明

[0010] 图1为本实用新型的爆炸示意图。

[0011] 图2为本实用新型的另一侧的爆炸示意图。

[0012] 图3为本实用新型控制机构的结构示意图。

[0013] 图4为本实用新型高效活性炭过滤器的结构示意图。

具体实施方式

[0014] 下面结合附图给出本实用新型较佳实施例，以详细说明本实用新型的技术方案。

[0015] 如图1至图2所示，本实用新型车载空气净化器包括车载空气净化器外壳1、电源按钮2、风量调节按钮3、控制机构4、风机5、高效活性炭过滤器6、集尘过滤网7、初效过滤器8、过滤盖9、太阳能板10、防滑垫11、滤网清洁按钮12、滤网复位按钮13、显示屏14、电源接口15，电源按钮2、风量调节按钮3、滤网清洁按钮12、滤网复位按钮13、显示屏14都安装在车载空气净化器外壳1正面上，电源接口15安装在车载空气净化器外壳1背面上，滤网清洁按钮12、滤网复位按钮13都位于显示屏14的一侧，电源按钮2、风量调节按钮3都位于显示屏14的另一侧，滤网清洁按钮12位于滤网复位按钮13的下方，电源按钮2位于风量调节按钮3的下方，控制机构4、风机5、高效活性炭过滤器6、集尘过滤网7、初效过滤器8、过滤盖9、太阳能板10都安装在车载空气净化器外壳1内部，控制机构4位于风机5的下方，风机5通过高效活性炭过滤器6与集尘过滤网7相连，集尘过滤网7通过初效过滤器8与过滤盖9相连，过滤盖9与太阳能板10相连，防滑垫11安装在车载空气净化器外壳1底部。

[0016] 如图3所示，所述控制机构4包括降温器41、传感器42、控制器45、消音器43、脉冲负离子发射器44，控制器45位于降温器41和脉冲负离子发射器44之间，控制器45位于传感器42和消音器43之间，降温器41位于传感器42的一侧，传感器42位于脉冲负离子发射器44的一侧，脉冲负离子发射器44位于消音器43的一侧，消音器43位于降温器41的另一侧，这样能方便操作。

[0017] 如图4所示，所述高效活性炭过滤器6包括纳米活性碳过滤器71、HEPA过滤器72、纳米光触分解过滤网73，纳米活性碳过滤器71与HEPA过滤器72相连，HEPA过滤器72与纳米光触分解过滤网73相连，这样能提高过滤效果。

[0018] 所述车载空气净化器外壳1上设有多个进风孔和多个排风孔，进风孔位于排风孔一侧，这样能加快循环速度。

[0019] 所述太阳能板10上设有一个存储器，这样方便存储电能，从而节约使用成本。

[0020] 本实用新型的工作原理如下：电源按钮、风量调节按钮、滤网复位按钮、显示屏、电源接口都安装在车载空气净化器外壳表面，这样方便操作；在车载空气净化器外壳底部设有防滑垫，这样增加固定牢固性；控制机构、风机、高效活性炭过滤器器、集尘过滤网、初效过滤器、过滤盖、太阳能板都安装在车载空气净化器外壳内部，这样节约空间，且结构简单；太阳能板将太阳能转换为电能，从而节约使用成本；控制机构用于控制，这样方便操作；高效活性炭过滤器器、集尘过滤网、初效过滤器都用于净化车内的空气，过滤盖用于固定，控制机构上设有降温器、传感器、控制器、消音器、脉冲负离子发射器，这样方便操作，且能提高安全性；纳米活性碳过滤器、HEPA(High Efficiency Particle Air，海帕过滤器)过滤器、纳米光触分解过滤网都安装在高效活性炭过滤器上，这样进一步净化车内的空气。

[0021] 综上所述，本实用新型采用太阳能充电，且能够长期净化车内的空气，结构简单，

固定牢固，使用方便。

[0022] 以上所述的具体实施例，对本实用新型的解决的技术问题、技术方案和有益效果进行了进一步详细说明，所应理解的是，以上所述仅为本实用新型的具体实施例而已，并不用于限制本实用新型，凡在本实用新型的精神和原则之内，所做的任何修改、等同替换、改进等，均应包含在本实用新型的保护范围之内。

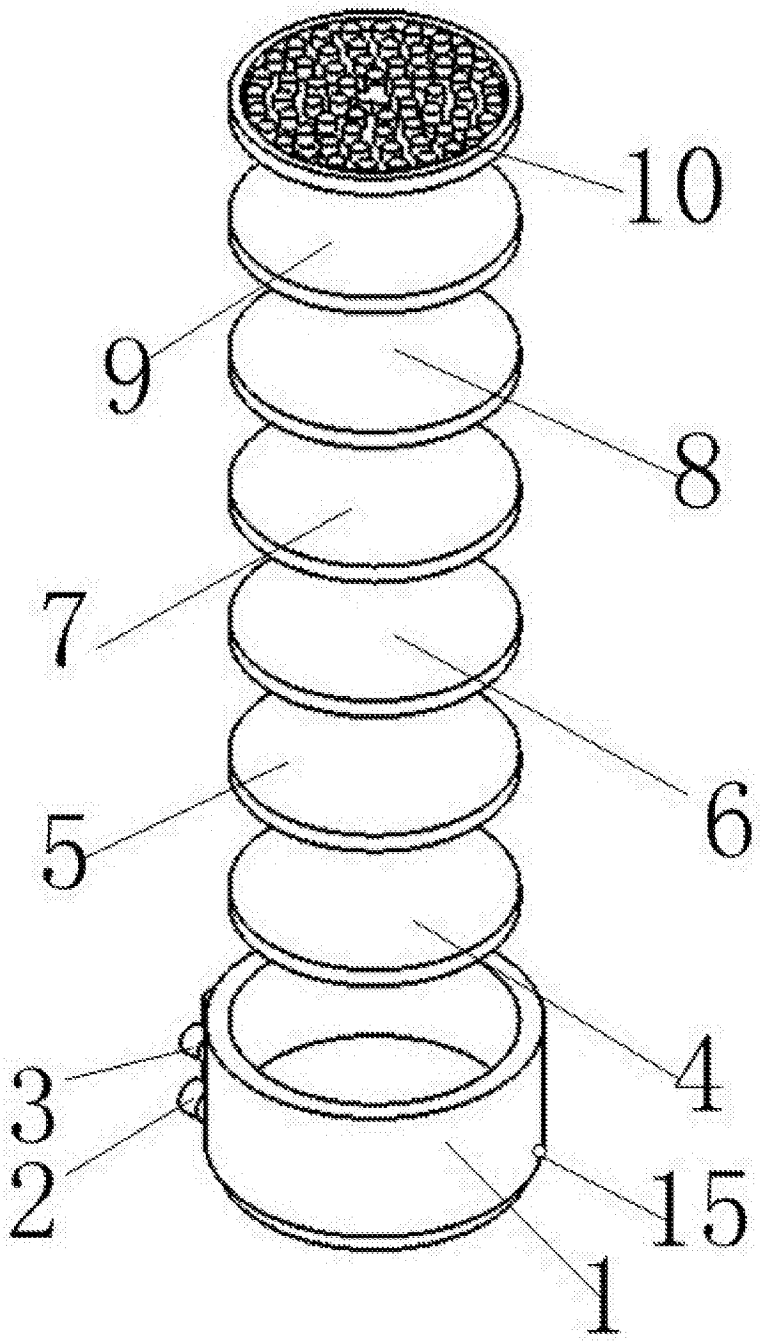

图1

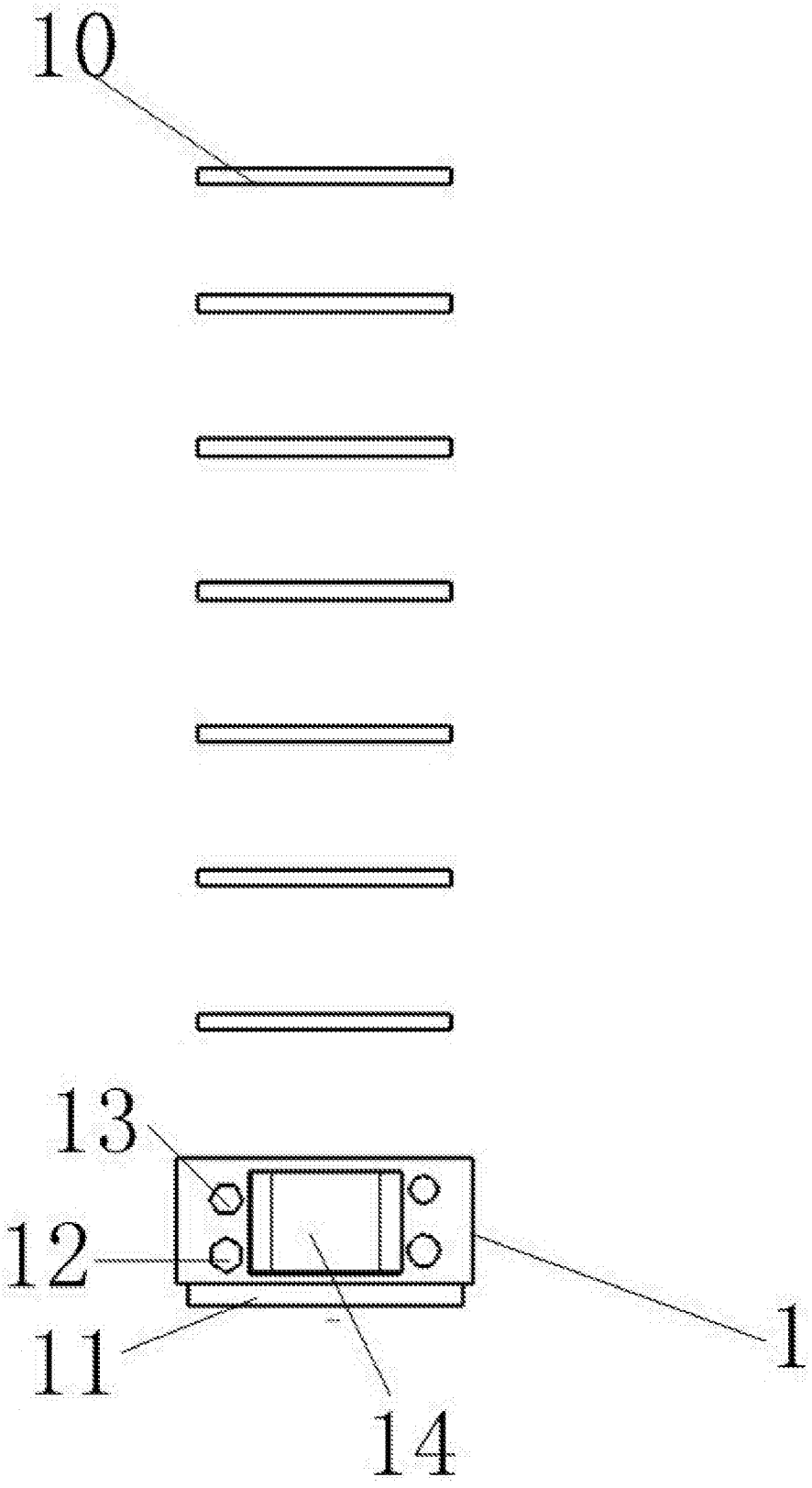

图2

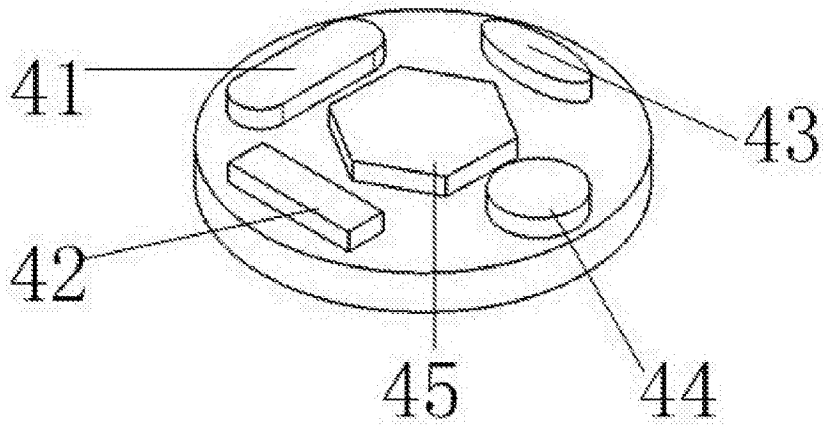

图3

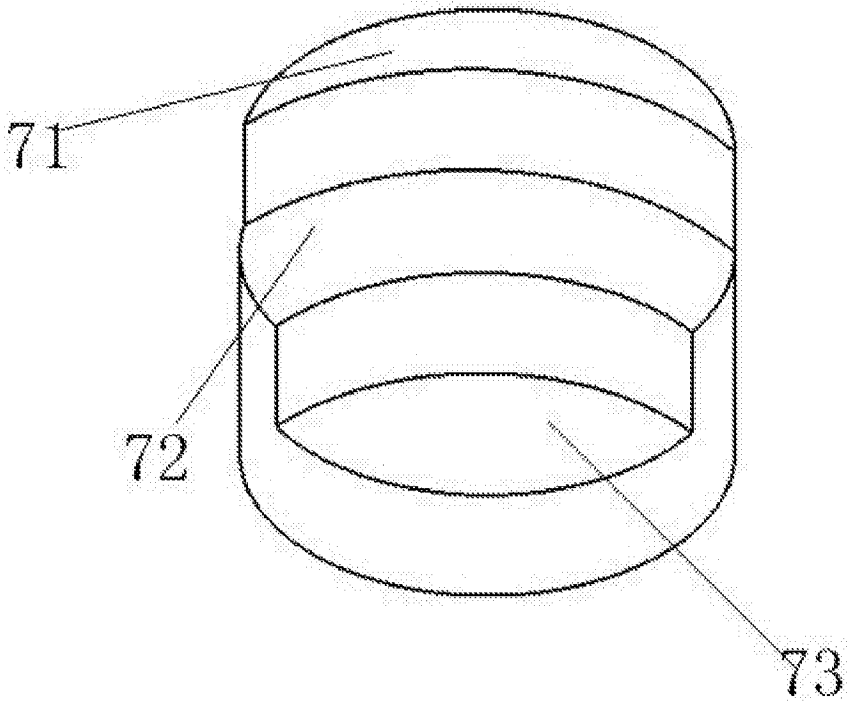

图4