(19)国家知识产权局

(12)实用新型专利

(10)授权公告号 CN 221153101 U
(45)授权公告日 2024.06.18

(21)申请号 202322652987.2

(22)申请日 2023.09.28

(73)专利权人 中国人民解放军总医院第八医学中心
地址 100091 北京市海淀区黑山扈路甲17号

(72)发明人 张晗 穆晨

(74)专利代理机构 济南鼎信专利商标代理事务所(普通合伙) 37245
专利代理师 刘欣悦

(51)Int.Cl.
A41D 13/12(2006.01)
A41D 27/00(2006.01)

权利要求书1页 说明书3页 附图3页

(54)实用新型名称

一种置管用病号服

(57)摘要

本实用新型属于病号服技术领域,尤其为一种置管用病号服,包括上衣和粘接在所述上衣表面的身份贴条,所述上衣的表面设置有开襟组件所述开襟组件包括对称开设在所述上衣背部的两组观察口和缝合连接在所述上衣表面靠近所述观察口一侧的挡布,所述挡布的表面一侧对称固定连接有子扣;在进行换药时,能够根据换药位置,选择打开挡布,方便医务人员通过观察口进行换药,通过魔术贴勾面和魔术贴毛面能够保证挡布闭合的密封效果,与此同时设置固定机构,通过挂扣能够便于将引流袋挂在挂扣上,便于对患者进行治疗,通过缓冲垫能够减轻挂扣对患者背部造成的不适。

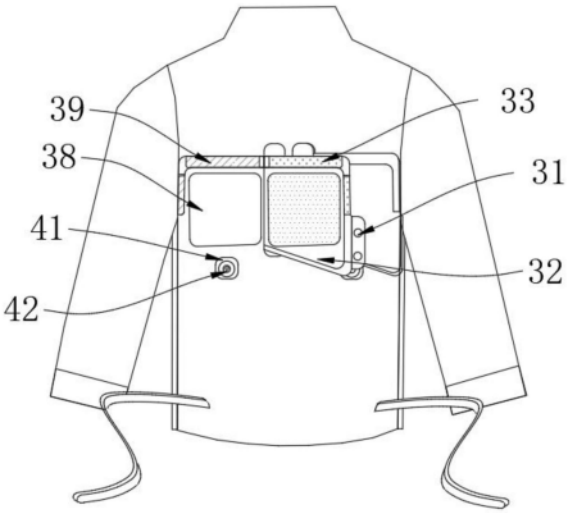

CN 221153101 U

1.一种置管用病号服,包括上衣(1)和粘接在所述上衣(1)表面的身份贴条(2),其特征在于:所述上衣(1)的表面设置有开襟组件(3);

所述开襟组件(3)包括对称开设在所述上衣(1)背部的两组观察口(38)和缝合连接在所述上衣(1)表面靠近所述观察口(38)一侧的挡布(32),所述挡布(32)的表面一侧对称固定连接有子扣(31),所述上衣(1)侧面靠近所述挡布(32)的一侧固定连接有母扣(37),且所述母扣(37)和所述子扣(31)卡接;

所述上衣(1)背部设置有固定机构(4),所述固定机构(4)包括对称固定连接在所述上衣(1)背部靠近所述观察口(38)一侧的缓冲垫(41)和缝制在所述缓冲垫(41)表面的挂扣(42)。

2.根据权利要求1所述的置管用病号服,其特征在于:所述挡布(32)表面固定连接有魔术贴毛面(33),所述上衣(1)表面靠近所述魔术贴毛面(33)的一侧固定连接有魔术贴勾面(39)。

3.根据权利要求1所述的置管用病号服,其特征在于:所述上衣(1)的两侧设有接缝,且两组接缝之间安装有若干组排扣(36),所述上衣(1)表面靠近所述母扣(37)的一侧缝合连接有防护布带(35)。

4.根据权利要求1所述的置管用病号服,其特征在于:所述上衣(1)后身两侧对称固定连接有束腰带(34)。

一种置管用病号服

技术领域

[0001] 本实用新型属于病号服技术领域,具体涉及一种置管用病号服。

背景技术

[0002] 病人在医院住院期间,为了方便治疗和卫生的需要,都需要统一穿病号服,常规的病号服的结构与普通衣物并无区别,分为上衣和裤子,上衣和裤子分体设计,穿着普通的病号服的缺点是:对于长时间需要心电监护的患者、需要透析患者及术后需要进行各种体液引流的患者极为不方便;

[0003] 经查公开(公告)号:CN205728207U公开了新型病号服,此技术中公开了“包括上衣和下裤,其中,所述上衣的门襟、肩缝、袖缝和摆缝均通过纽扣缝合,所述下裤的裤中线亦通过所述纽扣缝合,所述下裤的腰带通孔内设置有系带等技术方案,并具有在医护人员需要对病人的伤口进行检查、换药或者行置管等操作时,只需要解开相应部位的扣子,无需病人脱掉整件病号服的上衣或者下裤,使用极为方便,设计合理,制作简单,并且利于保护病人的隐私,利于医护人员对病人监护和治疗”;

[0004] 上述设计在使用时,虽然无需将衣物脱下即可对伤口进行检查或换药,但是在进行胸腔置管或者肺叶穿刺活检的,伤口都在背部,在对伤口进行检查或换药时,需要将按扣全部打开,操作较为麻烦,同时容易造成病人着凉;

[0005] 为解决上述问题,本申请中提出一种置管用病号服。

实用新型内容

[0006] 为解决上述背景技术中提出的问题。本实用新型提供了一种置管用病号服,能够对后背换药位置单独打开,方便医务人员进行换药或检查。

[0007] 为实现上述目的,本实用新型提供如下技术方案:一种置管用病号服,包括上衣和粘接在所述上衣表面的身份贴条,所述上衣的表面设置有开襟组件;

[0008] 所述开襟组件包括对称开设在所述上衣背部的两组观察口和缝合连接在所述上衣表面靠近所述观察口一侧的挡布,所述挡布的表面一侧对称固定连接有子扣,所述上衣侧面靠近所述挡布的一侧固定连接有母扣,且所述母扣和所述挡布卡接。

[0009] 作为本实用新型一种置管用病号服优选的,所述挡布表面固定连接有魔术贴毛面,所述上衣表面靠近所述魔术贴毛面的一侧固定连接有魔术贴勾面。

[0010] 作为本实用新型一种置管用病号服优选的,所述上衣的两侧设有接缝,且两组接缝之间安装有若干组排扣,所述上衣表面靠近所述母扣的一侧缝合连接有防护布带。

[0011] 作为本实用新型一种置管用病号服优选的,所述上衣后身两侧对称固定连接有束腰带。

[0012] 作为本实用新型一种置管用病号服优选的,所述上衣背部设置有固定机构,所述固定机构包括对称固定连接在所述上衣背部靠近所述观察口一侧的缓冲垫和缝制在所述缓冲垫表面的挂扣。

[0013] 与现有技术相比,本实用新型的有益效果是:通过设置开襟组件,在进行换药时,能够根据换药位置,选择打开挡布,方便医务人员通过观察口进行换药,通过魔术贴勾面和魔术贴毛面能够保证挡布闭合的密封效果,与此同时设置固定机构,通过挂扣能够便于将引流袋挂在挂扣上,便于对患者进行治疗,通过缓冲垫能够减轻挂扣对患者背部造成的不适。

附图说明

[0014] 附图用来提供对本实用新型的进一步理解,并且构成说明书的一部分,与本实用新型的实施例一起用于解释本实用新型,并不构成对本实用新型的限制。在附图中:

[0015] 图1为本实用新型的整体结构示意图;

[0016] 图2为本实用新型中上衣的后视图;

[0017] 图3为本实用新型中排扣和母扣结构示意图;

[0018] 图4为本实用新型中挡布和魔术贴勾面的结构示意图。

[0019] 图中:

[0020] 1、上衣;2、身份贴条;

[0021] 3、开襟组件;31、子扣;32、挡布;33、魔术贴毛面;34、束腰带;35、防护布带;36、排扣;37、母扣;38、观察口;39、魔术贴勾面;

[0022] 4、固定机构;41、缓冲垫;42、挂扣。

具体实施方式

[0023] 下面将结合本实用新型实施例中的附图,对本实用新型实施例中的技术方案进行清楚、完整地描述,显然,所描述的实施例仅仅是本实用新型一部分实施例,而不是全部的实施例。基于本实用新型中的实施例,本领域普通技术人员在没有做出创造性劳动前提下所获得的所有其他实施例,都属于本实用新型保护的范围。

[0024] 实施例1

[0025] 如图1所示:

[0026] 一种置管用病号服,包括上衣1和粘接在上衣1表面的身份贴条2。

[0027] 本实施方案中:现有的公开(公告)号:CN205728207U公开了新型病号服;为解决此现有技术中存在的技术问题,如上文背景技术公开的“虽然无需将衣物脱下即可对伤口进行检查或换药,但是在进行胸腔置管或者肺叶穿刺活检的,伤口都在背部,在对伤口进行检查或换药时,需要将按扣全部打开,操作较为麻烦,同时容易造成病人着凉”结合使用而言,此问题显然是现实存在且比较难以解决的问题,鉴此,为解决此技术问题,在本申请文件上加入了开襟组件3和固定机构4。

[0028] 进一步而言:

[0029] 如图1和图4所示:

[0030] 结合上述内容,开襟组件3包括对称开设在上衣1背部的两组观察口38和缝合连接在上衣1表面靠近观察口38一侧的挡布32,挡布32的表面一侧对称固定连接有子扣31,上衣1侧面靠近挡布32的一侧固定连接有母扣37,且母扣37和挡布32卡接。

[0031] 本实施方案中:当需要对患者背部进行检查或换药时,根据需要换药的部位选择

打开两侧的挡布32,通过母扣37和挡布32便于快速将挡布32的一端和上衣1分离,即可将挡布32打开,通过观察口38对患者伤口部位进行换药或检查。

[0032] 需要说明的是:挡布32表面固定连接有魔术贴毛面33,上衣1表面靠近魔术贴毛面33的一侧固定连接有魔术贴勾面39;通过魔术贴毛面33和魔术贴勾面39粘接,能够增加挡布32和上衣1的连接效果,避免挡布32和上衣1之间的间隙漏风,导致患者着凉。

[0033] 更进一步而言:

[0034] 如图1和图4所示:

[0035] 为了便于适配体型较瘦的患者,在一个可选的实施例中:上衣1的两侧设有接缝,且两组接缝之间安装有若干组排扣36,上衣1表面靠近母扣37的一侧缝合连接有防护布带35,上衣1后身两侧对称固定连接有束腰带34。

[0036] 本实施例中:通过两组束腰带34能够对患者腰部进行束缚,结构较修身,能起到保暖的作用,通过将排扣36打开,能够将上衣1掀起,便于对患者伤口处进一步检查或处理。

[0037] 需要说明的是:通过防护布带35能够对母扣37进行保护,同时减少患者手臂在移动时与母扣37摩擦造成不适。

[0038] 进一步而言:

[0039] 如图1和图4所示:

[0040] 结合上述内容,上衣1背部设置有固定机构4,固定机构4包括对称固定连接在上衣1背部靠近观察口38一侧的缓冲垫41和缝制在缓冲垫41表面的挂扣42。

[0041] 本实施方案中:通过挂扣42能将引流袋挂在患者后背处观察口38的下方,便于对患者伤口处进行引流。

[0042] 需要说明的是:缓冲垫41为水胶体较软材质,能够减小挂扣42对患者造成的不适。

[0043] 工作原理:当需要对患者背部进行检查或换药时,根据需要换药的部位选择打开两侧的挡布32,通过母扣37和挡布32便于快速将挡布32的一端和上衣1分离,即可将挡布32打开,通过观察口38对患者伤口部位进行换药或检查,通过两组束腰带34能够对患者腰部进行束缚,结构较修身,能起到保暖的作用,通过将排扣36打开,能够将上衣1掀起,便于对患者伤口处进一步检查或处理,通过挂扣42能将引流袋挂在患者后背处观察口38的下方,便于对患者伤口处进行引流。

[0044] 最后应说明的是:以上仅为本实用新型的优选实施例而已,并不用于限制本实用新型,尽管参照前述实施例对本实用新型进行了详细的说明,对于本领域的技术人员来说,其依然可以对前述各实施例所记载的技术方案进行修改,或者对其中部分技术特征进行等同替换。凡在本实用新型的精神和原则之内,所作的任何修改、等同替换、改进等,均应包含在本实用新型的保护范围之内为解决上述背景技术中提出的问题。

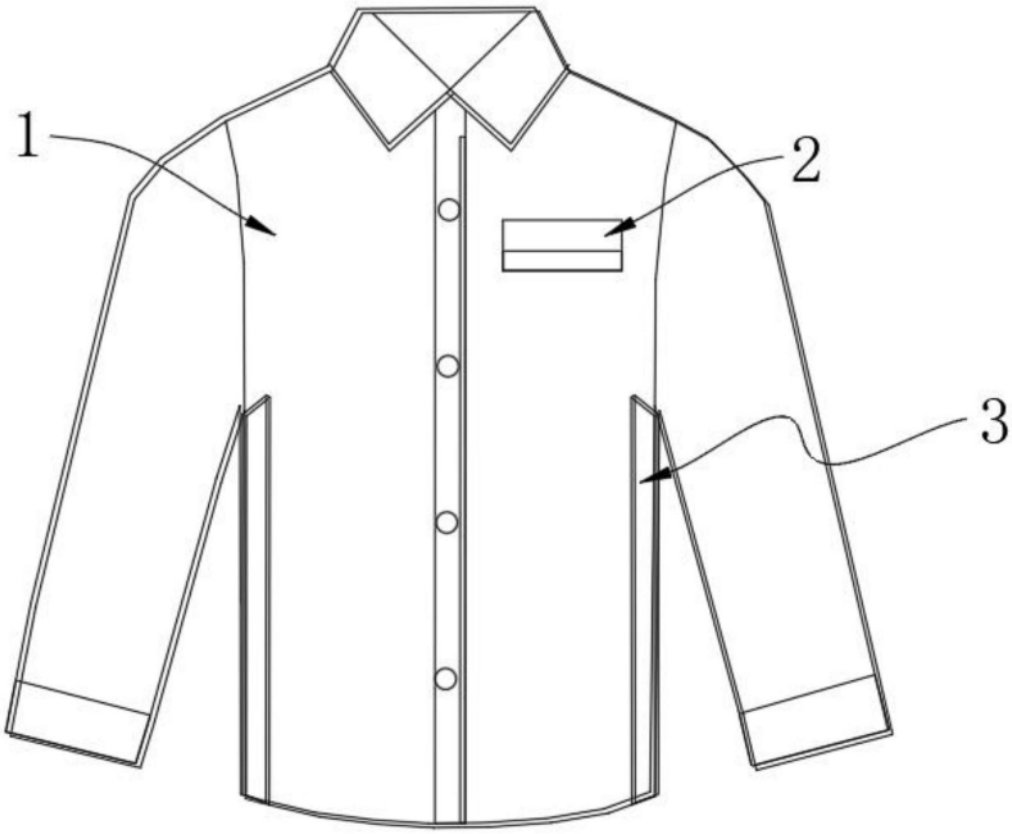

图1

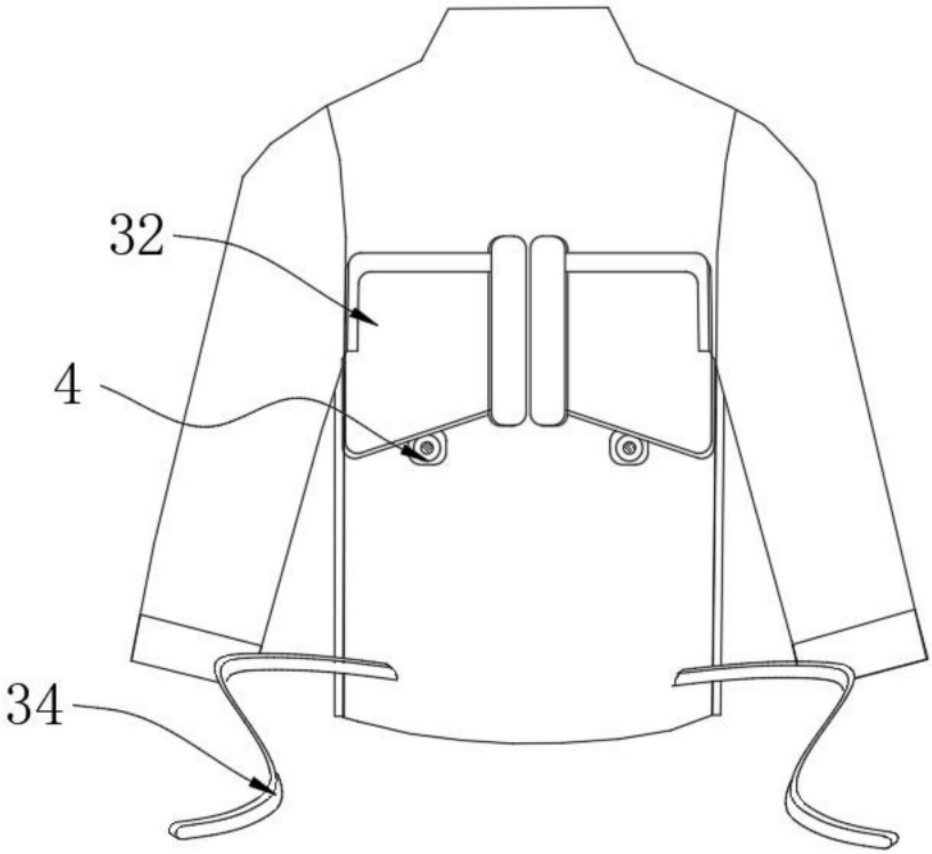

图2

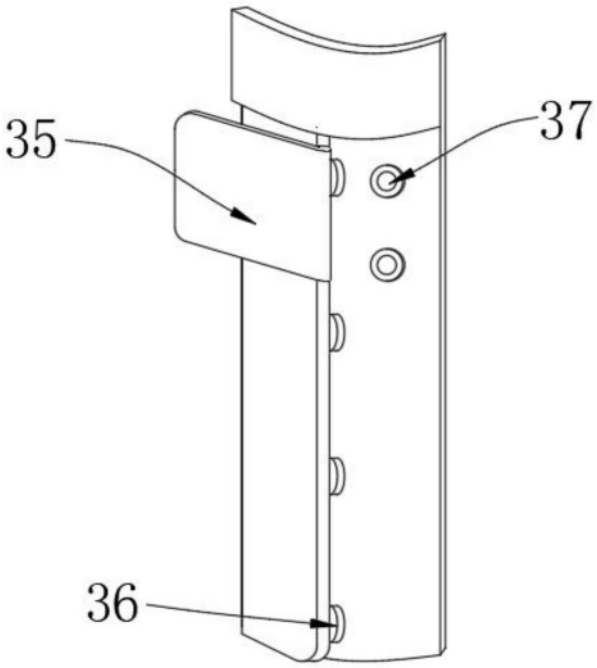

图3

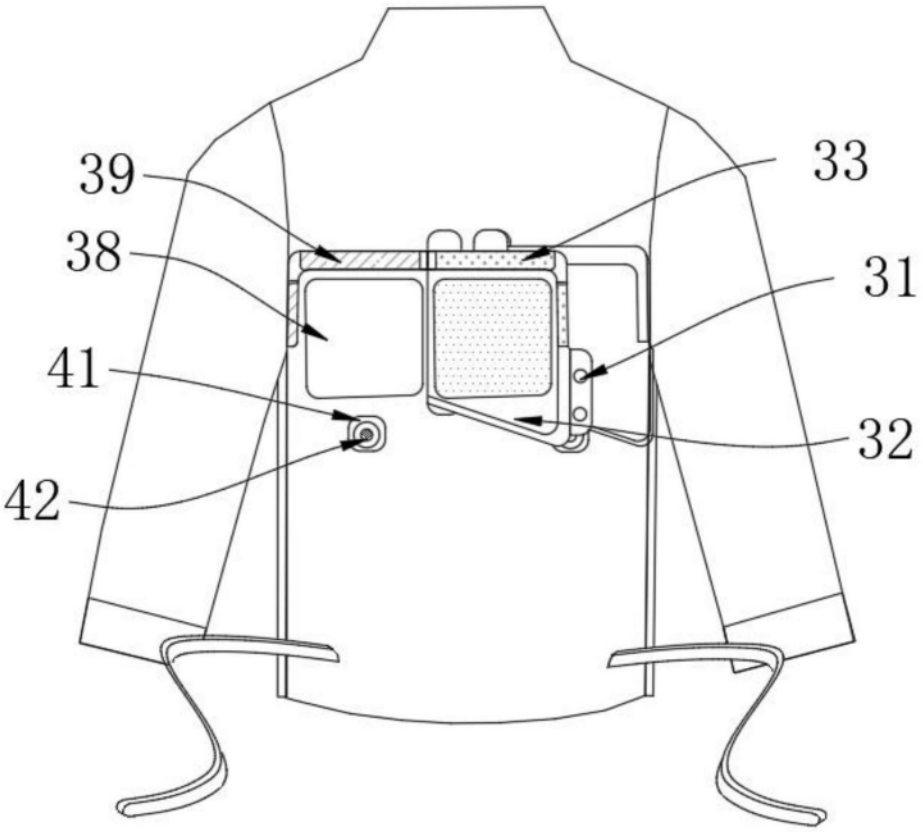

图4