(19)中华人民共和国国家知识产权局

(12)实用新型专利

(10)授权公告号 CN 202064540 U
(45)授权公告日 2011.12.07

(21)申请号 201120175522.7

(22)申请日 2011.05.22

(73)专利权人 管凯华
地址 311202 浙江省杭州市萧山区城厢街道崇化小区156幢西单元502室

(72)发明人 陈玉珍

(51)Int.Cl.
E04D 13/15(2006.01)

权利要求书 1 页 说明书 1 页 附图 1 页

(54)实用新型名称

用于钢结构的外包角结构

(57)摘要

本实用新型是一种外包角结构，特别涉及一种结构简单的用于钢结构的外包角结构。包括钢架柱，所述的钢架柱上设有屋面梁，所述的钢架柱的侧壁设有压型板墙面，所述的屋面梁上设有压型板，所述的压型板墙面和压型板间通过外包角相连接固定。用于钢结构的外包角结构结构简单，支撑性高，稳固性强。

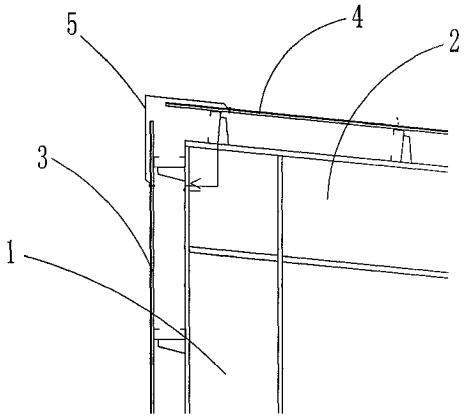

CN 202064540 U

1. 一种用于钢结构的外包角结构，其特征在于：包括钢架柱 (1)，所述的钢架柱 (1) 上设有屋面梁 (2)，所述的钢架柱 (1) 的侧壁设有压型板墙面 (3)，所述的屋面梁 (2) 上设有压型板 (4)，所述的压型板墙面 (3) 和压型板 (4) 间通过外包角 (5) 相连接固定。

用于钢结构的外包角结构

技术领域

[0001] 本实用新型是一种外包角结构，特别涉及一种结构简单的用于钢结构的外包角结构。

背景技术

[0002] 现有技术中的钢结构中的外包角结构，支撑力度低，结构复杂，而且使用寿命短。

发明内容

[0003] 本实用新型主要是解决现有技术中存在的不足，提供一种用于钢结构的外包角结构。

[0004] 本实用新型的上述技术问题主要是通过下述技术方案得以解决的：

[0005] 一种用于钢结构的外包角结构，包括钢架柱，所述的钢架柱上设有屋面梁，所述的钢架柱的侧壁设有压型板墙面，所述的屋面梁上设有压型板，所述的压型板墙面和压型板间通过外包角相连接固定。

[0006] 因此，本实用新型提供用于钢结构的外包角结构，结构简单，支撑性高，稳固性强。

附图说明

[0007] 图 1 是本实用新型的结构示意图。

具体实施方式

[0008] 下面通过实施例，并结合附图，对本实用新型的技术方案作进一步具体的说明。

[0009] 实施例：如图 1 所示，一种用于钢结构的外包角结构，包括钢架柱 1，所述的钢架柱 1 上设有屋面梁 2，所述的钢架柱 1 的侧壁设有压型板墙面 3，所述的屋面梁 2 上设有压型板 4，所述的压型板墙面 3 和压型板 4 间通过外包角 5 相连接固定。

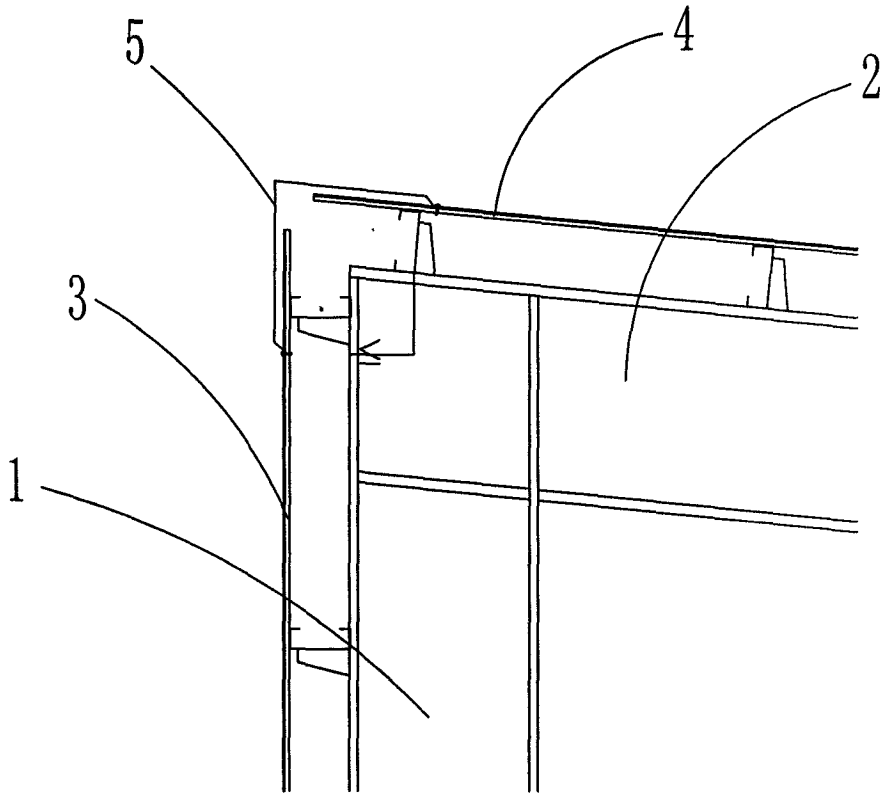

图 1