(19)中华人民共和国国家知识产权局

(12)实用新型专利

(10)授权公告号 CN 211789962 U
(45)授权公告日 2020.10.27

(21)申请号 202020370012.4

(22)申请日 2020.03.23

(73)专利权人 东莞台昶电子有限公司
地址 523820 广东省东莞市大岭山镇金桔工业区

(72)发明人 许越琦

(74)专利代理机构 深圳龙图腾专利代理有限公司 44541
代理人 代文成

(51)Int.Cl.
H01R 43/28(2006.01)

权利要求书1页 说明书3页 附图2页

(54)实用新型名称

一种数据插头线生产用线头剥线装置

(57)摘要

本实用新型公开了一种数据插头线生产用线头剥线装置，包括壳体，所述壳体的内壁一侧开有进出槽，且进出槽底部内壁中间位置固定连接有安装座，安装座的顶部开有第一弧形槽，所述壳体的顶部一侧固定连接有第一电动推杆，且第一电动推杆的活塞杆延伸入进出槽内的底部固定连接有固定座，所述固定座的底部开有第二弧形槽，第二弧形槽的内壁一侧和第一弧形槽的内壁一侧均固定连接有弧形切刀。本实用新型利用卡箍将数据插头线固定在安装筒内，使得数据插头线的一端卡接在弧形切刀之间，调节安装筒的位置，使得安装筒逐渐远离壳体，从而对数据插头线进行线头剥线处理，操作方便，并且便于对剥线过程中产生的废料进行收集。

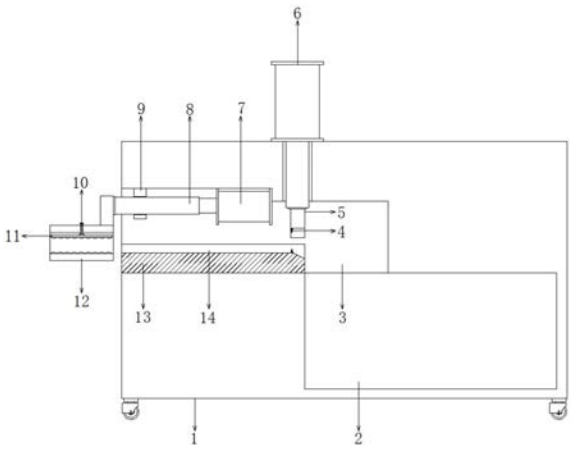

CN 211789962 U

1.一种数据插头线生产用线头剥线装置,包括壳体(1),其特征在于,所述壳体(1)的内壁一侧开有进出槽(3),且进出槽(3)底部内壁中间位置固定连接有安装座(13),安装座(13)的顶部开有第一弧形槽(14),所述壳体(1)的顶部一侧固定连接有第一电动推杆(6),且第一电动推杆(6)的活塞杆延伸入进出槽(3)内的底部固定连接有固定座(5),所述固定座(5)的底部开有第二弧形槽,第二弧形槽的内壁一侧和第一弧形槽(14)的内壁一侧均固定连接有弧形切刀(4),所述进出槽(3)的顶部一侧内壁固定连接有第二电动推杆(7),且第二电动推杆(7)的活塞杆一端固定连接有连接杆(8),连接杆(8)的一端固定连接有安装板,所述安装板的底部固定连接有安装筒(12),且安装筒(12)的顶部开有螺纹孔,螺纹孔的内壁螺纹连接有螺纹杆(10),螺纹杆(10)的底部通过轴承转动连接有卡箍(11)。

2.根据权利要求1所述的一种数据插头线生产用线头剥线装置,其特征在于,所述进出槽(3)的顶部一侧内壁固定连接有固定套(9),且连接杆(8)穿过固定套(9)的内壁。

3.根据权利要求2所述的一种数据插头线生产用线头剥线装置,其特征在于,所述壳体(1)的内部另一侧开有与进出槽(3)相同的废料腔(2),且第一弧形槽(14)的一侧设置为斜面,废料腔(2)的一侧开有排废口,排废口的一侧通过铰链连接有活动门(15)。

4.根据权利要求3所述的一种数据插头线生产用线头剥线装置,其特征在于,所述进出槽(3)的一侧开有检修口,且检修口的内壁固定连接有检修门(16)。

5.根据权利要求4所述的一种数据插头线生产用线头剥线装置,其特征在于,所述卡箍(11)的底部外壁和安装筒(12)的底部内壁均固定连接有等距离分布的防滑凸起。

6.根据权利要求1-5任一所述的一种数据插头线生产用线头剥线装置,其特征在于,所述壳体(1)的底部四角均固定连接有移动轮。

7.根据权利要求3所述的一种数据插头线生产用线头剥线装置,其特征在于,将所述废料腔(2)的底部设置为斜面,且废料腔(2)的一侧底部开有废料口(17)。

一种数据插头线生产用线头剥线装置

技术领域

[0001] 本实用新型涉及数据插头线生产技术领域，尤其涉及一种数据插头线生产用线头剥线装置。

背景技术

[0002] 数据插头线是来连接移动设备和电脑，来达到数据传递或通信目的，通俗点说，就是连接电脑与移动设备用来传送视频、铃声、图片等文件的通路工具，其也可以连接充电器来给移动设备充电，数据线已经成为了我们生活中不可或缺的部分，数据线在生产安装时，需要对数据线头进行剥线处理。

[0003] 目前，现有的数据插头线生产用线头剥线装置并不具有较好的操作效果，使用时，容易出现数据插头线松动的问题，从而造成剥线不能有效进行的现象，因此，亟需设计一种数据插头线生产用线头剥线装置来解决上述问题。

实用新型内容

[0004] 本实用新型的目的是为了解决现有技术中存在的缺点，而提出的一种数据插头线生产用线头剥线装置。

[0005] 为了实现上述目的，本实用新型采用了如下技术方案：

[0006] 一种数据插头线生产用线头剥线装置，包括壳体，所述壳体的内壁一侧开有进出槽，且进出槽底部内壁中间位置固定连接有安装座，安装座的顶部开有第一弧形槽，所述壳体的顶部一侧固定连接有第一电动推杆，且第一电动推杆的活塞杆延伸入进出槽内的底部固定连接有固定座，所述固定座的底部开有第二弧形槽，第二弧形槽的内壁一侧和第一弧形槽的内壁一侧均固定连接有弧形切刀，所述进出槽的顶部一侧内壁固定连接有第二电动推杆，且第二电动推杆的活塞杆一端固定连接有连接杆，连接杆的一端固定连接有安装板，所述安装板的底部固定连接有安装筒，且安装筒的顶部开有螺纹孔，螺纹孔的内壁螺纹连接有螺纹杆，螺纹杆的底部通过轴承转动连接有卡箍。

[0007] 优选的，所述进出槽的顶部一侧内壁固定连接有固定套，且连接杆穿过固定套的内壁。

[0008] 优选的，所述壳体的内部另一侧开有与进出槽相同的废料腔，且第一弧形槽的一侧设置为斜面，废料腔的一侧开有排废口，排废口的一侧通过铰链连接有活动门。

[0009] 优选的，所述进出槽的一侧开有检修口，且检修口的内壁固定连接有检修门。

[0010] 优选的，所述卡箍的底部外壁和安装筒的底部内壁均固定连接有等距离分布的防滑凸起。

[0011] 优选的，所述壳体的底部四角均固定连接有移动轮。

[0012] 优选的，将所述废料腔的底部设置为斜面，且废料腔的一侧底部开有废料口。

[0013] 本实用新型的有益效果为：

[0014] 1.通过设置的进出槽、第一电动推杆、固定座、第二弧形槽、安装座、第一弧形槽、

弧形切刀、安装筒、螺纹孔、螺纹杆、卡箍、第二电动推杆和安装板，将数据插头线穿过安装筒的内部后置于进出槽内的弧形切刀之间，调节螺纹杆在螺纹孔内的位置，利用卡箍将数据插头线固定在安装筒内，利用第一电动推杆调节固定座的高度，使得数据插头线的一端卡接在弧形切刀之间，再利用第二电动推杆调节安装筒的位置，使得安装筒逐渐远离壳体，从而对数据插头线进行线头剥线处理，操作方便。

[0015] 2.通过设置的进出槽、废料腔、第一弧形槽和活动门，由于第一弧形槽的一侧设置为斜面，当通过弧形切刀对数据插头线进行剥线后，数据线的废料皮会通过第一弧形槽的一侧落入废料腔内，便于对剥线过程中产生的废料进行收集。

[0016] 3.通过设置的废料腔和废料口，由于废料腔的底部设置为斜面，当废料落入废料腔内时，可通过废料腔的底部直接将废料从废料口内流出，避免废料腔内废料堆积。

附图说明

[0017] 图1为实施例1提出的一种数据插头线生产用线头剥线装置的正面剖视结构示意图；

[0018] 图2为实施例1提出的一种数据插头线生产用线头剥线装置的整体结构示意图；

[0019] 图3为实施例2提出的一种数据插头线生产用线头剥线装置的正面剖视结构示意图。

[0020] 图中：1壳体、2废料腔、3进出槽、4弧形切刀、5固定座、6第一电动推杆、7第二电动推杆、8连接杆、9固定套、10螺纹杆、11卡箍、12安装筒、13安装座、14第一弧形槽、15活动门、16检修门、17废料口。

具体实施方式

[0021] 下面结合具体实施方式对本专利的技术方案作进一步详细地说明。

[0022] 下面详细描述本专利的实施例，所述实施例的示例在附图中示出，其中自始至终相同或类似的标号表示相同或类似的元件或具有相同或类似功能的元件。下面通过参考附图描述的实施例是示例性的，仅用于解释本专利，而不能理解为对本专利的限制。

[0023] 在本专利的描述中，需要理解的是，术语“中心”、“上”、“下”、“前”、“后”、“左”、“右”、“竖直”、“水平”、“顶”、“底”、“内”、“外”等指示的方位或位置关系为基于附图所示的方位或位置关系，仅是为了便于描述本专利和简化描述，而不是指示或暗示所指的装置或元件必须具有特定的方位、以特定的方位构造和操作，因此不能理解为对本专利的限制。

[0024] 在本专利的描述中，需要说明的是，除非另有明确的规定和限定，术语“安装”、“相连”、“连接”、“设置”应做广义理解，例如，可以是固定相连、设置，也可以是可拆卸连接、设置，或一体地连接、设置。对于本领域的普通技术人员而言，可以根据具体情况理解上述术语在本专利中的具体含义。

[0025] 实施例1

[0026] 参照图1-2，一种数据插头线生产用线头剥线装置，包括壳体1，壳体1的内壁一侧开有进出槽3，且进出槽3底部内壁中间位置通过螺栓连接有安装座13，安装座13的顶部开有第一弧形槽14，壳体1的顶部一侧通过螺栓连接有第一电动推杆6，且第一电动推杆6的活塞杆延伸入进出槽3内的底部通过螺栓连接有固定座5，固定座5的底部开有第二弧形槽，第

二弧形槽的内壁一侧和第一弧形槽14的内壁一侧均通过螺栓连接有弧形切刀4，进出槽3的顶部一侧内壁通过螺栓连接有第二电动推杆7，且第二电动推杆7的活塞杆一端通过螺栓连接有连接杆8，连接杆8的一端通过螺栓连接有安装板，安装板的底部通过螺栓连接有安装筒12，且安装筒12的顶部开有螺纹孔，螺纹孔的内壁螺纹连接有螺纹杆10，螺纹杆10的底部通过轴承转动连接有卡箍11。

[0027] 其中，进出槽3的顶部一侧内壁焊接有固定套9，且连接杆8穿过固定套9的内壁。

[0028] 其中，壳体1的内部另一侧开有与进出槽3相同的废料腔2，且第一弧形槽14的一侧设置为斜面，废料腔2的一侧开有排废口，排废口的一侧通过铰链连接有活动门15。

[0029] 其中，进出槽3的一侧开有检修口，且检修口的内壁通过螺栓连接有检修门16。

[0030] 其中，卡箍11的底部外壁和安装筒12的底部内壁均通过螺栓连接有等距离分布的防滑凸起。

[0031] 其中，壳体1的底部四角均通过螺栓连接有移动轮。

[0032] 工作原理：使用时，使用者将数据插头线穿过安装筒12的内部后置于进出槽3内的弧形切刀4之间，调节螺纹杆10在螺纹孔内的位置，利用卡箍11将数据插头线固定在安装筒12内，利用第一电动推杆6调节固定座5的高度，使得数据插头线的一端卡接在弧形切刀4之间，再利用第二电动推杆7调节安装筒12的位置，使得安装筒12逐渐远离壳体1，从而对数据插头线进行线头剥线处理，操作方便，并且由于第一弧形槽14的一侧设置为斜面，当通过弧形切刀4对数据插头线进行剥线后，数据线的废料皮会通过第一弧形槽14的一侧落入废料腔2内，便于对剥线过程中产生的废料进行收集。

[0033] 实施例2

[0034] 参照图3，一种数据插头线生产用线头剥线装置，本实施例相较于实施例1，将废料腔2的底部设置为斜面，且废料腔2的一侧底部开有废料口17。

[0035] 工作原理：由于废料腔2的底部设置为斜面，当废料落入废料腔2内时，可通过废料腔2的底部直接将废料从废料口17内流出，避免废料腔2内废料堆积。

[0036] 以上所述，仅为本实用新型较佳的具体实施方式，但本实用新型的保护范围并不局限于此，任何熟悉本技术领域的技术人员在本实用新型揭露的技术范围内，根据本实用新型的技术方案及其实用新型构思加以等同替换或改变，都应涵盖在本实用新型的保护范围之内。

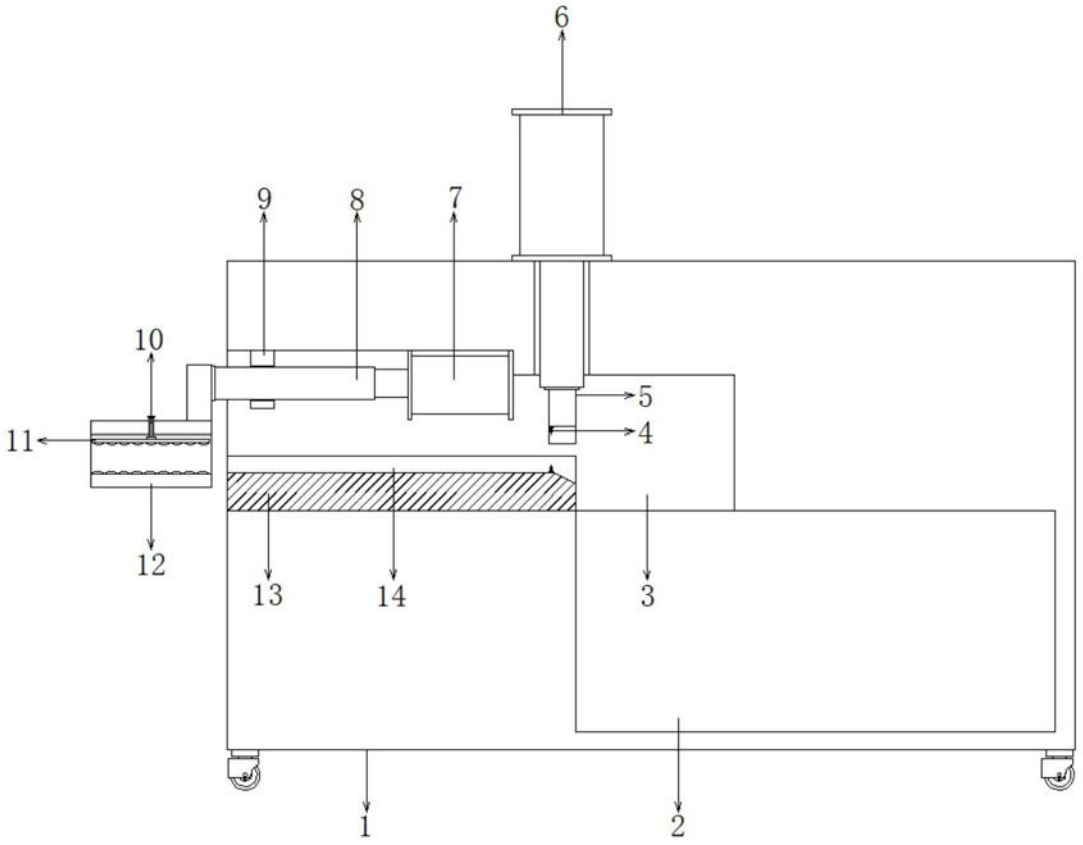

图1

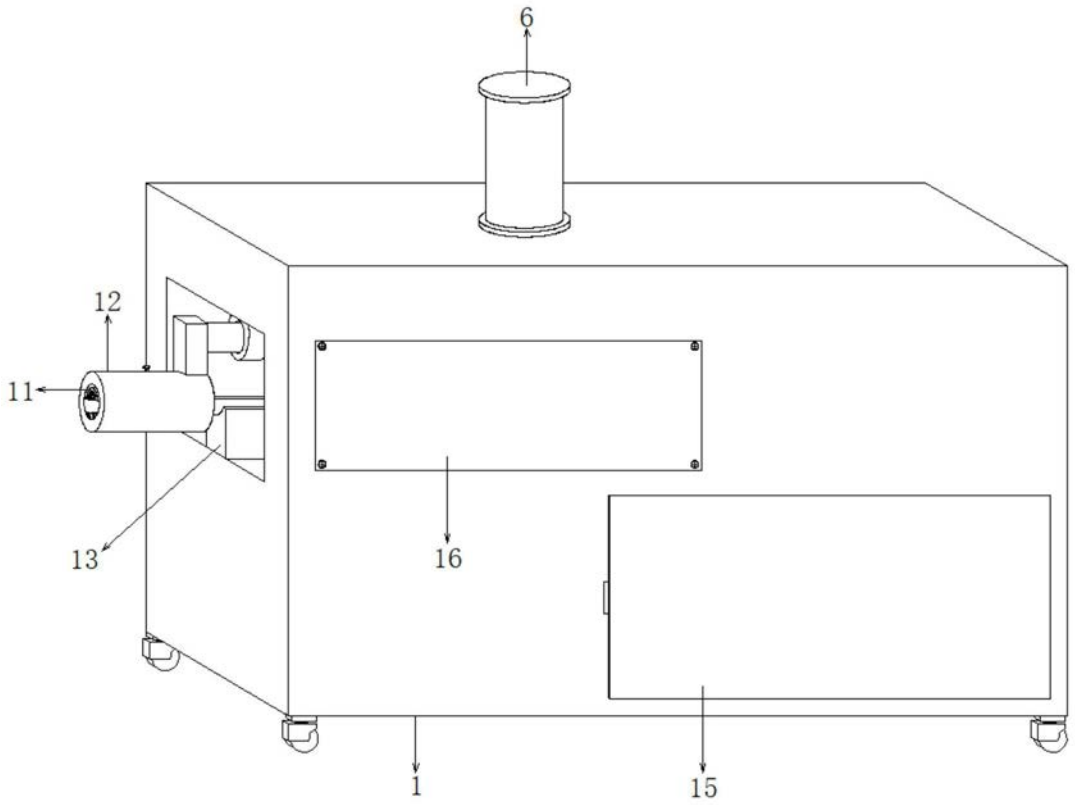

图2

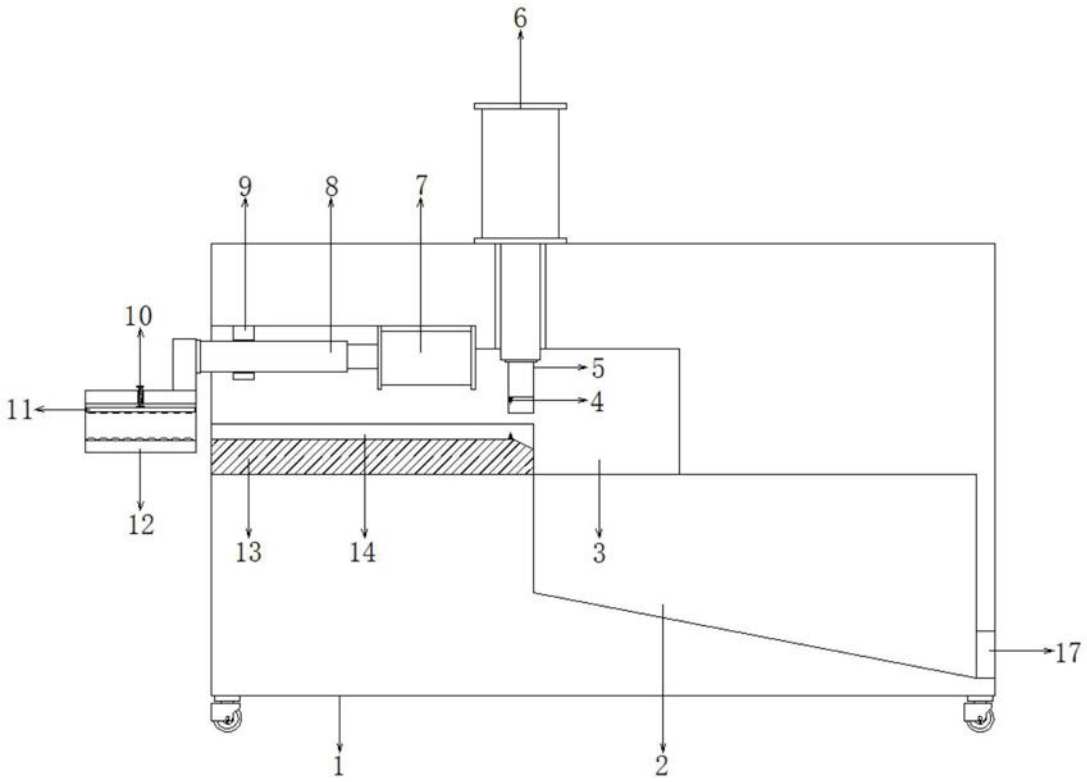

图3