(19)国家知识产权局

(12)实用新型专利

(10)授权公告号 CN 218906445 U
(45)授权公告日 2023.04.25

(21)申请号 202223316636.6

(22)申请日 2022.12.09

(73)专利权人 青岛东信包装印务有限公司
地址 266000 山东省青岛市山东省即墨区通济新经济区由和二路20号

(72)发明人 崔德胜

(51)Int.Cl.
B31B 50/62(2017.01)
B31B 50/00(2017.01)
B08B 1/04(2006.01)
B08B 1/02(2006.01)

权利要求书1页 说明书4页 附图3页

(54)实用新型名称

一种瓦楞盒糊盒机上胶装置

(57)摘要

本实用新型涉及纸箱加工技术领域，具体是一种瓦楞盒糊盒机上胶装置，包括：机架，所述机架上安装有调节机构，所述调节机构上安装有两个除尘机构，所述除尘机构包括安装在调节机构上安装的安装架；传动辊和清扫刷，所述传动辊和清扫刷转动连接在安装架两侧内壁上；两个传动轮，两个所述传动轮均转动连接在安装架一侧外壁上，两个所述传动轮分别于传动辊和清扫刷同轴固定；皮带，所述皮带套设在两个传动轮上，所述调节机构包括转动连接在机架底部内壁上的双向螺杆，本实用新型通过设置除尘机构，能够在上胶前及时的将附着在纸片上的灰尘颗粒物清扫下来，从而使得胶水更加容易附着在纸片上，从而提高产品质量。

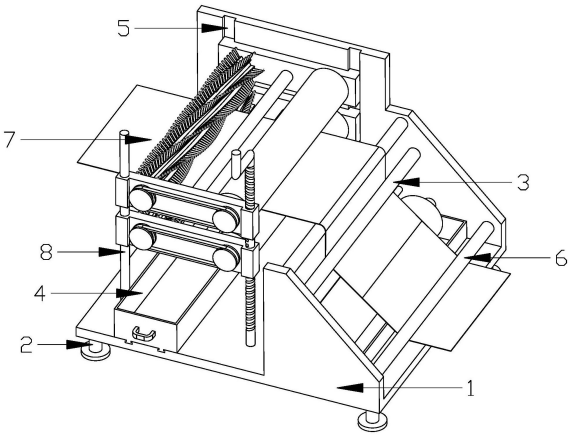

CN 218906445 U

1.一种瓦楞盒糊盒机上胶装置,其特征在于:包括:

机架(1),所述机架(1)上安装有调节机构(8),所述调节机构(8)上安装有两个除尘机构(7),所述除尘机构(7)包括安装在调节机构(8)上安装的安装架(701);

传动辊(702)和清扫刷(703),所述传动辊(702)和清扫刷(703)转动连接在安装架(701)两侧内壁上;

两个传动轮(704),两个所述传动轮(704)均转动连接在安装架(701)一侧外壁上,两个所述传动轮(704)分别于传动辊(702)和清扫刷(703)同轴固定;

皮带(705),所述皮带(705)套设在两个传动轮(704)上。

2.根据权利要求1所述的一种瓦楞盒糊盒机上胶装置,其特征在于:所述调节机构(8)包括转动连接在机架(1)底部内壁上的双向螺杆(801),所述机架(1)底部内壁上固定连接有限位杆(802),两个所述安装架(701)均螺纹连接在双向螺杆(801)上,且两个安装架(701)分别与双向螺杆(801)上的两个螺纹相配合,两个所述安装架(701)均滑动连接在限位杆(802)上。

3.根据权利要求2所述的一种瓦楞盒糊盒机上胶装置,其特征在于:所述机架(1)一侧外壁上开设有滑槽(5),两个所述安装架(701)一端均滑动连接在滑槽(5)上。

4.根据权利要求1所述的一种瓦楞盒糊盒机上胶装置,其特征在于:所述机架(1)底部内壁上滑动连接有收集盒(4),所述收集盒(4)位于清扫刷(703)上下方位置。

5.根据权利要求1所述的一种瓦楞盒糊盒机上胶装置,其特征在于:所述机架(1)上安装有上胶机构(6),所述上胶机构(6)包括转动连接在机架(1)两端内壁上的导向辊一(601)和导向辊二(604),所述导向辊二(604)位于导向辊一(601)下方,所述机架(1)两端内壁上转动连接有上胶辊(602)和均匀辊(603),所述均匀辊(603)位于上胶辊(602)一侧位置,所述机架(1)底部内壁上固定连接有胶水盒(605),所述上胶辊(602)一部分位于胶水盒(605)内部。

6.根据权利要求5所述的一种瓦楞盒糊盒机上胶装置,其特征在于:所述机架(1)两端内壁上转动连接有张紧辊(3),所述张紧辊(3)位于到导向辊一(601)下方位置。

7.根据权利要求1所述的一种瓦楞盒糊盒机上胶装置,其特征在于:所述机架(1)底部外壁四个拐角上均固定连接有支撑脚(2)。

一种瓦楞盒糊盒机上胶装置

技术领域

[0001] 本实用新型涉及纸箱加工技术领域，具体是一种瓦楞盒糊盒机上胶装置。

背景技术

[0002] 瓦楞纸板在包装工程中起着非常重要的作用，随着包装工业的高速发展，对纸盒生产的要求越来越高，而纸盒在生产时一般是通过胶水来实现各纸片之间的黏合工作。

[0003] 经检索，中国专利公开号为CN208118538U的中国专利，公开了一种瓦楞盒糊盒机上胶装置，包括上胶器座、输送辊、上胶架、压辊、压辊架、刮板架、胶缸和胶缸滚轮，胶缸滚轮安装于胶缸上方，刮板架固定有刮板，输送辊安装在上胶架上，上胶架的下方设有导轨，上胶架支撑着输送辊的轴，上胶器座安装在输送辊轴上，上胶器安装在上胶器座上。

[0004] 上述装置是通过步进电机调节输送辊转动，上胶器随输送辊转动将胶液层涂至纸板上，然而在涂胶之前未设置除尘装置，纸面上的粉尘颗粒等杂物则会影响涂胶粘接的效果。

发明内容

[0005] 本实用新型的目的在于提供一种瓦楞盒糊盒机上胶装置，以解决上述背景技术中提出的问题。

[0006] 本实用新型的技术方案是：一种瓦楞盒糊盒机上胶装置，包括：

[0007] 机架，所述机架上安装有调节机构，所述调节机构上安装有两个除尘机构，所述除尘机构包括安装在调节机构上安装的安装架；

[0008] 传动辊和清扫刷，所述传动辊和清扫刷转动连接在安装架两侧内壁上；

[0009] 两个传动轮，两个所述传动轮均转动连接在安装架一侧外壁上，两个所述传动轮分别于传动辊和清扫刷同轴固定；

[0010] 皮带，所述皮带套设在两个传动轮上。

[0011] 优选的，所述调节机构包括转动连接在机架底部内壁上的双向螺杆，所述机架底部内壁上固定连接有限位杆，两个所述安装架均螺纹连接在双向螺杆上，且两个安装架分别与双向螺杆上的两个螺纹相配合，两个所述安装架均滑动连接在限位杆上。

[0012] 优选的，所述机架一侧外壁上开设有滑槽，两个所述安装架一端均滑动连接在滑槽上。

[0013] 优选的，所述机架底部内壁上滑动连接有收集盒，所述收集盒位于清扫刷上下方位置。

[0014] 优选的，所述机架上安装有上胶机构，所述上胶机构包括转动连接在机架两端内壁上的导向辊一和导向辊二，所述导向辊二位于导向辊一下方，所述机架两端内壁上转动连接有上胶辊和均匀辊，所述均匀辊位于上胶辊一侧位置，所述机架底部内壁上固定连接有胶水盒，所述上胶辊一部分位于胶水盒内部。

[0015] 优选的，所述机架两端内壁上转动连接有张紧辊，所述张紧辊位于到导向辊一下

方位置。

[0016] 优选的，所述机架底部外壁四个拐角上均固定连接有支撑脚。

[0017] 本实用新型通过改进在此提供一种瓦楞盒糊盒机上胶装置，与现有技术相比，具有如下改进及优点：

[0018] 其一：本实用新型通过设置除尘机构，能够在上胶前及时的将附着在纸片上的灰尘颗粒物清扫下来，从而使得胶水更加容易附着在纸片上，从而提高产品质量，随着纸片的传动将会带动两个传动辊进行转动，传动辊将会带动其中一个传动轮转动，传动轮通过皮带将会带动另一个传动轮转动，传动轮即可带动清扫辊转动，下方的清扫辊上呈螺旋形的多条刷毛将会反复清扫纸片上胶面，使得纸片上胶更加牢固；

[0019] 其二：本实用新型通过设置调节机构，转动双向螺杆，本别位于两个螺纹的两个安装架在限位杆的配合下，将会进行相对的移动，从而使得除尘机构能够适应不同厚度的纸片。

附图说明

[0020] 下面结合附图和实施例对本实用新型作进一步解释：

[0021] 图1是本实用新型的整体第一视角立体结构示意图；

[0022] 图2是本实用新型的整体第二视角立体结构示意图；

[0023] 图3是本实用新型的上胶机构立体结构示意图；

[0024] 图4是本实用新型的除尘机构立体结构示意图。

[0025] 附图标记说明：

[0026] 1、机架；2、支撑脚；3、张紧辊；4、收集盒；5、滑槽；6、上胶机构；7、除尘机构；8、调节机构；601、导向辊一；602、上胶辊；603、均匀辊；604、导向辊二；605、胶水盒；701、安装架；702、传动辊；703、清扫刷；704、传动轮；705、皮带；801、双向螺杆；802、限位杆。

具体实施方式

[0027] 下面对本实用新型进行详细说明，对本实用新型实施例中的技术方案进行清楚、完整地描述，显然，所描述的实施例仅仅是本实用新型一部分实施例，而不是全部的实施例。基于本实用新型中的实施例，本领域普通技术人员在没有做出创造性劳动前提下所获得的所有其他实施例，都属于本实用新型保护的范围。

[0028] 本实用新型通过改进在此提供一种瓦楞盒糊盒机上胶装置，本实用新型的技术方案是：

[0029] 如图1-图4所示，一种瓦楞盒糊盒机上胶装置，包括：

[0030] 机架1，机架1上安装有调节机构8，调节机构8上安装有两个除尘机构7，除尘机构7包括安装在调节机构8上安装的安装架701；

[0031] 传动辊702和清扫刷703，传动辊702和清扫刷703转动连接在安装架701两侧内壁上；

[0032] 两个传动轮704，两个传动轮704均转动连接在安装架701一侧外壁上，两个传动轮704分别于传动辊702和清扫刷703同轴固定；

[0033] 皮带705，皮带705套设在两个传动轮704上。

[0034] 借由上述结构或机构:随着纸片的传动将会带动两个传动辊702进行转动,传动辊702将会带动其中一个传动轮704转动,传动轮704通过皮带705将会带动另一个传动轮704转动,传动轮704即可带动清扫刷703转动,下方的清扫刷703上呈螺旋形的多条刷毛将会反复清扫纸片上胶面,使得纸片上胶更加牢固。

[0035] 进一步的,调节机构8包括转动连接在机架1底部内壁上的双向螺杆801,机架1底部内壁上固定连接有限位杆802,两个安装架701均螺纹连接在双向螺杆801上,且两个安装架701分别与双向螺杆801上的两个螺纹相配合,两个安装架701均滑动连接在限位杆802上。

[0036] 借由上述结构或机构:转动双向螺杆801,分别位于两个螺纹的两个安装架701在限位杆802的配合下,将会进行相对的移动,从而使得除尘机构7能够适应不同厚度的纸片。

[0037] 进一步的,机架1一侧外壁上开设有滑槽5,两个安装架701一端均滑动连接在滑槽5上。

[0038] 借由上述结构或机构:使得调节机构8在运行过程中更加稳定。

[0039] 进一步的,机架1底部内壁上滑动连接有收集盒4,收集盒4位于清扫刷703上下方位置。

[0040] 借由上述结构或机构:被清除尘机构7清扫下来的然后落到收集盒4当中被集中收集起来。

[0041] 进一步的,机架1上安装有上胶机构6,上胶机构6包括转动连接在机架1两端内壁上的导向辊一601和导向辊二604,导向辊二604位于导向辊一601下方,机架1两端内壁上转动连接有上胶辊602和均匀辊603,均匀辊603位于上胶辊602一侧位置,机架1底部内壁上固定连接有胶水盒605,上胶辊602一部分位于胶水盒605内部。

[0042] 借由上述结构或机构:纸片穿过导向辊一601和张紧辊3,最后纸片将会从导向辊二604下方传送出装置,同时上胶辊602进行转动,胶水盒605当中的胶水将会附着在其表面上,然后均匀的涂抹在纸片上,而均匀辊603则能够使得胶水能够均匀的分布在上胶辊602上,并且使得胶水层不会过薄或者过厚。

[0043] 进一步的,机架1两端内壁上转动连接有张紧辊3,张紧辊3位于到导向辊一601下方位置。

[0044] 借由上述结构或机构:张紧辊3能够保证纸片能够更好的贴合在上胶辊602上使得胶水附着更牢固。

[0045] 进一步的,机架1底部外壁四个拐角上均固定连接有支撑脚2。

[0046] 借由上述结构或机构:多个支撑脚2能够使得装置悬空并增加设备的稳定性。

[0047] 工作原理:首先转动双向螺杆801,分别位于两个螺纹的两个安装架701在限位杆802的配合下,将会进行相对的移动,从而使得除尘机构7能够适应不同厚度的纸片,接着纸片进行传动,随着传动将会带动两个传动辊702进行转动,传动辊702将会带动其中一个传动轮704转动,传动轮704通过皮带705将会带动另一个传动轮704转动,传动轮704即可带动清扫刷703转动,下方的清扫刷703上呈螺旋形的多条刷毛将会反复清扫纸片上胶面,使得纸片上胶更加牢固,纸片上方的灰尘被清扫后也更容易脱落纸片,最后由收集盒4集中收集起来,接着纸片穿过导向辊一601和张紧辊3,最后纸片将会从导向辊二604下方传送出装置,同时上胶辊602进行转动,胶水盒605当中的胶水将会附着在其表面上,然后均匀的涂抹

在纸片上，而张紧辊3能够保证纸片能够更好的贴合在上胶辊602上使得胶水附着更牢固，而均匀辊603则能够使得胶水能够均匀的分布在上胶辊602上，并且使得胶水层不会过薄或者过厚。

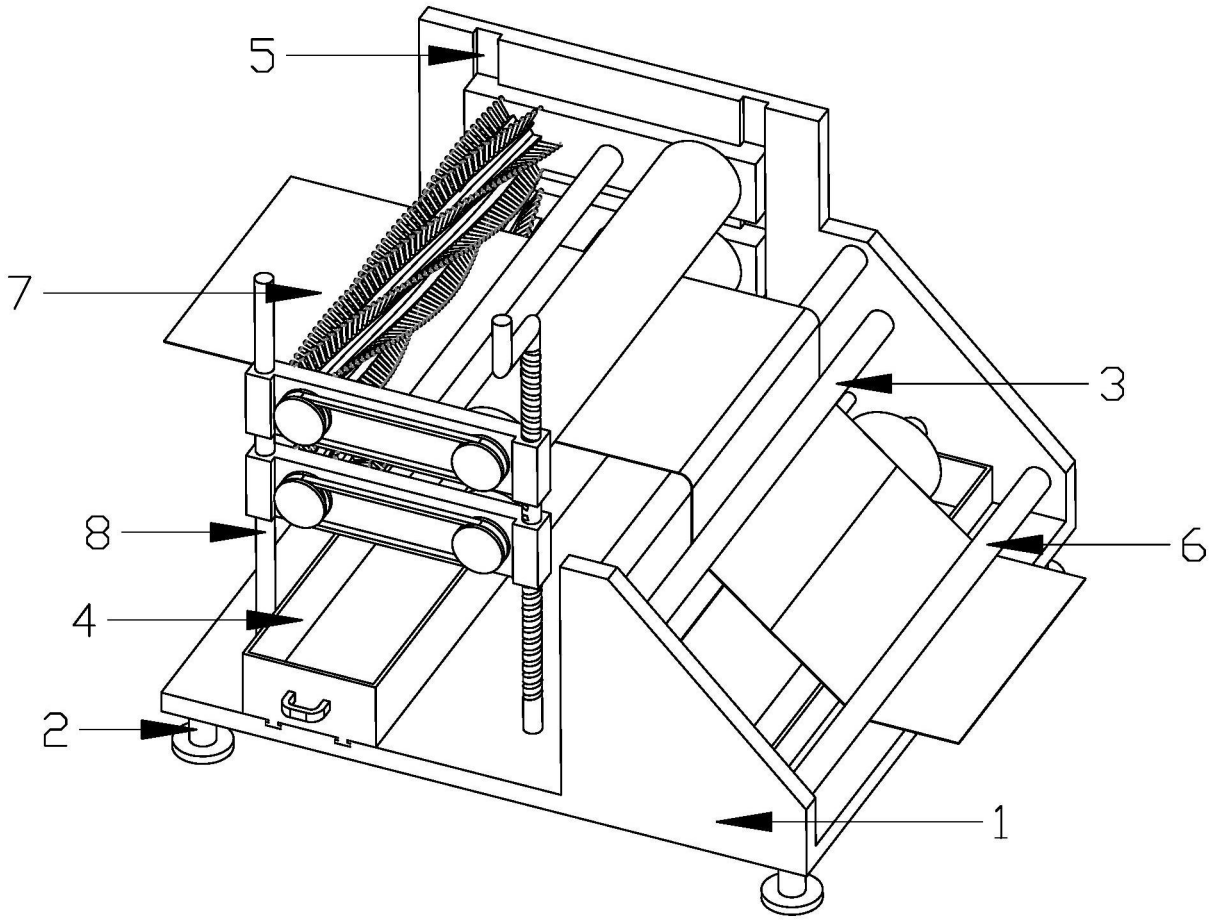

图1

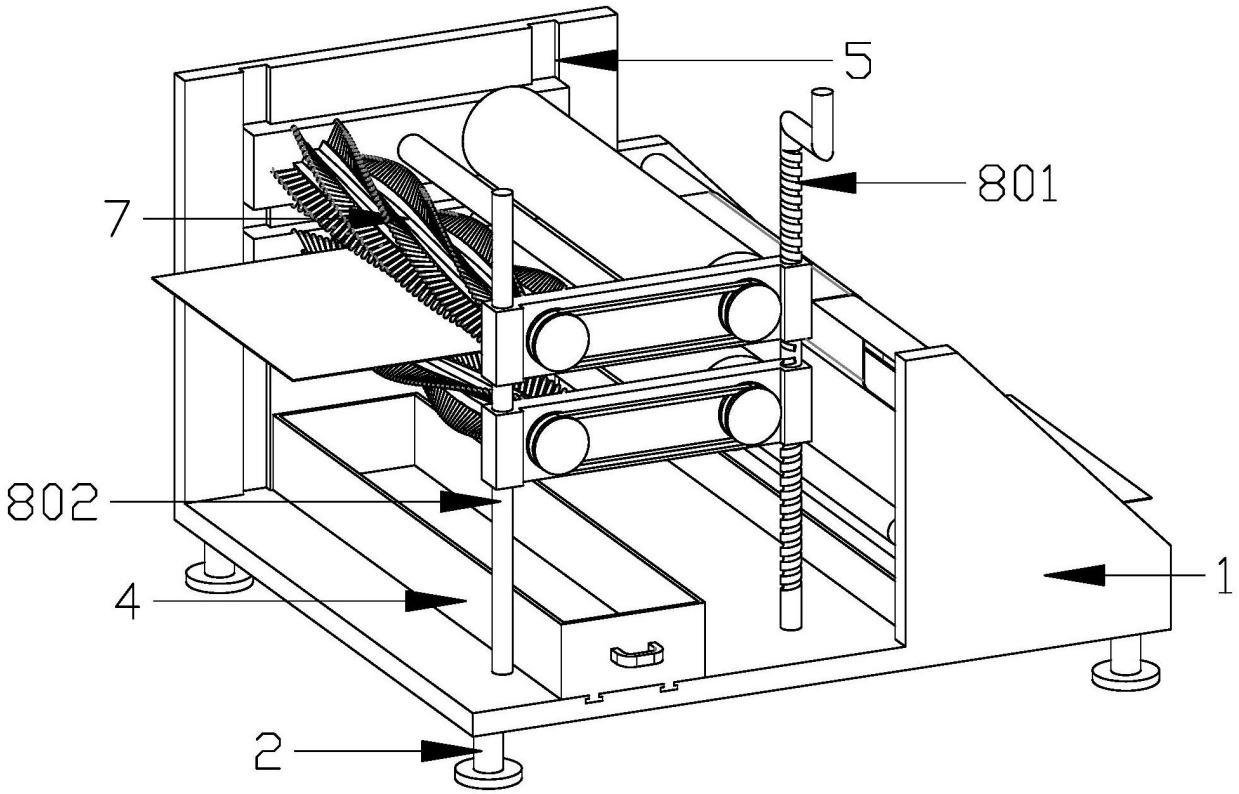

图2

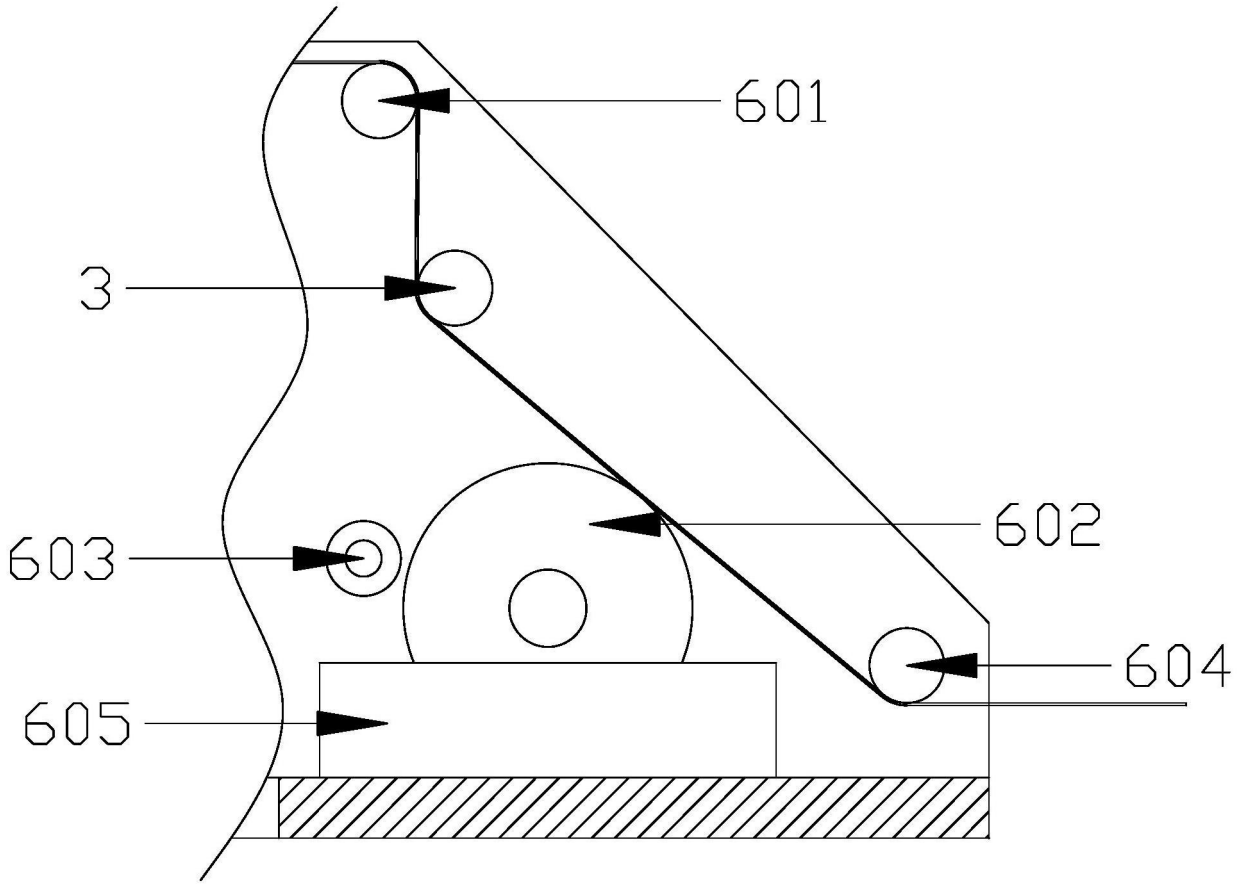

图3

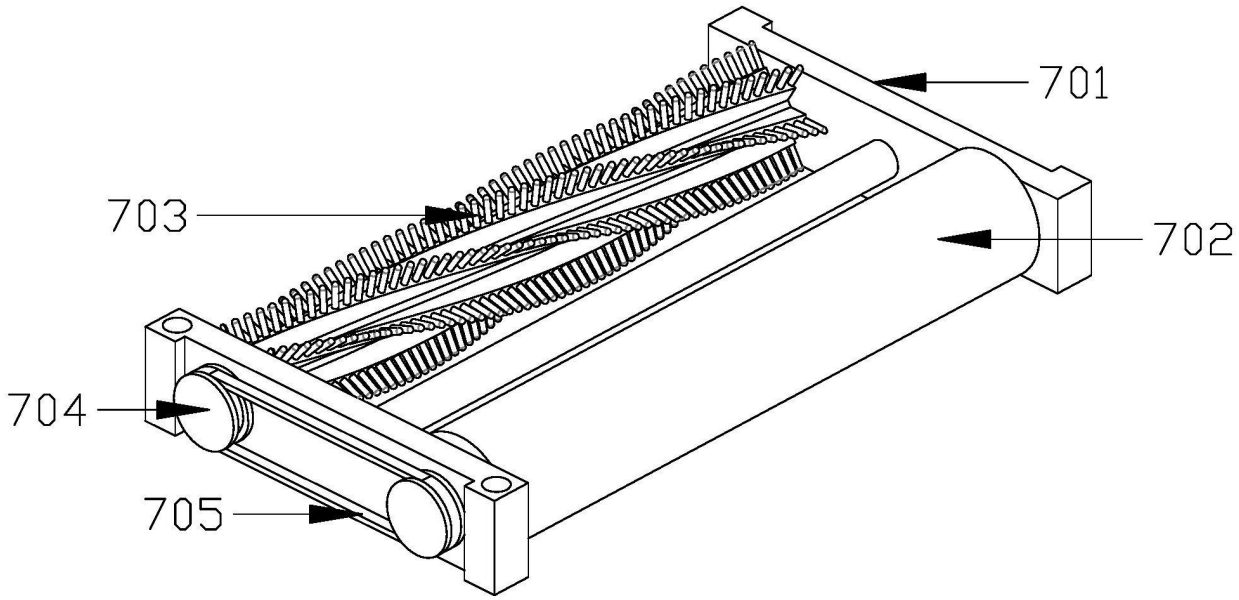

图4