(19)中华人民共和国国家知识产权局

(12)实用新型专利

(10)授权公告号 CN 213281215 U
(45)授权公告日 2021.05.28

(21)申请号 202021764671.2

(22)申请日 2020.08.21

(73)专利权人 布占营
地址 252300 山东省聊城市阳谷县安平路12号

(72)发明人 布占营 许泽龙

(74)专利代理机构 长沙新裕知识产权代理有限公司 43210
代理人 刘加

(51)Int.Cl.
A01M 1/04(2006.01)
A01M 1/22(2006.01)
A01M 1/00(2006.01)

权利要求书1页 说明书3页 附图2页

(54)实用新型名称

一种畜牧养殖用驱虫设备

(57)摘要

本实用新型公开了一种畜牧养殖用驱虫设备，包括支撑柱，所述支撑柱的右侧设置有驱虫箱，所述驱虫箱内腔的顶部固定安装有横板，所述驱虫箱内腔的顶部活动安装有黑光灯，所述黑光灯的下端贯穿横板并延伸至横板的外部，所述横板的底部并位于黑光灯的外部卡接有防护网，所述防护网的外部卡接有电网，所述驱虫箱顶部的左侧固定安装有蓄电池。本实用新型通过蓄电池为电网供电，蚊虫从驱虫箱的两侧进入，通过黑光灯的引诱从而撞击到电网并杀死，而收集箱能对死去的蚊虫尸体进行收集，内部的水源可保证蚊虫落在水面上不会再次逃脱，挡板能对击落下来的蚊虫进行遮挡，保证全部落入收集箱内，使驱虫箱内部保持洁净。

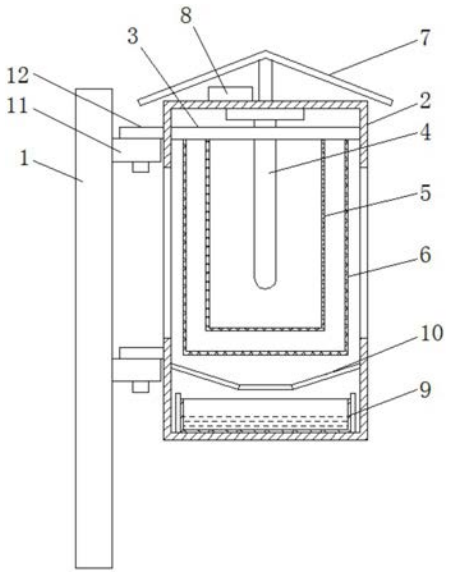

CN 213281215 U

1.一种畜牧养殖用驱虫设备,包括支撑柱(1),其特征在于:所述支撑柱(1)的右侧设置有驱虫箱(2),所述驱虫箱(2)内腔的顶部固定安装有横板(3),所述驱虫箱(2)内腔的顶部活动安装有黑光灯(4),所述黑光灯(4)的下端贯穿横板(3)并延伸至横板(3)的外部,所述横板(3)的底部并位于黑光灯(4)的外部卡接有防护网(5),所述防护网(5)的外部卡接有电网(6),所述驱虫箱(2)顶部的左侧固定安装有蓄电池(8),所述蓄电池(8)与电网(6)电性连接,所述驱虫箱(2)内腔的底部放置有收集箱(9),所述收集箱(9)的内部盛放有水源。

2.根据权利要求1所述的一种畜牧养殖用驱虫设备,其特征在于:所述驱虫箱(2)顶部的中心处固定安装有支柱,且支柱的顶部固定安装有遮挡板(7),所述蓄电池(8)位于遮挡板(7)的下方。

3.根据权利要求1所述的一种畜牧养殖用驱虫设备,其特征在于:所述驱虫箱(2)内腔的下方并位于电网(6)的底部固定安装有挡板(10),所述挡板(10)呈漏斗型设置,所述挡板(10)的中部开设有通槽。

4.根据权利要求1所述的一种畜牧养殖用驱虫设备,其特征在于:所述支撑柱(1)右侧的上下两端均固定安装有固定块(11),所述固定块(11)的内部卡接有卡块(12),所述卡块(12)的右侧与驱虫箱(2)的左侧固定安装。

5.根据权利要求1所述的一种畜牧养殖用驱虫设备,其特征在于:所述驱虫箱(2)内腔底部的两侧均固定安装有限位板,所述收集箱(9)位于两个限位板之间。

一种畜牧养殖用驱虫设备

技术领域

[0001] 本实用新型涉及畜牧养殖技术领域，具体为一种畜牧养殖用驱虫设备。

背景技术

[0002] 畜牧业，是利用畜禽等已经被人类驯化的动物，或者鹿、麝、狐、貂、水獭、鹌鹑等野生动物的生理机能，通过人工饲养、繁殖，使其将牧草和饲料等植物能转变为动物能，以取得肉、蛋、奶、羊毛、山羊绒、皮张、蚕丝和药材等畜产品的生产部门，区别于自给自足家畜饲养，畜牧业的主要特点是集中化、规模化、并以营利为生产目的，畜牧业是人类与自然界进行物质交换的极重要环节，畜牧业是农业的组成部分之一，与种植业并列为农业生产的两大支柱，动物在进行畜牧养殖时需要利用驱虫设备对蚊虫进行驱除，防止叮咬牲畜造成细菌感染，而现有的驱虫设备都是固定式安装，杀死的蚊虫都是直接落在地面上，对环境造成了一定影响。

实用新型内容

[0003] 本实用新型的目的在于提供一种畜牧养殖用驱虫设备，具备可对蚊虫进行收集的优点，解决了现有的驱虫设备都是固定式安装，杀死的蚊虫都是直接落在地面上，对环境造成了一定影响的问题。

[0004] 为实现上述目的，本实用新型提供如下技术方案：一种畜牧养殖用驱虫设备，包括支撑柱，所述支撑柱的右侧设置有驱虫箱，所述驱虫箱内腔的顶部固定安装有横板，所述驱虫箱内腔的顶部活动安装有黑光灯，所述黑光灯的下端贯穿横板并延伸至横板的外部，所述横板的底部并位于黑光灯的外部卡接有防护网，所述防护网的外部卡接有电网，所述驱虫箱顶部的左侧固定安装有蓄电池，所述蓄电池与电网电性连接，所述驱虫箱内腔的底部放置有收集箱，所述收集箱的内部盛放有水源。

[0005] 优选的，所述驱虫箱顶部的中心处固定安装有支柱，且支柱的顶部固定安装有遮挡板，所述蓄电池位于遮挡板的下方。

[0006] 优选的，所述驱虫箱内腔的下方并位于电网的底部固定安装有挡板，所述挡板呈漏斗型设置，所述挡板的中部开设有通槽。

[0007] 优选的，所述支撑柱右侧的上下两端均固定安装有固定块，所述固定块的内部卡接有卡块，所述卡块的右侧与驱虫箱的左侧固定安装。

[0008] 优选的，所述驱虫箱内腔底部的两侧均固定安装有限位板，所述收集箱位于两个限位板之间。

[0009] 与现有技术相比，本实用新型的有益效果如下：

[0010] 1、本实用新型通过蓄电池为电网供电，蚊虫从驱虫箱的两侧进入，通过黑光灯的引诱从而撞击到电网并杀死，而收集箱能对死去的蚊虫尸体进行收集，内部的水源可保证蚊虫落在水面上不会再次逃脱，挡板能对击落下来的蚊虫进行遮挡，保证全部落入收集箱内，使驱虫箱内部保持洁净，同时解决了现有的驱虫设备都是固定式安装，杀死的蚊虫都是

直接落在地面上，对环境造成了一定影响的问题。

[0011] 2、本实用新型通过固定块与卡块，可将驱虫箱直接挂在固定块上便于固定，顶部的遮挡板还能起到挡雨作用，避免雨水对蓄电池造成损坏。

附图说明

[0012] 图1为本实用新型结构示意图；

[0013] 图2为本实用新型电网结构俯视图；

[0014] 图3为本实用新型固定块与卡块分离示意图。

[0015] 图中：1、支撑柱；2、驱虫箱；3、横板；4、黑光灯；5、防护网；6、电网；7、遮挡板；8、蓄电池；9、收集箱；10、挡板；11、固定块；12、卡块。

具体实施方式

[0016] 下面将结合本实用新型实施例中的附图，对本实用新型实施例中的技术方案进行清楚、完整地描述，显然，所描述的实施例仅仅是本实用新型一部分实施例，而不是全部的实施例。基于本实用新型中的实施例，本领域普通技术人员在没有做出创造性劳动前提下所获得的所有其他实施例，都属于本实用新型保护的范围。

[0017] 在本申请文件的描述中，需要理解的是，术语“中心”、“上”、“下”、“前”、“后”、“左”、“右”、“竖直”、“水平”、“顶”、“底”、“内”、“外”等指示的方位或位置关系为基于附图所示的方位或位置关系，仅是为了便于描述本专利和简化描述，而不是指示或暗示所指的装置或元件必须具有特定的方位、以特定的方位构造和操作，因此不能理解为对本专利的限制。在本申请文件的描述中，需要说明的是，除非另有明确的规定和限定，术语“安装”、“相连”、“连接”、“设置”应做广义理解，例如，可以是固定相连、设置，也可以是可拆卸连接、设置，或一体地连接、设置。对于本领域的普通技术人员而言，可以根据具体情况理解上述术语在本专利中的具体含义。

[0018] 请参阅图1-3，一种畜牧养殖用驱虫设备，包括支撑柱1，支撑柱1右侧的上下两端均固定安装有固定块11，固定块11的内部卡接有卡块12，卡块12的右侧与驱虫箱2的左侧固定安装，通过固定块11与卡块12，可将驱虫箱2直接挂在固定块11上便于固定，顶部的遮挡板7还能起到挡雨作用，避免雨水对蓄电池8造成损坏，支撑柱1的右侧设置有驱虫箱2，驱虫箱2顶部的中心处固定安装有支柱，且支柱的顶部固定安装有遮挡板7，蓄电池8位于遮挡板7的下方，驱虫箱2内腔的下方并位于电网6的底部固定安装有挡板10，挡板10呈漏斗型设置，挡板10的中部开设有通槽，驱虫箱2内腔底部的两侧均固定安装有限位板，收集箱9位于两个限位板之间，驱虫箱2内腔的顶部固定安装有横板3，驱虫箱2内腔的顶部活动安装有黑光灯4，黑光灯4的下端贯穿横板3并延伸至横板3的外部，横板3的底部并位于黑光灯4的外部卡接有防护网5，防护网5的外部卡接有电网6，驱虫箱2顶部的左侧固定安装有蓄电池8，蓄电池8与电网6电性连接，驱虫箱2内腔的底部放置有收集箱9，收集箱9的内部盛放有水源，通过蓄电池8为电网6供电，蚊虫从驱虫箱2的两侧进入，通过黑光灯4的引诱从而撞击到电网6并杀死，而收集箱9能对死去的蚊虫尸体进行收集，内部的水源可保证蚊虫落在水面上不会再次逃脱，挡板10能对击落下来的蚊虫进行遮挡，保证全部落入收集箱9内，使驱虫箱2内部保持洁净，同时解决了现有的驱虫设备都是固定式安装，杀死的蚊虫都是直接落在

地面上，对环境造成了一定影响的问题。

[0019] 本实用新型中的所有部件均为通用标准件或本领域技术人员知晓的部件，其结构和原理都为本技术人员均可通过技术手册得知或通过常规实验方法获知，同时本申请文件中使用到的标准零件均可以从市场上购买，本申请文件中各部件根据说明书和附图的记载均可以进行订制，各个零件的具体连接方式均采用现有技术中成熟的螺栓、铆钉、焊接等常规手段，机械、零件和设备均采用现有技术中常规的型号，控制方式是通过控制器来自动控制，控制器的控制电路通过本领域的技术人员简单编程即可实现，属于本领域的公知常识，并且本申请文件主要用来保护机械装置，所以本申请文件不再详细解释控制方式和电路连接，在此不再作出具体叙述。

[0020] 使用时，连接外置电源将黑光灯4开启，通过蓄电池8为电网6供电，蚊虫从驱虫箱2的两侧进入，通过黑光灯4的引诱从而撞击到电网6并杀死，而收集箱9能对死去的蚊虫尸体进行收集，内部的水源可保证蚊虫落在水面上不会再次逃脱，挡板10能对击落下来的蚊虫进行遮挡，保证全部落入收集箱9内，使驱虫箱2内部保持洁净。

[0021] 尽管已经示出和描述了本实用新型的实施例，对于本领域的普通技术人员而言，可以理解在不脱离本实用新型的原理和精神的情况下可以对这些实施例进行多种变化、修改、替换和变型，本实用新型的范围由所附权利要求及其等同物限定。

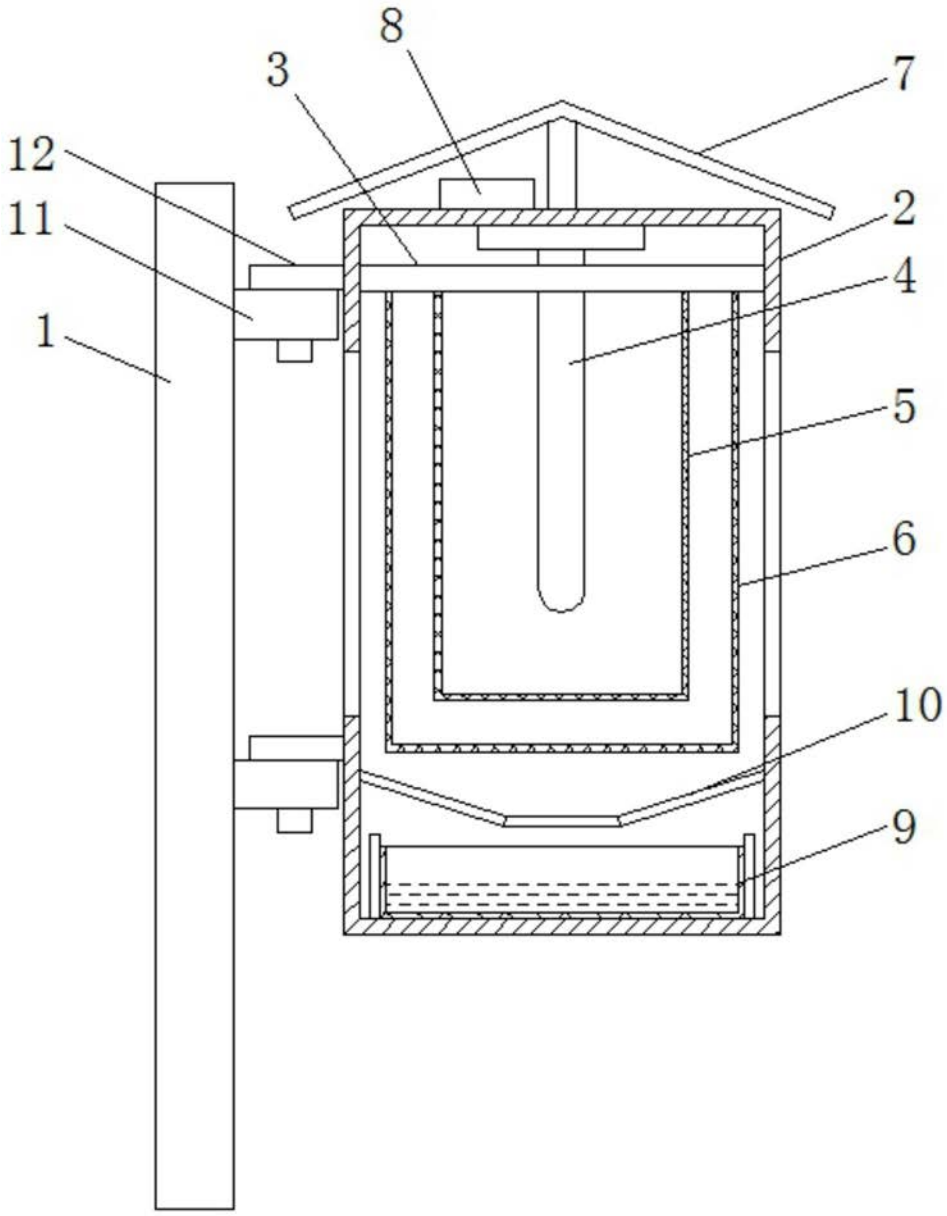

图1

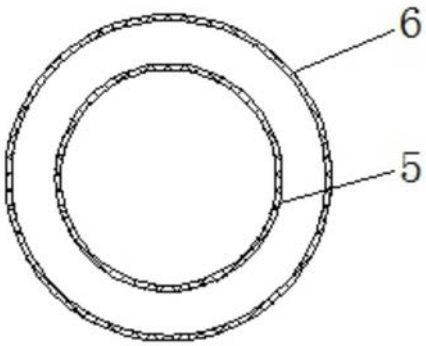

图2

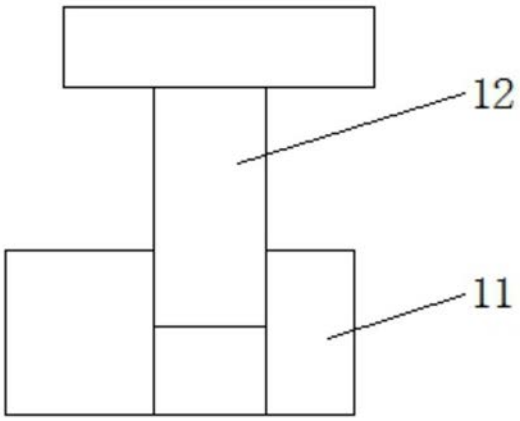

图3