(19)中华人民共和国国家知识产权局

(12)发明专利申请

(10)申请公布号 CN 106004167 A
(43)申请公布日 2016.10.12

(21)申请号 201610369877.7

(22)申请日 2016.05.27

(71)申请人 中山智慧城电子科技有限公司
地址 528400 广东省中山市火炬开发区康乐大道33号创业大厦129号

(72)发明人 黄长松

(74)专利代理机构 中山市高端专利代理事务所（特殊普通合伙）44346
代理人 黄鑫

(51)Int.Cl.
B43K 29/00(2006.01)
B43K 29/087(2006.01)

权利要求书1页 说明书2页 附图1页

(54)发明名称

一种多功能智能笔

(57)摘要

本发明涉及书写工具领域，具体涉及一种多功能智能笔，包括笔帽、笔身和红外遥控笔，所述笔帽中设置笔身，笔身中设置笔芯，所述笔身与红外遥控笔为可分离旋合设置，所述红外遥控笔上设置电子表、控制按钮，所述红外遥控笔内部设置纽扣电池和红外遥控灯，本发明的有益效果是：本发明中加入红外遥控笔，可在做PPT时使用，红外遥控笔上设置电子表，可以提醒使用者的实时时间，提高使用者的工作学习效率，体现了人性化的特点，笔身中可加入不同颜色的笔芯，方便记录，易于携带。

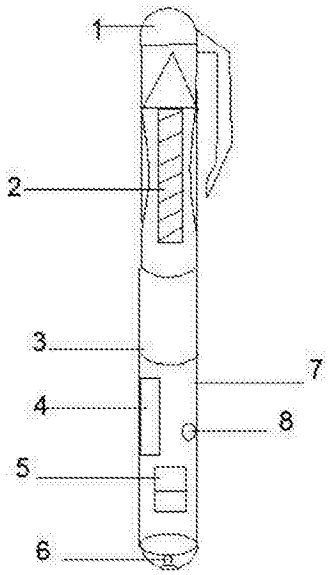

CN 106004167 A

1.一种多功能智能笔，包括笔帽(1)、笔身(3)和红外遥控笔(7)，所述笔帽(1)中设置笔身(3)，笔身(3)中设置笔芯(2)，所述笔身可与红外遥控笔(7)为分离旋合设置，所述红外遥控笔(7)上设置电子表(4)、控制按钮(8)，所述红外遥控笔(7)内部设置纽扣电池(5)和红外遥控灯(6)。

2.根据权利要求1所述一种多功能智能笔，其特征在于：所述笔身(3)与红外遥控笔(7)为可旋合分离设置。

3.根据权利要求1所述一种多功能智能笔，其特征在于：所述红外遥控笔(7)上设置电子表(4)。

4.根据权利要求1所述一种多功能智能笔，其特征在于：所述红外遥控笔(7)上设置红外遥控灯(6)。

一种多功能智能笔

技术领域

[0001] 本发明涉及书写工具领域，具体涉及一种多功能智能笔。

背景技术

[0002] 现有技术中各种铅笔、圆珠笔、中性笔都只有书写一种功能，适用性范围较小，很难满足现代人们工作学习的需求，所以新型多功能智能笔是行业内技术人员需要解决的一项技术课题。

发明内容

[0003] 针对上述问题的不足，本发明提供一种多功能智能笔。

[0004] 本发明所采用的技术方案是：一种多功能智能笔，包括包括笔帽、笔身和红外遥控笔，笔帽中设置笔身，笔身中设置笔芯，笔身与红外遥控笔为可分离旋合设置，红外遥控笔上设置电子表、控制按钮，笔红外遥控笔内部设置纽扣电池和红外遥控灯。

[0005] 作为优选，所述笔身与红外遥控笔为可旋合分离设置。

[0006] 作为优选，所述红外遥控笔上设置电子表。

[0007] 作为优选，所述红外遥控笔上设置红外遥控灯。

[0008] 本发明包括笔帽、笔身和红外遥控笔，笔帽中设置笔身，笔身中设置笔芯，笔身中可加入不同颜色的笔芯，方便记录，易于携带，笔身与红外遥控笔为可分离旋合设置，便于替换，保证了使用寿命，红外遥控笔上设置电子表，可以提醒使用者的实时时间，红外遥控笔内部设置纽扣电池和红外遥控灯，可在做PPT时使用。

[0009] 本发明的有益效果是：本发明中加入红外遥控笔，可在做PPT时使用，红外遥控笔上设置电子表，可以提醒使用者的实时时间，提高使用者的工作学习 效率，体现了人性化的特点，笔身中可加入不同颜色的笔芯，方便记录，易于携带。

附图说明

[0010] 图1为本发明结构示意图，

[0011] 如图所示，图中，1笔帽、；2、笔芯；3、笔身；4、电子表；5、纽扣电池；6、红外遥控灯；7、红外遥控笔；8、控制按钮。

具体实施方式

[0012] 为使本发明要解决的技术问题、技术方案和优点更加清楚，下面将结合附图以及具体实施例进行详细描述。

[0013] 一种多功能智能笔，包括笔帽1、笔身3和红外遥控笔7，笔帽1中设置笔身3，笔身3中设置笔芯2，笔身可与红外遥控笔7为分离旋合设置，红外遥控笔7上设置电子表4、控制按钮8，红外遥控笔7内部设置纽扣电池5和红外遥控灯6。

[0014] 作为优选，所述笔身3与红外遥控笔7为可旋合分离设置。

[0015] 作为优选，所述红外遥控笔7上设置电子表4。

[0016] 作为优选，所述红外遥控笔7上设置红外遥控灯6。

[0017] 本发明包括笔帽、笔身和红外遥控笔，笔帽中设置笔身，笔身中设置笔芯，笔身中可加入不同颜色的笔芯，方便记录，易于携带，笔身与红外遥控笔为可分离旋合设置，便于替换，保证了使用寿命，红外遥控笔上设置电子表，可以提醒使用者的实时时间，红外遥控笔内部设置纽扣电池和红外遥控灯，可在做PPT时使用。

[0018] 本发明的有益效果是：本发明中加入红外遥控笔，可在做PPT时使用，红外遥控笔上设置电子表，可以提醒使用者的实时时间，提高使用者的工作学习 效率，体现了人性化的特点，笔身中可加入不同颜色的笔芯，方便记录，易于携带。

[0019] 以上所举实施例为本发明的较佳实施方式，仅用来方便说明本发明，并非对本发明作任何形式上的限制，任何所属技术领域中具有通常知识者，若在不脱离本发明所提技术特征的范围内，利用本发明所揭示技术内容所作出局部更动或修饰的等效实施例，并且未脱离本发明的技术特征内容，均仍属于本发明技术特征的范围。

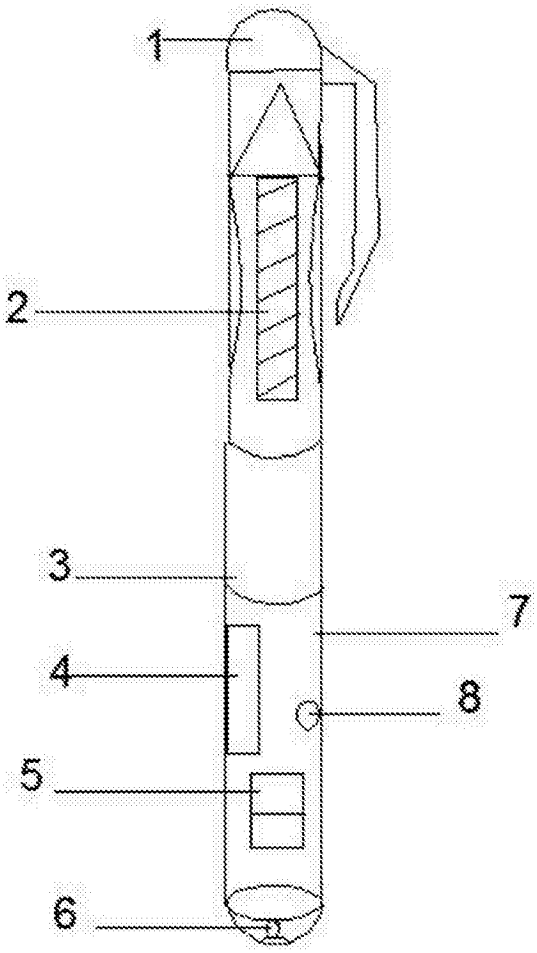

图1