(19)中華民國智慧財產局
(12)發明說明書公開本 (11)公開編號：TW 201035405 A1
(43)公開日： 中華民國 99 (2010) 年 10 月 01 日

(21)申請案號：098108529 (22)申請日： 中華民國 98 (2009) 年 03 月 17 日
(51)Int. Cl.： *D05C13/02 (2006.01)*
(71)申請人：台弟工業股份有限公司 (中華民國) (TW)
高雄市楠梓加工出口區開發路 76 號
(72)發明人：伊藤登 (JP) ；黃尹萱 (TW)
(74)代理人：洪耀臨
申請實體審查：有 申請專利範圍項數：6 項 圖式數：6 共 20 頁

(54)名稱

刺繡物之編號方法

(57)摘要

本發明係有關於一種刺繡物之編號方法，其係搭配一電子式縫紉機，該電子式縫紉機係可由網路或記憶卡讀取刺繡物品的資料，並依該資料自動加工縫紉零組件，且在該零組件縫紉完成時，會於該零組件的周圍縫製標註該物件之編號，令使用者可依該編號順序將該刺繡物品組合，縮短組合時間，避免組裝時出現組合順序錯誤及混淆自動刺繡縫紉機所製成的刺繡物品的情形發生。

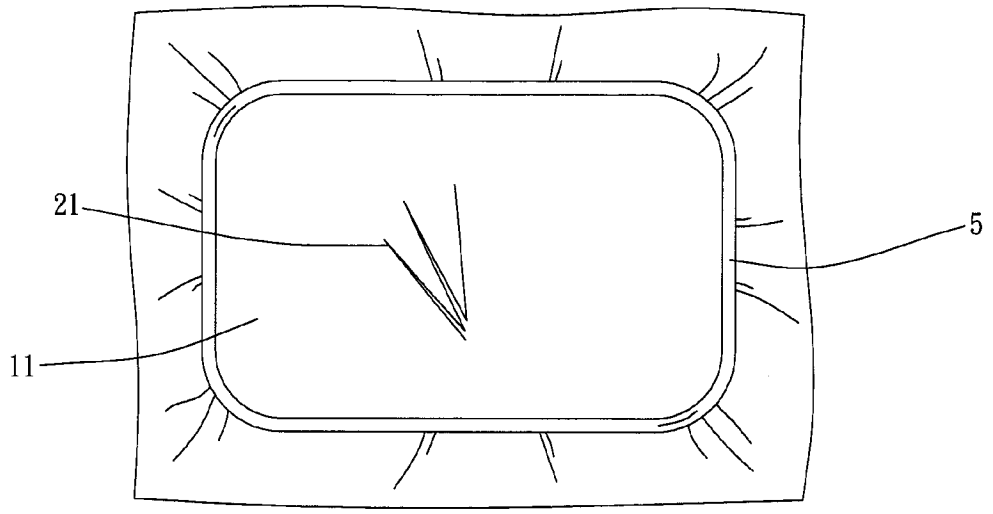

(A)

5：繡框
11：荷蘭紗
21：繡線
22：金屬線

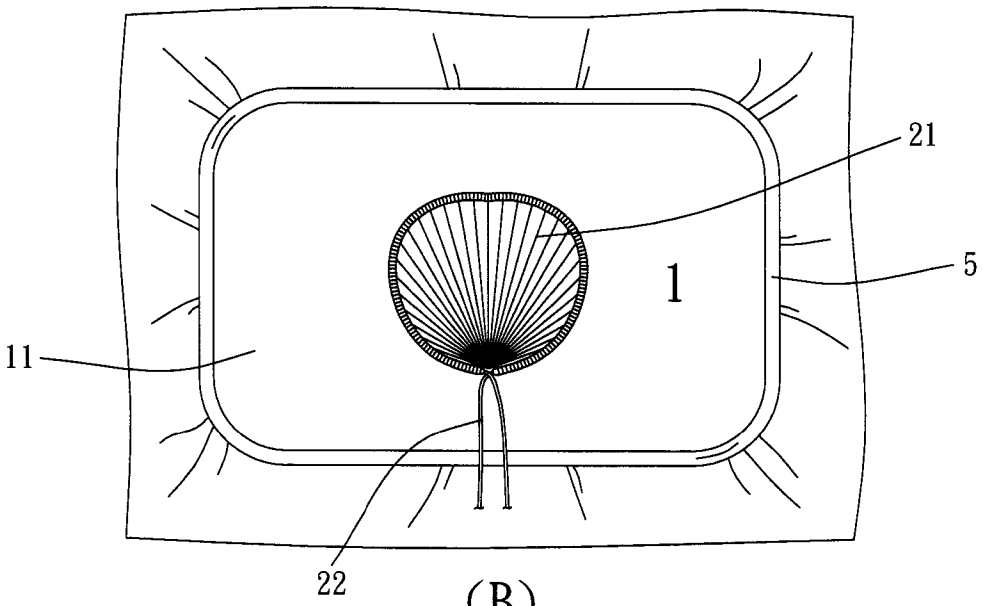

(B)

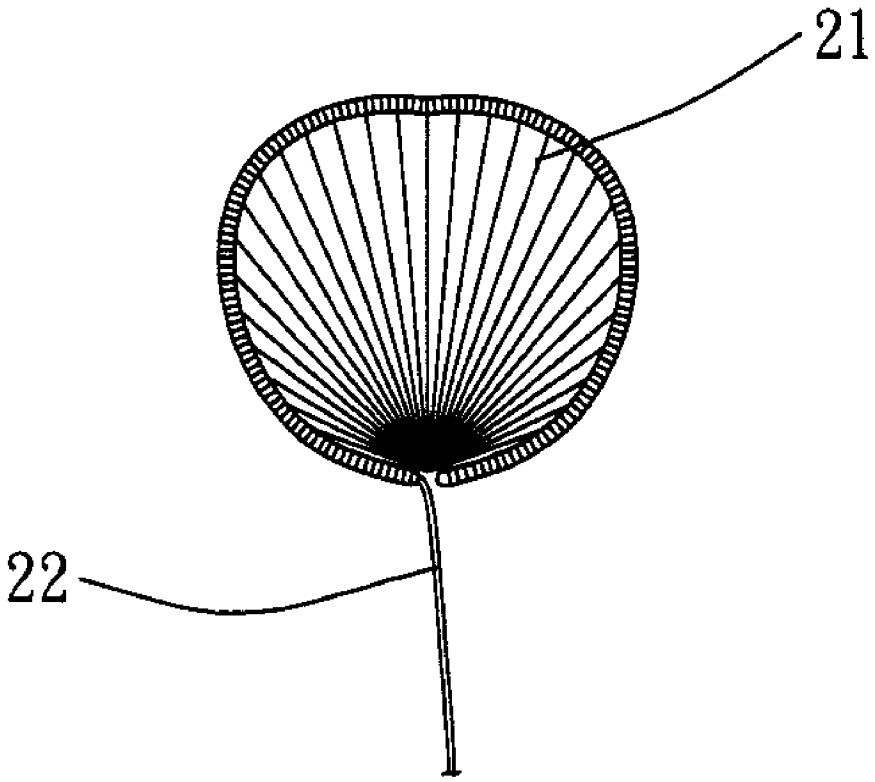

(C)

六、發明說明：

【發明所屬之技術領域】

本發明係有關於一種編號方法；更詳而言之，特別係指一種於刺繡物品周圍或是該物品上加註編號，以利使用者可簡易的依照編號順序將該刺繡物品組合的刺繡物之編號方法。

【先前技術】

早期的刺繡，形式簡單，只含有一個本體，故不需組合排列，但隨著時代進步，人類對於刺繡的形式要求越來越高，使得製作過程也變的趨於複雜，此外，製作步驟瑣碎，刺繡零件眾多，且對於眾多零件間並無相對編號，刺繡物品間無法有效辨識，進而增加組合難度，甚至不知組合順序，以致於無法順利組合為成品，故甚不理想，有待改進。

【發明內容】

本案發明人從事刺繡相關領域之開發與研究已有多年，深知習知刺繡物品之缺點，有鑑於此，本案發明人遂針對上述之缺失進行研究改良，希望能夠發明出一種於刺繡物品周圍加註編號，以利於使用者可簡易的依照順序將該刺繡物品組合的刺繡物之編號方法，本案發明人本著精益求精的精神，不斷研究思考歷經多次測試，終於研究完成本發明之設計。

即，本發明之目的係在提供一種於刺繡物品周圍加註編號，以利於使用者可簡易的依照順序將該刺繡物品

組合的刺繡物之編號方法。

依據上述之目的，本發明係可提供一種刺繡物之編號方法，令使用者可藉由電子式縫紉機讀取網路或記憶卡的資料並自動執行刺繡加工，在零件刺繡加工完成後，該電子式縫紉機即在該物品周圍或是該物品上縫紉編號，使得每一件刺繡物品周圍皆有編號，避免刺繡物品辨識錯誤，利於加快組裝時的速度，和避免組裝時出現組合順序錯誤。

【實施方式】

為了期許本發明之目的、功效、結構及特徵能夠有詳盡的了解，茲舉下列較佳實施例並配合圖式說明，如下：

首先，請參閱第一圖，第一圖係為製作立體刺繡蕾絲花胸針零件圖。

由圖可知，製作立體刺繡蕾絲花胸針，係利用台弟工業股份有限公司所發行的 brother 4000D 或是具有等效同能之其他機種執行，其係包含有布料 1、線材 2，配件 3 及記憶卡 4；其中，

布料 1，包含有荷蘭紗 11、水溶布 12 及底布 13，係可繃緊於繡框 5 中供 brother 4000D 縫紉。

線材 2，包含有各種顏色的繡線 21 與固定立體刺繡物品邊緣的金屬線 22。

配件 3，為一胸針底座。

記憶卡 4，係可由網路取得資料，儲存刺繡物品的

形式、製作工法及材料種類等，藉由電子式縫紉機的讀取裝置讀取記憶卡 4 中的資料並自動加工縫紉。

接著，請配合參閱第一圖、第二圖 A、第二圖 B 及第二圖 C，第一圖係為製作立體刺繡蕾絲花胸針零件圖，第二圖 A 係為本發明應用於製作立體刺繡蕾絲花胸針示意圖(一)，第二圖 B 係為本發明應用於製作立體刺繡蕾絲花胸針示意圖(二)，第二圖 C 係為本發明應用於製作立體刺繡蕾絲花胸針示意圖(三)。

由圖可知，本發明刺繡物之編號方法，係將荷蘭紗 11 繃緊於 130×180 mm 的方形繡框 5 中，接著把紅色繡線 21 裝設於電子式縫紉機的適當處，並利用電子式縫紉機讀取記憶卡 4 的資料，自動於該荷蘭紗 11 上縫紉花瓣鋪面及編號 1，再利用電子式縫紉機將金屬線 22 刺入花瓣鋪面周圍進行包邊，並將該花瓣鋪面剪下，即可得花瓣組件，此外，上述金屬線 22 的兩端於花瓣鋪面周圍交會處會預留 2~3 cm，以便於之後的組裝。

請配合參閱第一圖、第三圖 A、第三圖 B 及第三圖 C，第一圖係為製作立體刺繡蕾絲花胸針零件圖，第三圖 A 係為本發明應用於製作立體刺繡蕾絲花胸針示意圖(四)，第三圖 B 係為本發明應用於製作立體刺繡蕾絲花胸針示意圖(五)，第三圖 C 係為本發明應用於製作立體刺繡蕾絲花胸針示意圖(六)。

由圖可知，本發明刺繡物之編號方法，首先係將水溶布 12 繃緊於 100×100 mm 的正方形繡框 5 中，接著把

金色繡線 21 裝設於電子式縫紉機的適當處，並利用電子式縫紉機讀取記憶卡 4 的資料，自動於上述水溶布 12 上縫紉出 2 條花蕊鋪面及編號 2，再將該花蕊鋪面剪下並在該花蕊鋪面的花蕊間隙各剪一刀，接著將修剪好的花蕊鋪面置於熱水浸泡攪拌約 30 秒，令依附於花蕊鋪面的水溶布 12 溶解，再使用熨斗熨乾或紙巾吸乾花蕊鋪面的水分，使之乾燥，接著即可摺成立體花蕊組件。

請配合參閱第一圖、第四圖 A、第四圖 B 及第四圖 C，第一圖係為製作立體刺繡蕾絲花胸針零件圖，第四圖 A 係為本發明應用於製作立體刺繡蕾絲花胸針示意圖(七)，第四圖 B 係為本發明應用於製作立體刺繡蕾絲花胸針示意圖(八)，第四圖 C 係為本發明應用於製作立體刺繡蕾絲花胸針示意圖(九)。

由圖可知，本發明刺繡物之編號方法，係將荷蘭紗 11 繃緊於 130×180 mm 的方形繡框 5 中，接著把綠色繡線 21 裝設於電子式縫紉機的適當處，並利用電子式縫紉機讀取記憶卡 4 的資料，自動於該荷蘭紗 11 上縫紉葉子鋪面及編號 3，再利用電子式縫紉機將金屬線 22 刺入葉子鋪面周圍進行包邊，並將該葉子鋪面剪下，即可得葉子組件，此外，上述金屬線 22 的兩端於葉子鋪面周圍交會處會預留 2~3 cm，以便於之後的組裝。

請同時參閱第五圖 A、第五圖 B、第五圖 C、第五圖 D 及第六圖，第五圖 A 係為本發明應用於製作立體刺繡蕾絲花胸針示意圖(十)，第五圖 B 係為本發明應用於

製作立體刺繡蕾絲花胸針示意圖(十一)，第五圖C係為本發明應用於製作立體刺繡蕾絲花胸針示意圖(十二)，第五圖D係為本發明應用於製作立體刺繡蕾絲花胸針示意圖(十三)、第六圖係為本發明立體刺繡蕾絲花胸針成品示意圖。

由圖可知，本發明刺繡物之編號方法，係將底布13繃緊於手繡繡框5中，接著依照縫紉時的編號把組件依序組合，首先，先把5片花瓣組件上的預留金屬線22穿刺過該底布13並固定，並把該花瓣組件圍成一圈，如此固定堆疊上去，接著在該花瓣組件所圍成的中心點縫入花蕊組件，最後在花瓣組件下的適當位子將葉子組件的預留金屬線22穿刺過該底布13並固定，並於該底布13背面使用厚紙板與熱熔膠固定花瓣組件及葉子組件，令金屬線22不外露，並於上述底布13背面黏上配件3，即完成立體刺繡蕾絲花胸針。

由上述可知，本發明刺繡物之編號方法有下列之優點：

1. 本發明係可由記憶卡或網路取得刺繡物品的形式、製作工法及材料種類等。
2. 因本發明係可由記憶卡或網路取得刺繡物品的形式，故形式選擇多樣化。
3. 因本發明會於零組件周圍縫製標註，該標註係可幫助使用者明確知道組合順序，並可簡易的依照順序將該刺繡物品組合，縮短組合時間，避免組

裝時出現組合順序錯誤的情形發生。

本發明在同類領域中具有極佳之進步性及實用性，同時查遍國內外關於此類結構之技術資料文獻後，確實未發現有相同或近似之構造存在於本案申請之前，因此本應已符合『新穎性』、『合於產業利用性』以及『進步性』的專利要求，爰依法提出申請。

唯，以上所述者，僅係本發明之較佳實施例而已，舉凡應用本發明說明書及申請專利範圍所為之其他等效結構變化者，理應包含在本發明之申請專利範圍內。

【圖式簡單說明】

第一圖係為製作立體刺繡蕾絲花胸針零件圖。

第二圖 A 係為本發明應用於製作立體刺繡蕾絲花胸針示意圖(一)。

第二圖 B 係為本發明應用於製作立體刺繡蕾絲花胸針示意圖(二)。

第二圖 C 係為本發明應用於製作立體刺繡蕾絲花胸針示意圖(三)。

第三圖 A 係為本發明應用於製作立體刺繡蕾絲花胸針示意圖(四)。

第三圖 B 係為本發明應用於製作立體刺繡蕾絲花胸針示意圖(五)。

第三圖 C 係為本發明應用於製作立體刺繡蕾絲花胸針示意圖(六)。

第四圖 A 係為本發明應用於製作立體刺繡蕾絲花胸針示意圖(七)。

第四圖 B 係為本發明應用於製作立體刺繡蕾絲花胸針示意圖(八)。

第四圖 C 係為本發明應用於製作立體刺繡蕾絲花胸針示意圖(九)。

第五圖 A 係為本發明應用於製作立體刺繡蕾絲花胸針示意圖(十)。

第五圖 B 係為本發明應用於製作立體刺繡蕾絲花胸針示意圖(十一)。

第五圖 C 係為本發明應用於製作立體刺繡蕾絲花胸針示意圖(十二)。

第五圖 D 係為本發明應用於製作立體刺繡蕾絲花胸針示意圖(十三)。

第六圖係為本發明立體刺繡蕾絲花胸針成品示意圖。

【主要元件符號說明】

布料	1	繡線	21
荷蘭紗	11	金屬線	22
水溶布	12	配件	3
底布	13	記憶卡	4
線材	2	繡框	5

201035405

發明專利說明書

（本說明書格式、順序，請勿任意更動，※記號部分請勿填寫）

※申請案號：98108529

※申請日：98.3.17　　※IPC分類：　D05C13/02(2006.01)

一、發明名稱：（中文/英文）

刺繡物之編號方法

二、中文發明摘要：

本發明係有關於一種刺繡物之編號方法，其係搭配一電子式縫紉機，該電子式縫紉機係可由網路或記憶卡讀取刺繡物品的資料，並依該資料自動加工縫紉零組件，且在該零組件縫紉完成時，會於該零組件的周圍縫製標註該物件之編號，令使用者可依該編號順序將該刺繡物品組合，縮短組合時間，避免組裝時出現組合順序錯誤及混淆自動刺繡縫紉機所製成的刺繡物品的情形發生。

三、英文發明摘要：

七、申請專利範圍：

1.一種刺繡物之編號方法，其係包含有電子式縫紉機，該電子式縫紉機係可依讀取的資料縫紉出刺繡物；

刺繡物，係藉由電子式縫紉機讀取記憶卡或網路上的資料，並自動縫紉加工而成；

其特徵在於該刺繡物周圍縫製有標註；

標註，係藉由電子式縫紉機縫紉上述刺繡物時，於該刺繡物周圍縫製的符號。

2.依據申請專利範圍第 1 項所述之刺繡物之編號方法，其中，該標註係可為阿拉伯數字。

3.依據申請專利範圍第 1 項所述之刺繡物之編號方法，其中，該標註係可為英文字母。

4.依據申請專利範圍第 1 項所述之刺繡物之編號方法，其中，該標註的資料來源係可由記憶卡取得。

5.依據申請專利範圍第 1 項所述之刺繡物之編號方法，其中，該標註的資料來源係可由網路取得。

6.依據申請專利範圍第 1 項所述之刺繡物之編號方法，其中，該標註係可縫製於刺繡物上。

八、圖式：

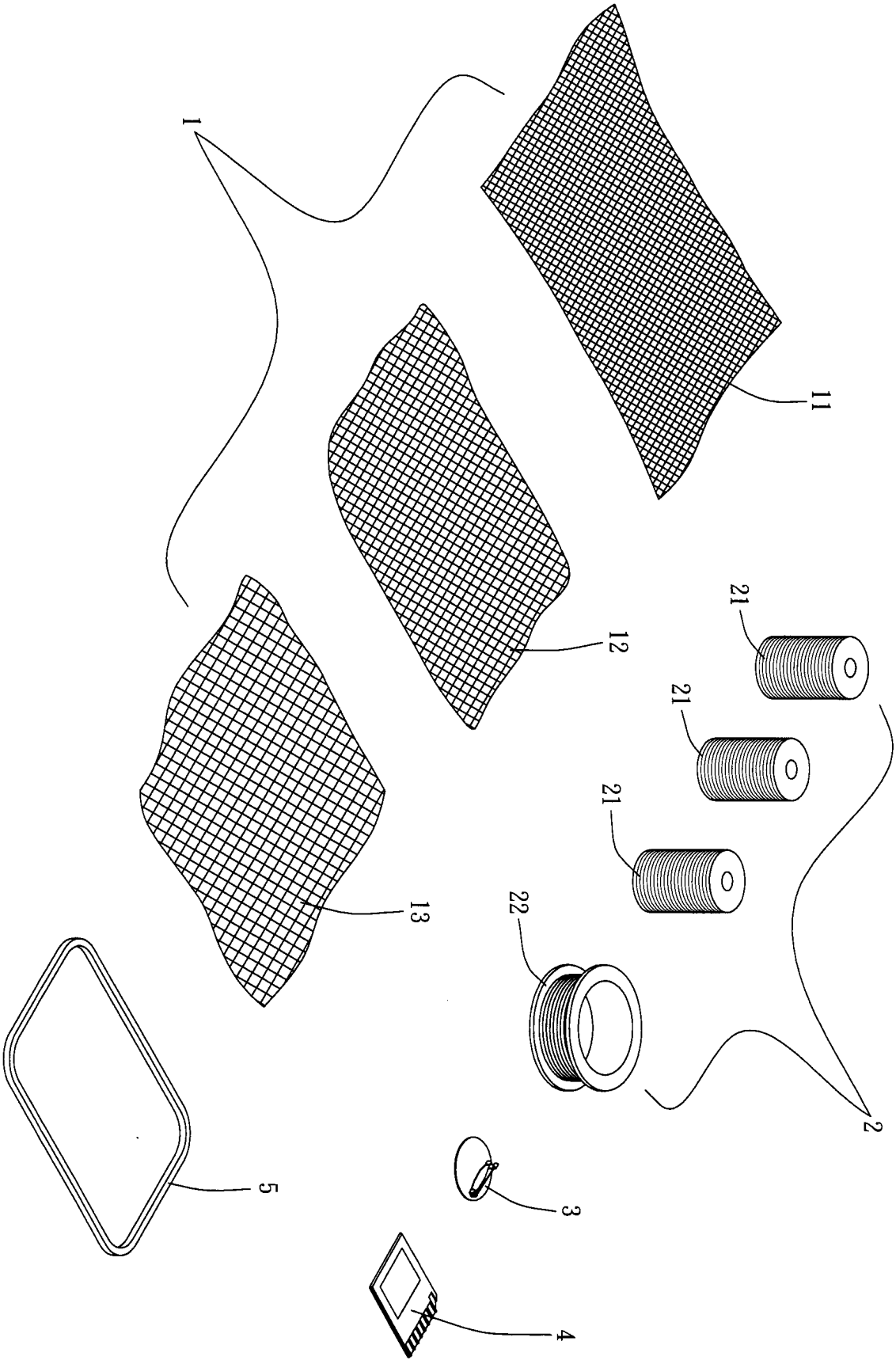

第一圖

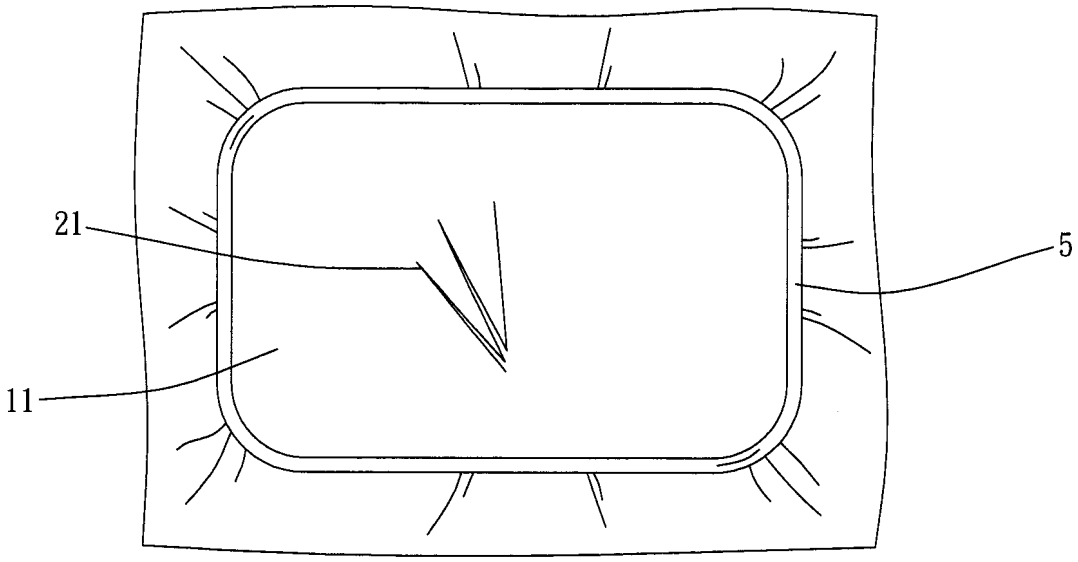

(A)

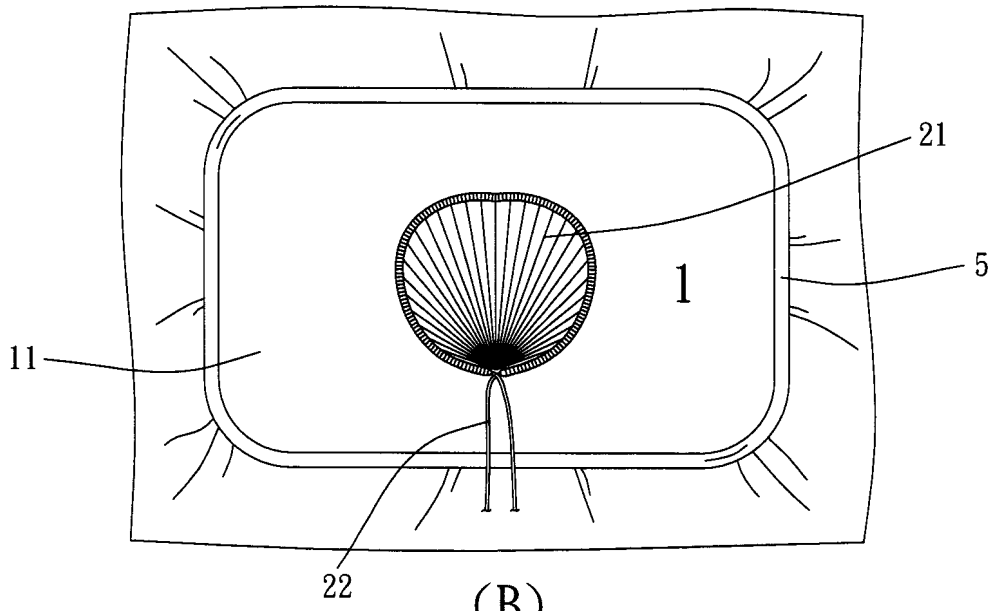

(B)

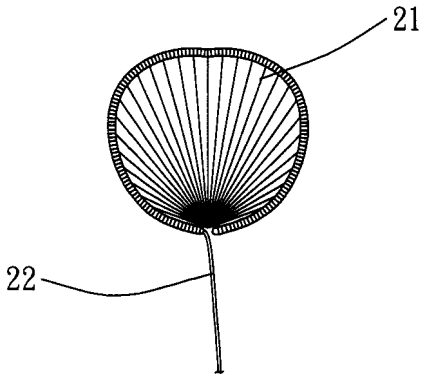

(C)

第二圖

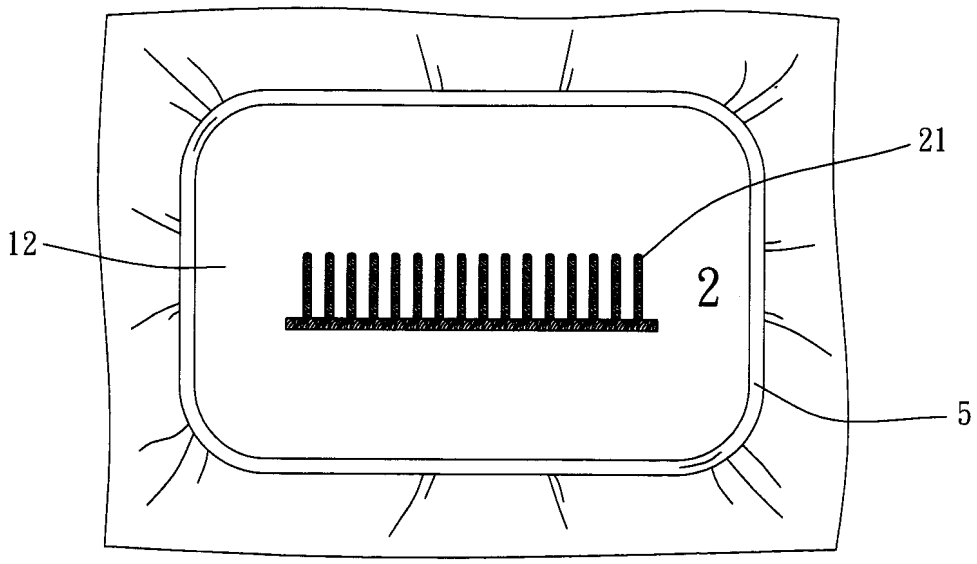

(A)

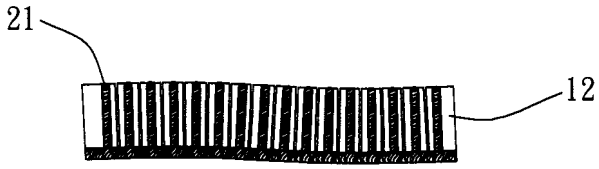

(B)

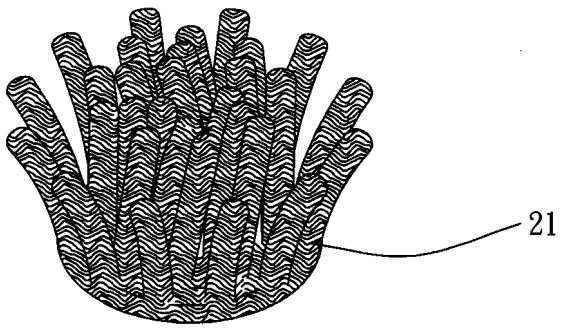

(C)

第三圖

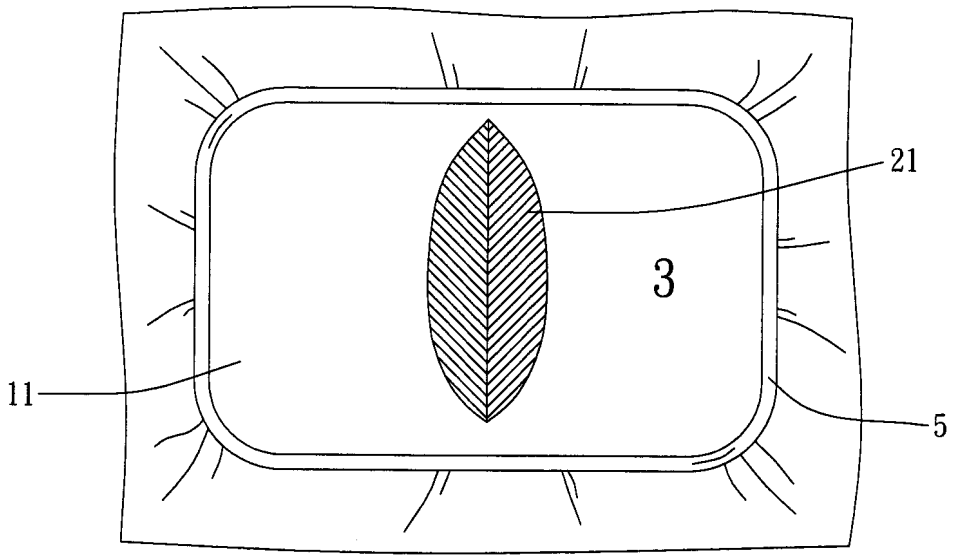

(A)

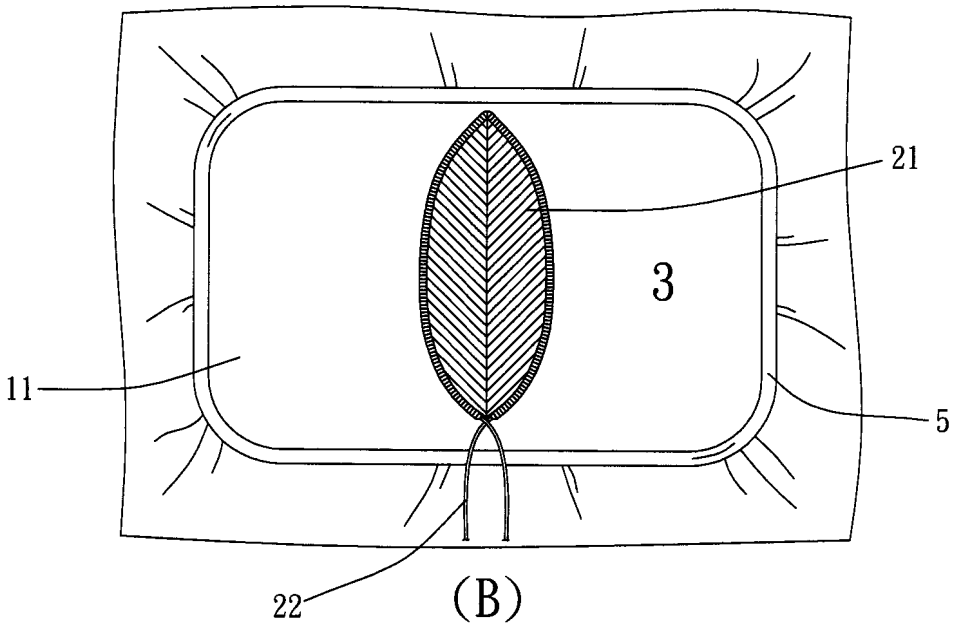

(B)

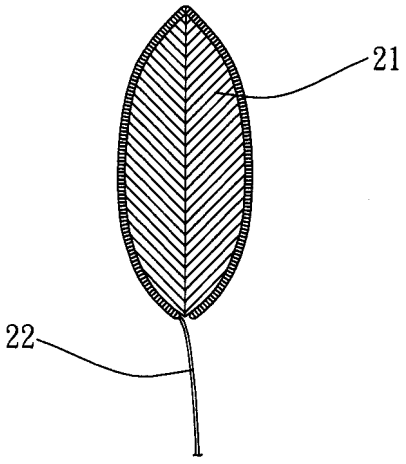

(C)

第四圖

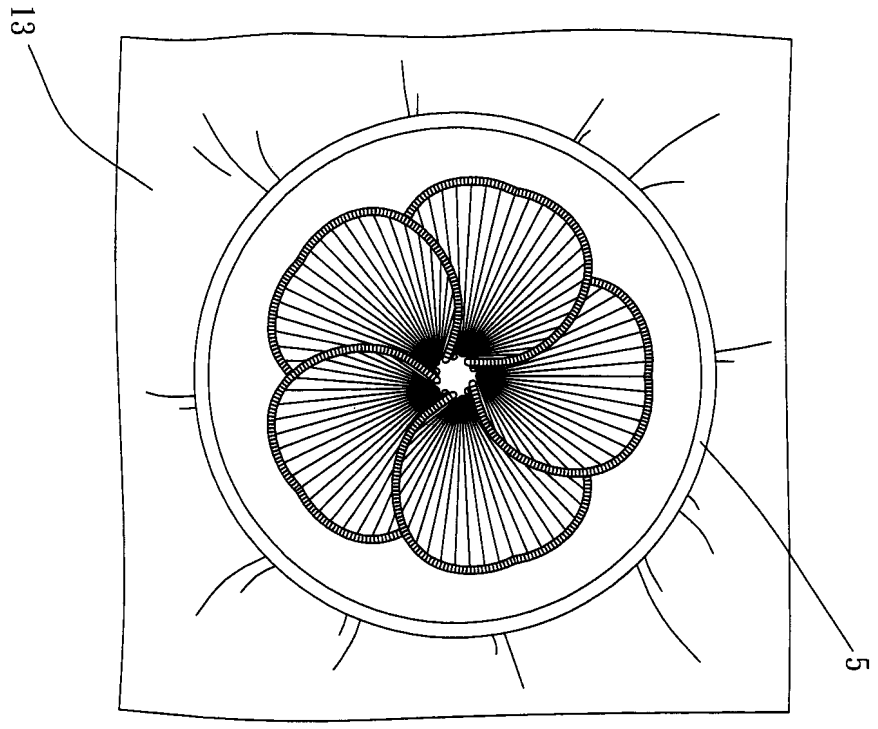

第五圖A

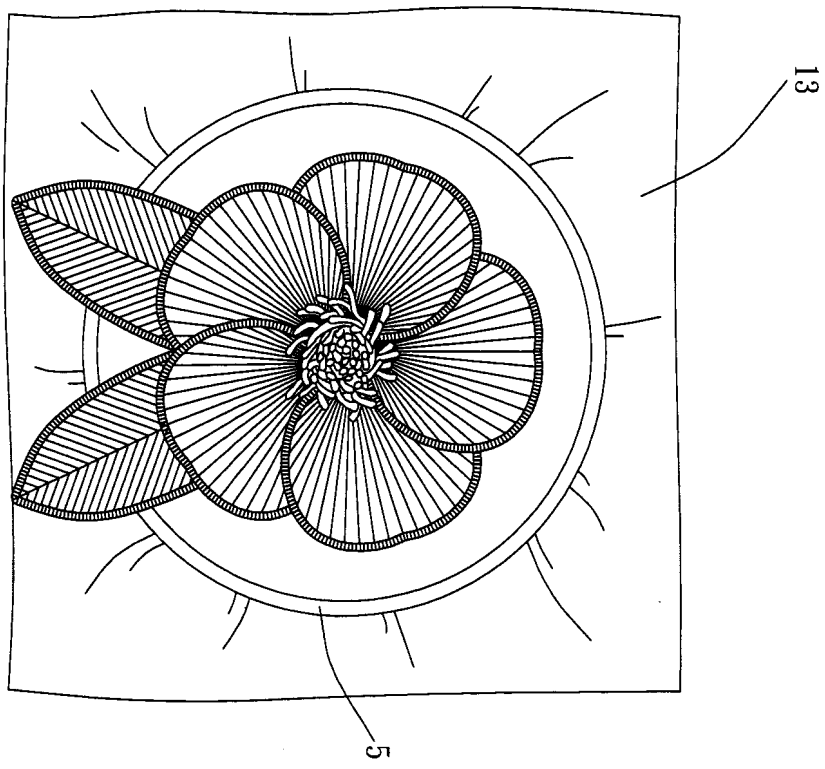

第五圖B

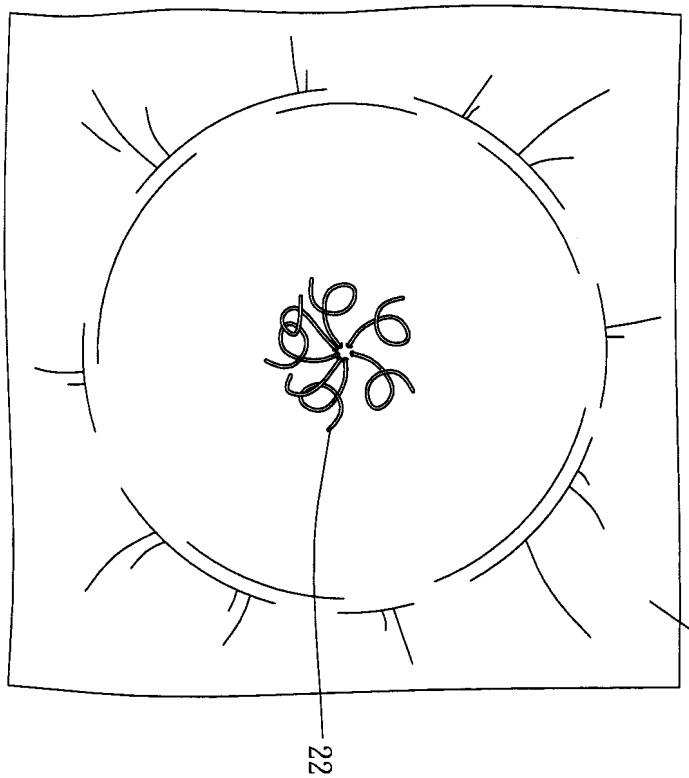

第五圖C

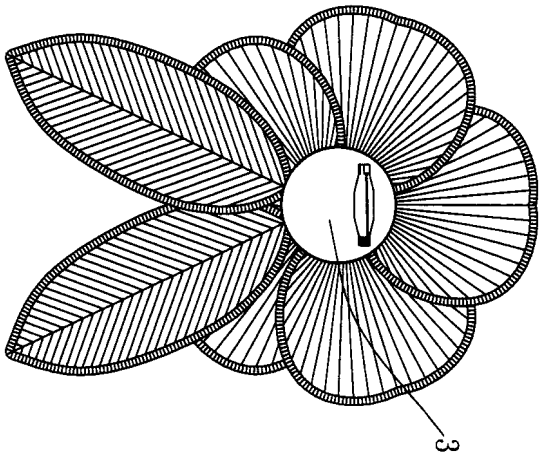

第五圖D

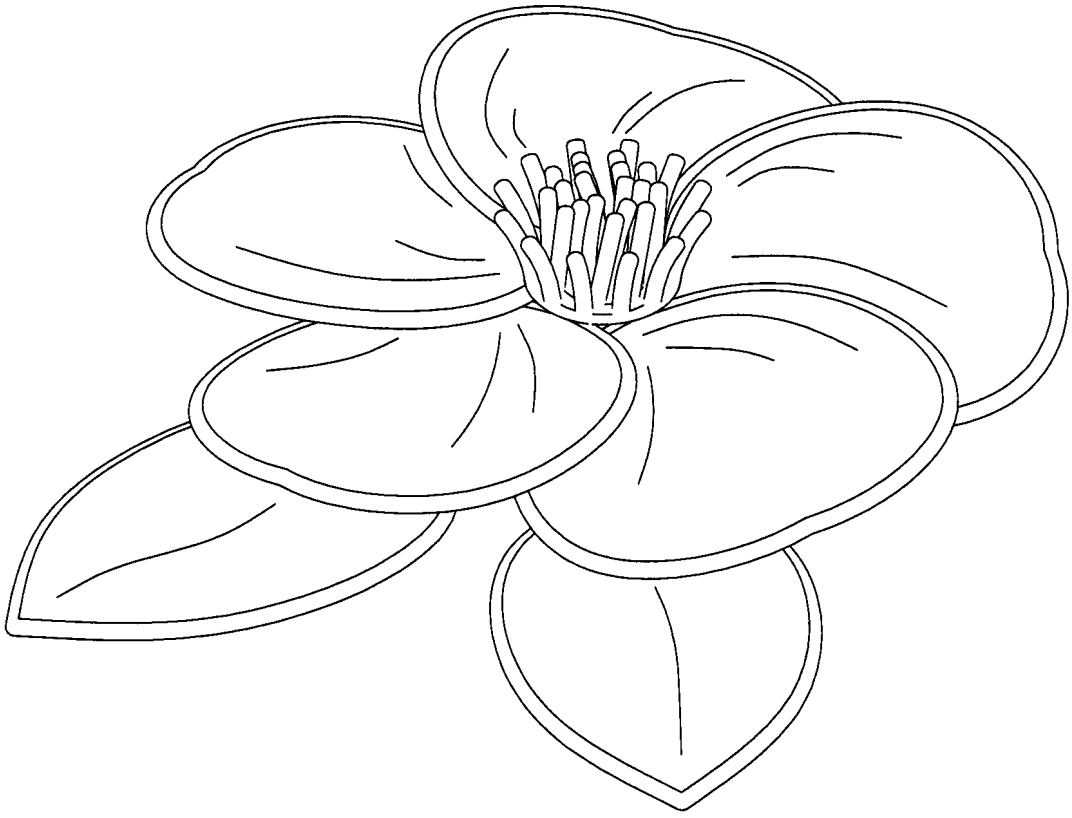

第六圖

四、指定代表圖：

(一)本案指定代表圖為：第（　二　）圖。

(二)本代表圖之元件符號簡單說明：

荷蘭紗	11
繡線	21
金屬線	22
繡框	5

五、本案若有化學式時，請揭示最能顯示發明特徵的化學式：