(19)国家知识产权局

(12)实用新型专利

(10)授权公告号 CN 219721150 U
(45)授权公告日 2023.09.22

(21)申请号 202320361706.5

(22)申请日 2023.02.22

(73)专利权人 首都医科大学附属北京潞河医院
地址 101100 北京市通州区新华南路82号

(72)发明人 闫雯丽

(74)专利代理机构 北京亿知臻成专利代理事务所(普通合伙) 16123
专利代理师 张毅

(51)Int.Cl.
A61G 12/00(2006.01)
A61L 2/10(2006.01)

权利要求书1页 说明书3页 附图2页

(54)实用新型名称

护理辅助换药支架

(57)摘要

本实用新型公开了护理辅助换药支架,其特征在于,包括底座,所述底座上设有箱体,所述箱体内设有蓄电池,所述蓄电池上方设有抽屉,所述箱体顶部设有换药盘,所述箱体一侧设有升降机构,所述升降机构上方设有旋转机构,所述旋转机构上方设有支撑块,所述支撑块顶部设有海绵垫。本实用新型的护理辅助换药支架,通过设置的升降机构,可以使支撑块升降,能够根据不同患者情况将支撑块调节到适合患者换药包扎的高度,增强了灵活性,通过设置的旋转机构,患者肢体放在支撑块上可以任意角度旋转,提高了使用便利性。

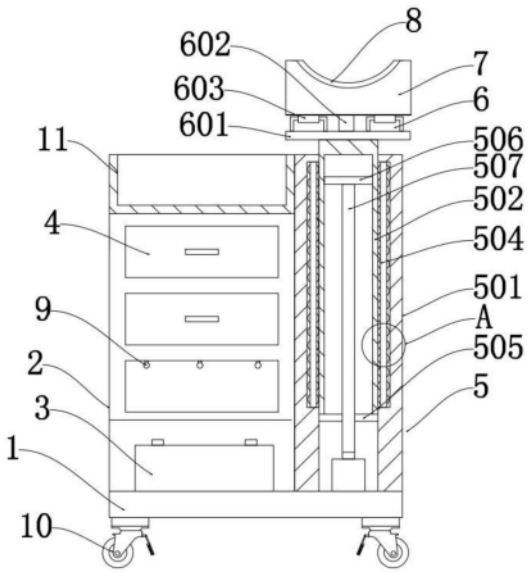

CN 219721150 U

1.护理辅助换药支架,其特征在于,包括底座(1),所述底座(1)上设有箱体(2),所述箱体(2)内设有蓄电池(3),所述蓄电池(3)上方设有抽屉(4),所述箱体(2)顶部设有换药盘(11),所述箱体(2)一侧设有升降机构(5),所述升降机构(5)上方设有旋转机构(6),所述旋转机构(6)上方设有支撑块(7),所述支撑块(7)顶部设有海绵垫(8);

所述升降机构(5)包括固定设置在底座(1)上的方管一(501),所述方管一(501)内插设有方管二(502),所述方管一(501)内壁开设有凹槽(503),所述凹槽(503)内设有滑动组件(504),所述方管二(502)底部固定连接有连接板(505),所述方管一(501)底部设有电机(506),所述连接板(505)上螺纹连接有丝杠(507),所述方管二(502)内设有可滑动的滑块(508),所述滑块(508)与丝杠(507)旋转连接,所述丝杠(507)远离滑块(508)的一端与电机(506)的输出轴固定连接。

2.根据权利要求1所述的护理辅助换药支架,其特征在于:所述滑动组件(504)包括安装在凹槽(503)内的框架(5041),所述框架(5041)内设有与框架(5041)旋转连接的辊子(5042),所述辊子(5042)与方管二(502)外侧面抵触设置。

3.根据权利要求1所述的护理辅助换药支架,其特征在于:所述旋转机构(6)包括固定设置在方管二(502)顶部的固定块(601),所述固定块(601)顶部中间设有连接轴(602),所述连接轴(602)与固定块(601)固定连接,所述连接轴(602)远离固定块(601)的一端与支撑块(7)旋转连接,所述固定块(601)与支撑块(7)之间设有托辊(603),所述托辊(603)与固定块(601)固定连接,所述托辊(603)与支撑块(7)旋转连接。

4.根据权利要求1所述的护理辅助换药支架,其特征在于:所述抽屉(4)内设有紫外线杀菌灯(9),所述紫外线杀菌灯(9)与蓄电池(3)电连接。

5.根据权利要求4所述的护理辅助换药支架,其特征在于:所述电机(506)与蓄电池(3)电连接。

6.根据权利要求1所述的护理辅助换药支架,其特征在于:所述底座(1)底部四角设有万向轮(10)。

护理辅助换药支架

技术领域

[0001] 本实用新型涉及护理技术领域,特别涉及护理辅助换药支架。

背景技术

[0002] 医生对患者进行护理换药是一件非常重要但又非常繁琐的工作,如果不能做到定期换药,伤口容易出现感染,不利于术后的恢复;在换药的同时观察伤口的恢复情况,根据伤口的情况实行给药目前,医护人员换药时,一般将患者的患肢抬起或者放置到临时物品上,以充分暴露创面。

[0003] 专利号:CN201978083U中公开的骨科护理用换药架,该骨科护理用换药架,结构简单,使用方便,不仅能对患肢支撑牢固,可充分暴露创面,而且高度可调,方便医护人员进行换药,减轻了医护人员的工作负担,提高了治疗效果。

[0004] 但其仍存在不足,换药时间较长时,患者长时间地保持肢体不动,会导致换药时患者肢体比较吃力,同时也影响医护人员的换药速度,增加换药时间,导致使用便利性降低。

实用新型内容

[0005] 针对现有技术中的上述不足,本实用新型提供了护理辅助换药支架,其目的是解决护理辅助换药支架辅助换药时间较长时,患者长时间地保持肢体不动,会导致换药时患者肢体比较吃力,同时也影响医护人员的换药速度,增加换药时间,导致使用便利性降低等问题。

[0006] 为了达到上述实用新型目的,本实用新型采用的技术方案为:

[0007] 护理辅助换药支架,其特征在于,包括底座,所述底座上设有箱体,所述箱体内设有蓄电池,所述蓄电池上方设有抽屉,所述箱体顶部设有换药盘,所述箱体一侧设有升降机构,所述升降机构上方设有旋转机构,所述旋转机构上方设有支撑块,所述支撑块顶部设有海绵垫;

[0008] 所述升降机构包括固定设置在底座上的方管一,所述方管一内插设有方管二,所述方管一内壁开设有凹槽,所述凹槽内设有滑动组件,所述方管二底部固定连接有连接板,所述方管一底部设有电机,所述连接板上螺纹连接有丝杠,所述方管二内设有可滑动的滑块,所述滑块与丝杠旋转连接,所述丝杠远离滑块的一端与电机的输出轴固定连接。

[0009] 进一步的,所述滑动组件包括安装在凹槽内的框架,所述框架内设有与框架旋转连接的辊子,所述辊子与方管二外侧面抵触设置。

[0010] 进一步的,所述旋转机构包括固定设置在方管二顶部的固定块,所述固定块顶部中间设有连接轴,所述连接轴与固定块固定连接,所述连接轴远离固定块的一端与支撑块旋转连接,所述固定块与支撑块之间设有托辊,所述托辊与固定块固定连接,所述托辊与支撑块旋转连接。

[0011] 进一步的,所述抽屉内设有紫外线杀菌灯,所述紫外线杀菌灯与蓄电池电连接。

[0012] 进一步的,所述电机与蓄电池电连接。

[0013] 进一步的，所述底座底部四角设有万向轮。

[0014] 本实用新型的有益效果为：

[0015] 本实用新型的护理辅助换药支架，通过设置的升降机构，可以使支撑块升降，能够根据不同患者情况将支撑块调节到适合患者换药包扎的高度，增强了灵活性，通过设置的旋转机构，患者肢体放在支撑块上可以任意角度旋转，长时间换药时，使患者肢体可以得到活动，使患者找到舒适的角度，提高了使用便利性。

附图说明

[0016] 图1为本实用新型的整体结构示意图；

[0017] 图2为本实用新型的图1中A处放大结构示意图。

[0018] 附图标记对照表：

[0019] 1、底座；2、箱体；3、蓄电池；4、抽屉；5、升降机构；501、方管一；502、方管二；503、凹槽；504、滑动组件；5041、框架；5042、辊子；505、连接板；506、电机；507、丝杠；6、旋转机构；601、固定块；602、连接轴；603、托辊；7、支撑块；8、海绵垫；9、紫外线杀菌灯；10、万向轮；11、换药盘。

具体实施方式

[0020] 下面结合附图来进一步说明本实用新型的具体实施方式。其中相同的零部件用相同的附图标记表示。

[0021] 需要说明的是，下面描述中使用的词语“前”、“后”、“左”、“右”、“上”和“下”指的是附图中的方向，词语“内”和“外”分别指的是朝向或远离特定部件几何中心的方向。

[0022] 为了使本实用新型的内容更容易被清楚地理解，下面将结合本实用新型实施例中的附图，对本实用新型实施例中的技术方案进行清楚、完整地描述。

[0023] 如图1至图2所示，护理辅助换药支架，其特征在于，包括底座1，底座1底部四角设有万向轮10，通过万向轮10整套装置可灵活移动，底座1上设有箱体2，箱体2内设有蓄电池3，蓄电池3上方设有抽屉4，抽屉4内可放置护理换药的药品，抽屉4内设有紫外线杀菌灯9，紫外线杀菌灯9与蓄电池3电连接，紫外线杀菌灯9可以对换药的工具表面进行杀菌，箱体2顶部设有换药盘11，箱体2一侧设有升降机构5，升降机构5上方设有旋转机构6，旋转机构6上方设有支撑块7，支撑块7顶部设有海绵垫8；

[0024] 升降机构5包括固定设置在底座1上的方管一501，方管一501内插设有方管二502，方管一501内壁开设有凹槽503，凹槽503内设有滑动组件504，方管二502底部固定连接有连接板505，方管一501底部设有电机506，电机506与蓄电池3电连接，连接板505上螺纹连接有丝杠507，方管二502内设有可滑动的滑块508，滑块508与丝杠507旋转连接，丝杠507远离滑块508的一端与电机506的输出轴固定连接。

[0025] 通过设置的升降机构5，患者将肢体放在支撑块7上，海绵垫8使患者感觉更加舒适，启动电机506，电机506带动丝杠507旋转，丝杠507带动连接板505上下运动，连接板505带动方管二502上下运动，方管二502带动旋转机构和支撑块7上下运动，能够根据不同患者情况将支撑块7调节到适合患者换药包扎的高度，增强了灵活性。

[0026] 滑动组件504包括安装在凹槽503内的框架5041，框架5041内设有与框架5041旋转

连接的辊子5042，辊子5042与方管二502外侧面抵触设置。

[0027] 通过设置的滑动组件5041，辊子5042与方管二抵接，减小方管二502运动时的摩擦力，使方管二502升降更加顺畅。

[0028] 旋转机构6包括固定设置在方管二502顶部的固定块601，固定块601顶部中间设有连接轴602，连接轴602与固定块601固定连接，连接轴602远离固定块601的一端与支撑块7旋转连接，固定块601与支撑块7之间设有托辊603，托辊603与固定块601固定连接，托辊603与支撑块7旋转连接。

[0029] 通过设置的旋转机构6，患者肢体放在支撑块7上可以任意调节支撑块7的角度，长时间换药时，使患者肢体可以得到活动，使患者找到舒适的角度，提高了使用便利性。

[0030] 以上所述仅为本实用新型专利的较佳实施例而已，并不用以限制本实用新型专利，凡在本实用新型专利的精神和原则之内所作的任何修改、等同替换和改进等，均应包含在本实用新型专利的保护范围之内。

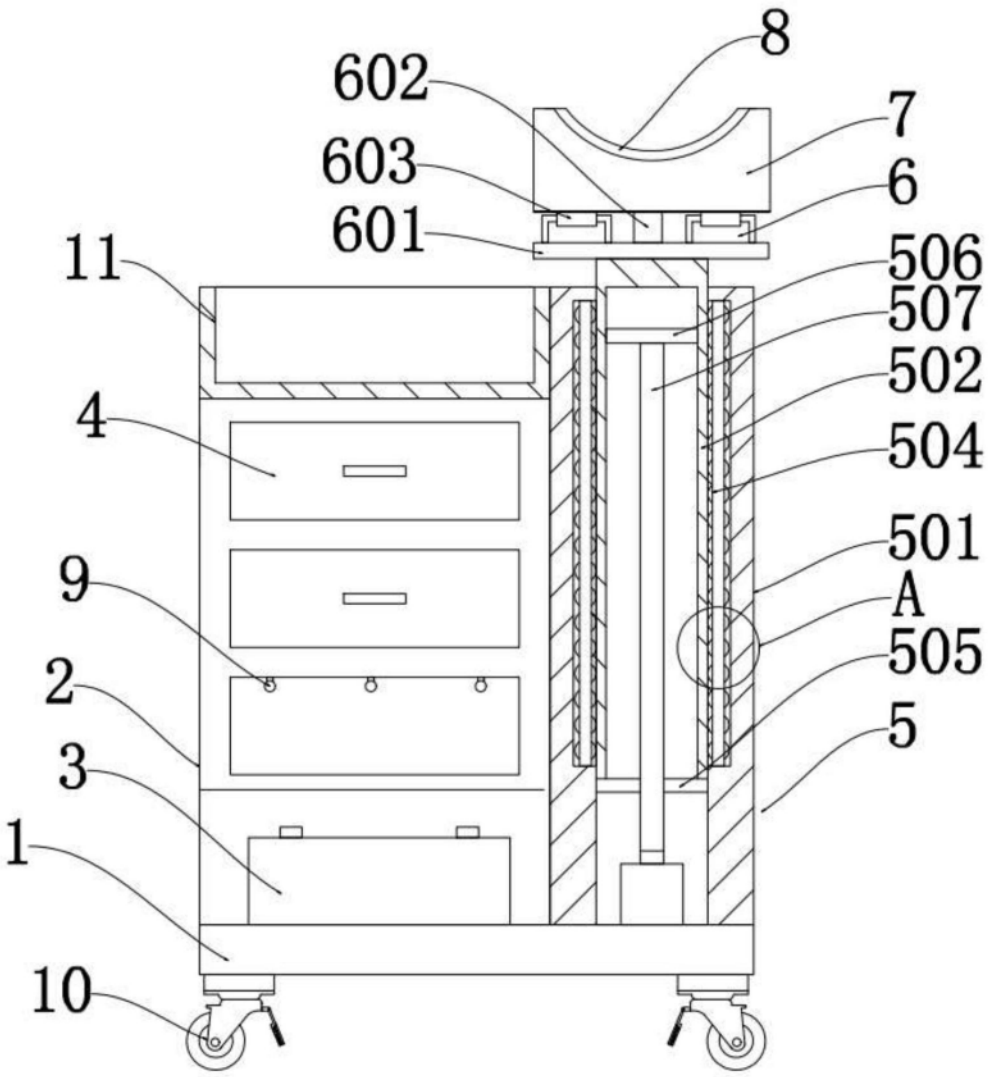

图1

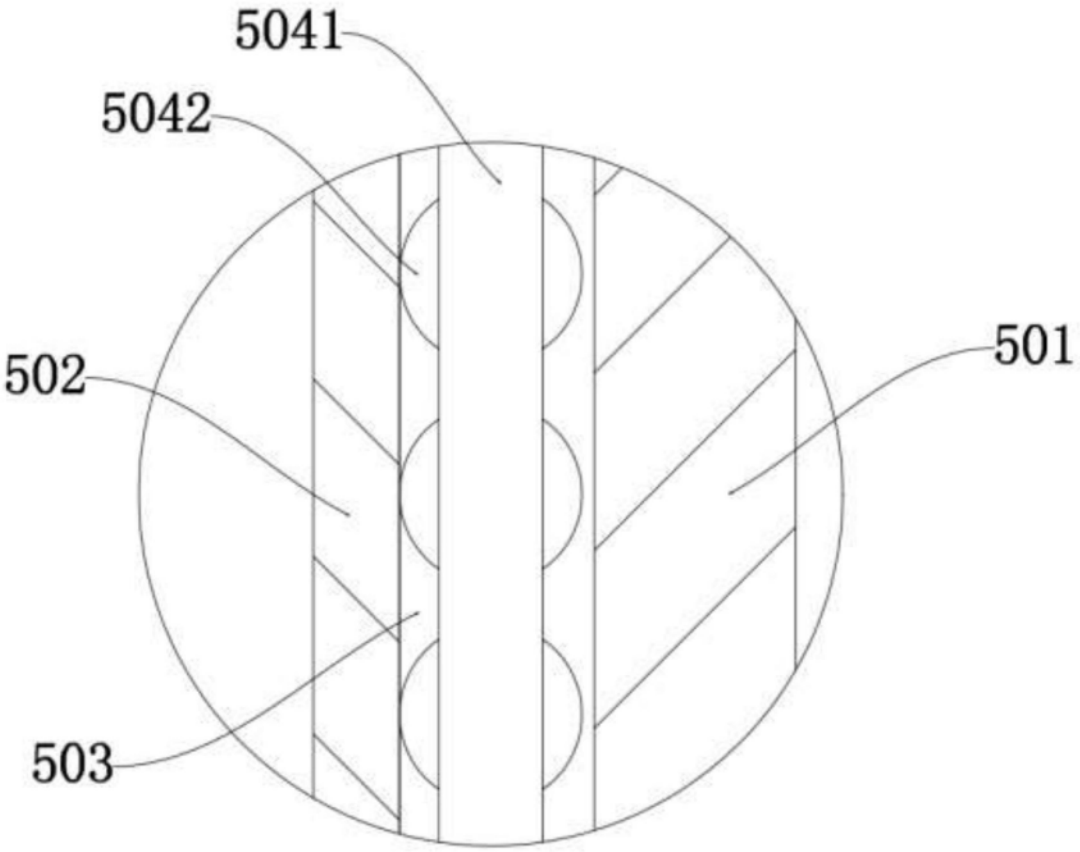

图2