(19)国家知识产权局

(12)实用新型专利

(10)授权公告号 CN 217827118 U
(45)授权公告日 2022.11.18

(21)申请号 202221484232.5

(22)申请日 2022.06.15

(73)专利权人 芜湖轩宇家具有限公司
地址 241000 安徽省芜湖市芜湖县花桥镇复兴功能区纬二路188号

(72)发明人 吴金星 袁腾飞

(74)专利代理机构 宁波海曙甬睿专利代理事务所(普通合伙) 33330
专利代理师 何健敏

(51)Int.Cl.
A47B 17/02(2006.01)
A47B 9/04(2006.01)
A47B 13/08(2006.01)
A47B 88/40(2017.01)
A47B 97/00(2006.01)

权利要求书1页 说明书3页 附图2页

(54)实用新型名称

一种可调节式多功能学习桌

(57)摘要

本实用新型公开了一种可调节式多功能学习桌,涉及学习用具领域,其包括两个桌脚,两个桌脚上均固定有升降式桌腿,两个升降式桌腿的升降端固定有同一个铁框架,所述铁框架的底部固定有多个吊片,相邻的两个吊片之间滑动安装有可抽出的抽屉,所述铁框架的顶部有固定有呈L形的固定桌板,且固定桌板长端的一侧设置有活动桌板,活动桌板的前端与铁框架转动连接,所述铁框架上转动连接有倾斜设置的伸缩气杆。整个学习桌不仅能够根据需要调节高度,桌面升降范围在53-785cm,进而能够根据需要调节桌面高度,方便不同身高的孩子使用。另外,还能够根据需要调节活动桌板角度,角度范围在0-50度,方便孩子学习使用。

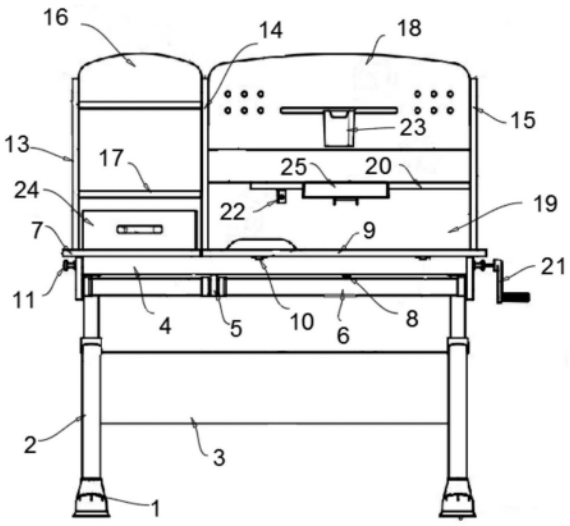

CN 217827118 U

1.一种可调节式多功能学习桌,包括两个桌脚(1),两个桌脚(1)上均固定有升降式桌腿(2),两个升降式桌腿(2)的升降端固定有同一个铁框架(4),其特征在于,所述铁框架(4)的底部固定有多个吊片(5),相邻的两个吊片(5)之间滑动安装有可抽出的抽屉(6),所述铁框架(4)的顶部有固定有呈L形的固定桌板(7),且固定桌板(7)长端的一侧设置有活动桌板(9),活动桌板(9)的前端与铁框架(4)转动连接,所述铁框架(4)上转动连接有倾斜设置的伸缩气杆(8),伸缩气杆(8)的伸缩端与活动桌板(9)后端的底部转动连接,所述固定桌板(7)短端的顶部固定有两个相对设置的左立板(13),两个左立板(13)的后端固定有同一个竖向的左背板(16),左背板(16)的前侧设置有多个固定于两个左立板(13)之间的横向的左横板(17)。

2.根据权利要求1所述的一种可调节式多功能学习桌,其特征在于,所述固定桌板(7)的长端固定有与左立板(13)相对的右立板(15),相邻的左立板(13)和右立板(15)之间固定有分别上、下设置的右上背板(18)和右下背板(19),右上背板(18)的前侧固定有笔盒(23)。

3.根据权利要求2所述的一种可调节式多功能学习桌,其特征在于,所述右下背板(19)的前侧固定有右横板(20),右横板(20)上固定有用于放置书本的阅读架(25)。

4.根据权利要求3所述的一种可调节式多功能学习桌,其特征在于,所述右横板(20)远离右立板(15)一端的下方设置有固定于右下背板(19)上的用于对右横板(20)进行承托的支撑架(22)。

5.根据权利要求1至4任一项所述的一种可调节式多功能学习桌,其特征在于,所述固定桌板(7)的顶部设置有收纳盒(24),收纳盒(24)位于两个左立板(13)之间并位于左横板(17)的下方。

6.根据权利要求1所述的一种可调节式多功能学习桌,其特征在于,所述铁框架(4)的两端均固定有L形端板,且位于左侧的L形端板上固定有用于悬挂书包的书包挂钩(11),活动桌板(9)上设置有液晶显示屏(12)。

7.根据权利要求1所述的一种可调节式多功能学习桌,其特征在于,所述活动桌板(9)的前端与铁框架(4)通过合页转动连接,且活动桌板(9)的底部与铁框架(4)之间安装有插销(10)。

8.根据权利要求1所述的一种可调节式多功能学习桌,其特征在于,所述铁框架(4)上安装有用于驱使升降式桌腿(2)升降的手摇柄(21),手摇柄(21)为塑料件和六角杆铁件组成。

一种可调节式多功能学习桌

技术领域

[0001] 本实用新型涉及学习用具领域，尤其涉及一种可调节式多功能学习桌。

背景技术

[0002] 学习桌是一种新型、科学、人性、实用的学习辅助工具，适用于3-18岁儿童到青少年，桌子高度可升降调节、桌面可自由倾斜。然而，现有的学习桌的桌面一般是整体设置的，在倾斜时是整体进行倾斜，在平放时是整体进行平放，其并不是分体式，无法同时满足横放使用和倾斜使用的需求，使用灵活性不够好，其次，现有的学习桌不方便放置和取用学习工具，放置效果不够好，功能性差，为此，我们需要一种可调节式多功能学习桌。

实用新型内容

[0003] (一)实用新型目的

[0004] 有鉴于此，本实用新型的目的在于提出一种可调节式多功能学习桌，以实现更好的功能性。

[0005] (二)技术方案

[0006] 为达到上述技术目的，本实用新型提供了一种可调节式多功能学习桌：

[0007] 其包括两个桌脚，两个桌脚上均固定有升降式桌腿，两个升降式桌腿的升降端固定有同一个铁框架，所述铁框架的底部固定有多个吊片，相邻的两个吊片之间滑动安装有可抽出的抽屉，所述铁框架的顶部有固定有呈L形的固定桌板，且固定桌板长端的一侧设置有活动桌板，活动桌板的前端与铁框架转动连接，所述铁框架上转动连接有倾斜设置的伸缩气杆，伸缩气杆的伸缩端与活动桌板后端的底部转动连接，所述固定桌板短端的顶部固定有两个相对设置的左立板，两个左立板的后端固定有同一个竖向的左背板，左背板的前侧设置有多个固定于两个左立板之间的横向的左横板。

[0008] 优选的，所述固定桌板的长端固定有与左立板相对的右立板，相邻的左立板和右立板之间固定有分别上、下设置的右上背板和右下背板，右上背板的前侧固定有笔盒。

[0009] 优选的，所述右下背板的前侧固定有右横板，右横板上固定有用于放置书本的阅读架。

[0010] 优选的，所述右横板远离右立板一端的下方设置有固定于右下背板上的用于对右横板进行承托的支撑架。

[0011] 优选的，所述固定桌板的顶部设置有收纳盒，收纳盒位于两个左立板之间并位于左横板的下方。

[0012] 优选的，所述铁框架的两端均固定有L形端板，且位于左侧的L形端板上固定有用于悬挂书包的书包挂钩，活动桌板上设置有液晶显示屏。

[0013] 优选的，所述活动桌板的前端与铁框架通过合页转动连接，且活动桌板的底部与铁框架之间安装有插销。

[0014] 优选的，所述铁框架上安装有用于驱使升降式桌腿升降的手摇柄，手摇柄为塑料

件和六角杆铁件组成。

[0015] 从以上技术方案可以看出，本申请具有以下有益效果：

[0016] 整个学习桌不仅能够根据需要调节高度，桌面升降范围在53-785cm，进而能够根据需要调节桌面高度，方便不同身高的孩子使用。另外，还能够根据需要调节活动桌板角度，角度范围在0-50度，而固定桌板不同，进而方便孩子学习使用，进而应对孩子对桌面倾斜和横放的需求。另外，通过设置的抽屉和收纳盒均可以对物品进行收纳，且收纳盒可以随时移动，收纳灵活性好。另外，通过设置的笔盒方便孩子放置学习笔具，方便取用，而通过设置的阅读架，方便孩子的阅读工作。整个学习桌结构简单，制作成本低。

附图说明

[0017] 为了更清楚地说明本实用新型实施例或现有技术中的技术方案，下面将对实施例或现有技术描述中所需要使用的附图作简单地介绍，显而易见地，下面描述中的附图仅仅是本实用新型的实施例，对于本领域普通技术人员来讲，在不付出创造性劳动的前提下，还可以根据提供的附图获得其他的附图。

[0018] 图1为本实用新型提供的一种可调节式多功能学习桌的结构示意图。

[0019] 图2为本实用新型提供的一种可调节式多功能学习桌的正视示意图。

[0020] 图3为本实用新型提供的一种可调节式多功能学习桌的侧视示意图。

[0021] 图4为本实用新型提供的一种可调节式多功能学习桌的固定桌板的俯视示意图。

[0022] 附图说明：1桌脚、2升降式桌腿、3桌腿连接板、4铁框架、5吊片、6抽屉、7固定桌板、8伸缩气杆、9活动桌板、10插销、11书包挂钩、12液晶显示屏、13左立板、14中立板、15右立板、16左背板、17左横板、18右上背板、19右下背板、20右横板、21手摇柄、22支撑架、23笔盒、24收纳盒、25阅读架。

具体实施方式

[0023] 下文的描述本质上仅是示例性的而并非意图限制本公开、应用及用途。应当理解，在所有这些附图中，相同或相似的附图标记指示相同的或相似的零件及特征。各个附图仅示意性地表示了本公开的实施方式的构思和原理，并不一定示出了本公开各个实施方式的具体尺寸及其比例。在特定的附图中的特定部分可能采用夸张的方式来图示本公开的实施方式的相关细节或结构。

[0024] 参照图1-4：

[0025] 实施例一

[0026] 一种可调节式多功能学习桌，包括两个桌脚1，两个桌脚1上均固定有升降式桌腿2，两个升降式桌腿2的升降端固定有同一个铁框架4，铁框架4的底部固定有多个吊片5，相邻的两个吊片5之间滑动安装有可抽出的抽屉6，铁框架4的顶部有固定有呈L形的固定桌板7，且固定桌板7长端的一侧设置有活动桌板9，活动桌板9的前端与铁框架4转动连接，铁框架4上转动连接有倾斜设置的伸缩气杆8，伸缩气杆8的伸缩端与活动桌板9后端的底部转动连接，固定桌板7短端的顶部固定有两个相对设置的左立板13，两个左立板13的后端固定有同一个竖向的左背板16，左背板16的前侧设置有多个固定于两个左立板13之间的横向的左横板17。具体的，升降式桌腿2采用的是现有的摇杆式丝杠升降桌腿。通过摇动丝杆可以使

得桌腿升降。

[0027] 需要说明的是，固定桌板7的长端固定有与左立板13相对的右立板15，相邻的左立板13和右立板15之间固定有分别上、下设置的右上背板18和右下背板19，右上背板18的前侧固定有笔盒23。右下背板19的前侧固定有右横板20，右横板20上固定有用于放置书本的阅读架25。

[0028] 进一步的，右横板20远离右立板15一端的下方设置有固定于右下背板19上的用于对右横板20进行承托的支撑架22。固定桌板7的顶部设置有收纳盒24，收纳盒24位于两个左立板13之间并位于左横板17的下方。具体的，铁框架4的两端均固定有L形端板，且位于左侧的L形端板上固定有用于悬挂书包的书包挂钩11，活动桌板9上设置有液晶显示屏12。通过液晶显示屏可以用于播放事先准备好的学习视频资料，方便学生学习观看。

[0029] 需要说明的是，活动桌板9的前端与铁框架4通过合页转动连接，且活动桌板9的底部与铁框架4之间安装有插销10。铁框架4上安装有用于驱使升降式桌腿2升降的手摇柄21，手摇柄21为塑料件和六角杆铁件组成。具体的，活动桌板9的底部安装有插销10的插销杆，铁框架4的底部安装有与插销杆配套的插环。通过插销10可以将活动桌板9与的端部锁定在铁框架4上，进而在需要时对活动桌板9进行固定。插销10可以采用现有的门插销。

[0030] 本实用新型在使用时，将各部件安装完毕，通过顺时针摇动手摇柄21来驱动铁框架4、固定桌板7和活动桌板9等结构整体升高，而逆时针摇动手摇柄21可以驱动桌面下降，桌面升降范围在53-785cm，进而能够根据需要调节桌面高度，方便不同身高的孩子使用。

[0031] 其次，通过伸缩气杆8的长度调节，可以锁定不同的活动桌板9的倾斜角度，角度范围在0-50度，方便孩子学习使用。另外，通过设置的抽屉6和收纳盒24均可以对物品进行收纳，且收纳盒24可以随时移动，收纳灵活性好。另外，通过设置的笔盒23方便孩子放置学习笔具，方便取用，而通过设置的阅读架25，方便孩子的阅读工作。

[0032] 上文中参照优选的实施例详细描述了本公开所提出的方案的示范性实施方式，然而本领域技术人员可理解的是，在不背离本公开理念的前提下，可以对上述具体实施例做出多种变型和改型，且可以对本公开提出的各种技术特征、结构进行多种组合，而不超出本公开的保护范围，本公开的保护范围由所附的权利要求确定。

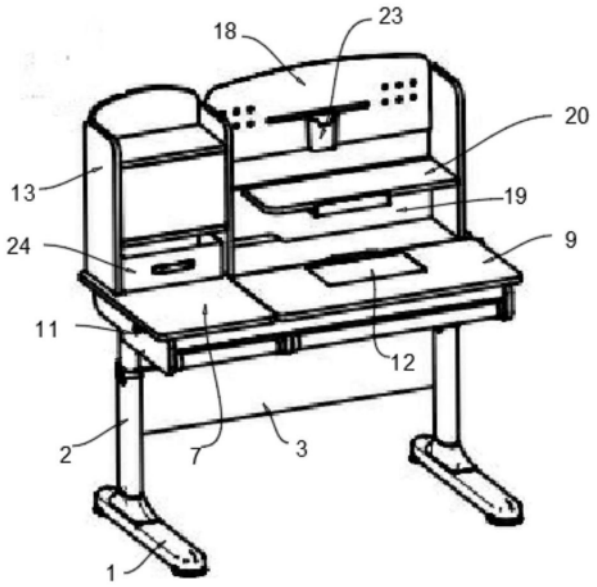
18
23
20
13
19
24
9
11
12
2
7
3
1

图1

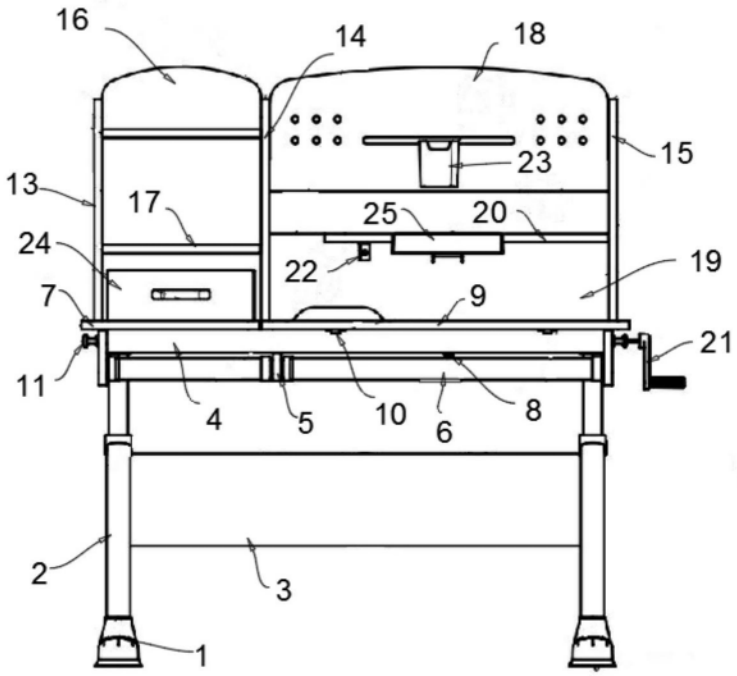
16
14
18
15
23
13
17
25
20
24
22
19
7
9
21
11
4
5
10
6
8
2
3
1

图2

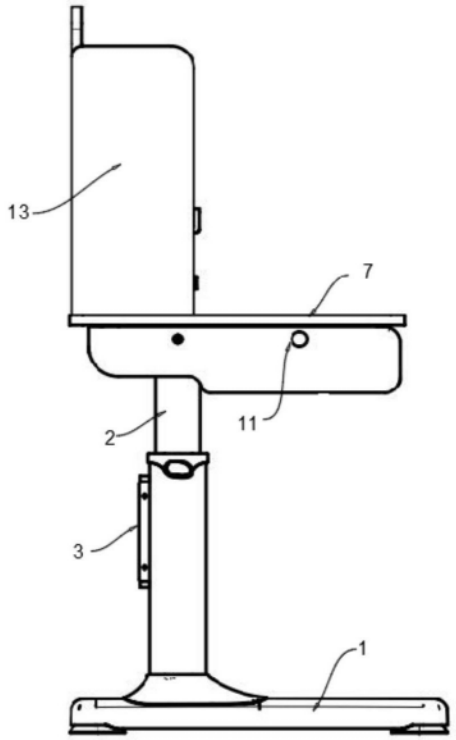

图3

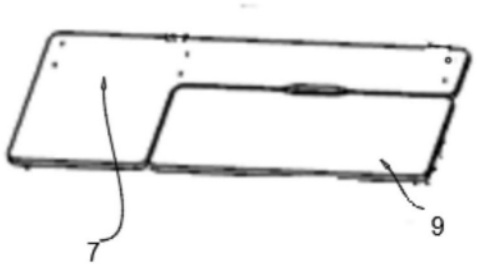

图4