(19)中华人民共和国国家知识产权局

(12)实用新型专利

(10)授权公告号 CN 206392278 U
(45)授权公告日 2017.08.11

(21)申请号 201621366104.5

(22)申请日 2016.12.13

(73)专利权人 保定市城乡建筑设计研究院
地址 071000 河北省保定市莲池区永华北大街353号

(72)发明人 张亮

(74)专利代理机构 北京方向标知识产权代理事务所(普通合伙) 11636
代理人 段斌

(51)Int.Cl.
B05B 1/18(2006.01)
B05B 3/04(2006.01)
A47K 7/03(2006.01)

(ESM)同样的发明创造已同日申请发明专利

权利要求书1页 说明书2页 附图1页

(54)实用新型名称

一种多功能自动旋转淋浴花洒

(57)摘要

本实用新型公开了一种多功能自动旋转淋浴花洒，包括圆柱条、出水口、外壳、进水通道、出水通道、进水管、喷头、轴承和喷孔，所述外壳的底面上设有圆柱条，所述外壳的顶部与进水管连接处设有轴承，所述进水管的底部向两侧延伸形成喷头，所述进水管与喷头为一体式结构，且进水管与喷头为倒T型结构，所述喷头上设有喷孔，所述进水管内部空间为进水通道，所述外壳的内部空间为出水通道。该多功能自动旋转淋浴花洒通过在外壳的内部设置倒T型结构的进水管与喷头，且左侧喷头上的喷孔与右侧喷头上的喷孔的开口朝向相反，使该淋浴花洒可利用喷孔喷出水流的离心力自动旋转，水流通过出水口呈旋转状流出，从而获得更好的冲洗效果。

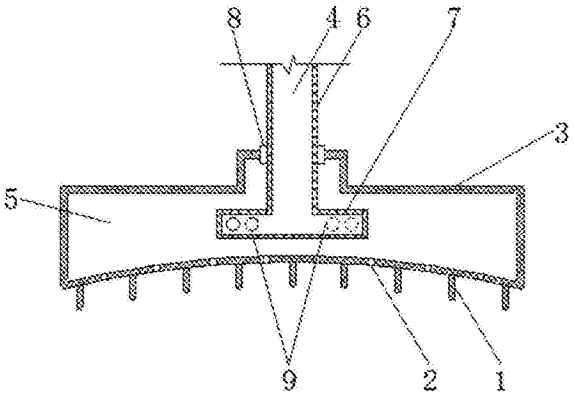

CN 206392278 U

1.一种多功能自动旋转淋浴花洒，包括圆柱条(1)、出水口(2)、外壳(3)、进水通道(4)、出水通道(5)、进水管(6)、喷头(7)、轴承(8)和喷孔(9)，其特征在于：所述外壳(3)的底面上设有贯穿的出水口(2)，所述外壳(3)的底面上设有圆柱条(1)，所述外壳(3)的顶部与进水管(6)连接处设有轴承(8)，所述进水管(6)的底部向两侧延伸形成喷头(7)，所述进水管(6)与喷头(7)为一体式结构，且进水管(6)与喷头(7)为倒T型结构，所述喷头(7)上设有喷孔(9)，所述进水管(6)内部空间为进水通道(4)，所述外壳(3)的内部空间为出水通道(5)。

2.根据权利要求1所述的一种多功能自动旋转淋浴花洒，其特征在于：所述外壳(3)的底面为弧形结构。

3.根据权利要求1所述的一种多功能自动旋转淋浴花洒，其特征在于：所述圆柱条(1)与出水口(2)间隔设置。

4.根据权利要求1所述的一种多功能自动旋转淋浴花洒，其特征在于：所述左侧喷头(7)上的喷孔(9)与右侧喷头(7)上的喷孔(9)的开口朝向相反。

5.根据权利要求1所述的一种多功能自动旋转淋浴花洒，其特征在于：所述外壳(3)为圆盘状结构，所述圆柱条(1)和出水口(2)以圆盘的圆心为中心呈辐射状分布。

一种多功能自动旋转淋浴花洒

技术领域

[0001] 本实用新型涉及花洒技术领域，具体为一种多功能自动旋转淋浴花洒。

背景技术

[0002] 花洒，又称莲蓬头，原本是一种浇花、盆栽及其他植物的装置。后来有人将之改装成为可作淋浴之用，使之成为浴室常见的装置；淋浴花洒通常包括花洒头及花洒柄，花洒柄内的水流通道将水送入花洒头进行冲凉。

[0003] 现有的淋浴花洒，其花洒头为固定式结构，导致其出水方向固定，在淋浴时的冲洗效果较差；另外，人们在冲凉时往往会一起洗头，但洗头刷体积较小，不便于收纳，给人们的使用造成不便。

实用新型内容

[0004] 本实用新型的目的在于提供一种多功能自动旋转淋浴花洒，以解决上述背景技术中提出的现有的淋浴花洒冲洗效果差，且功能性较差的问题。

[0005] 为实现上述目的，本实用新型提供如下技术方案：一种多功能自动旋转淋浴花洒，包括圆柱条、出水口、外壳、进水通道、出水通道、进水管、喷头、轴承和喷孔，所述外壳的底面上设有贯穿的出水口，所述外壳的底面上设有圆柱条，所述外壳的顶部与进水管连接处设有轴承，所述进水管的底部向两侧延伸形成喷头，所述进水管与喷头为一体式结构，且进水管与喷头为倒T型结构，所述喷头上设有喷孔，所述进水管内部空间为进水通道，所述外壳的内部空间为出水通道。

[0006] 优选的，所述外壳的底面为弧形结构。

[0007] 优选的，所述圆柱条与出水口间隔设置。

[0008] 优选的，所述左侧喷头上的喷孔与右侧喷头上的喷孔的开口朝向相反。

[0009] 优选的，所述外壳为圆盘状结构，所述圆柱条和出水口以圆盘的圆心为中心呈辐射状分布。

[0010] 与现有技术相比，本实用新型的有益效果是：该多功能自动旋转淋浴花洒通过在外壳的内部设置倒T型结构的进水管与喷头，且左侧喷头上的喷孔与右侧喷头上的喷孔的开口朝向相反，使该淋浴花洒可利用喷孔喷出水流的离心力自动旋转，水流通过出水口呈旋转状流出，从而获得更好的冲洗效果；另外，该多功能自动旋转淋浴花洒的外壳的底面为弧形结构，在外壳的底面上间隔设置有圆柱条和出水口，人们在使用该淋浴花洒时，可将圆柱条用作洗头刷，方便了人们的使用，并且设置在花洒上的洗头刷不会有洗头刷体积小而存在不便于收纳的困扰。

附图说明

[0011] 图1为本实用新型结构示意图；

[0012] 图2为本实用新型仰视结构示意图。

[0013] 图中：1、圆柱条，2、出水口，3、外壳，4、进水通道，5、出水通道，6、进水管，7、喷头，8、轴承，9、喷孔。

具体实施方式

[0014] 下面将结合本实用新型实施例中的附图，对本实用新型实施例中的技术方案进行清楚、完整地描述，显然，所描述的实施例仅仅是本实用新型一部分实施例，而不是全部的实施例。基于本实用新型中的实施例，本领域普通技术人员在没有做出创造性劳动前提下所获得的所有其他实施例，都属于本实用新型保护的范围。

[0015] 请参阅图1-2，本实用新型提供一种技术方案：一种多功能自动旋转淋浴花洒，包括圆柱条1、出水口2、外壳3、进水通道4、出水通道5、进水管6、喷头7、轴承8和喷孔9，外壳3的底面上设有贯穿的出水口2，外壳3的底面上设有圆柱条1，外壳3的顶部与进水管6连接处设有轴承8，进水管6的底部向两侧延伸形成喷头7，进水管6与喷头7为一体式结构，且进水管6与喷头7为倒T型结构，喷头7上设有喷孔9，进水管6内部空间为进水通道4，外壳3的内部空间为出水通道5。

[0016] 上述实施例中，具体的，外壳3的底面为弧形结构，当该多功能自动旋转淋浴花洒用作洗头刷时，弧形结构使外壳3上的圆柱条更好的与头部皮肤吻合。

[0017] 上述实施例中，具体的，圆柱条1与出水口2间隔设置，更好的利用外壳3表面的空间，并且，使圆柱条1与出水口2互不干涉。

[0018] 上述实施例中，具体的，左侧喷头7上的喷孔9与右侧喷头7上的喷孔9的开口朝向相反，从而使左右两侧喷孔9喷出的水同时对出水通道5施加压力。

[0019] 上述实施例中，具体的，外壳3为圆盘状结构，圆柱条1和出水口2以圆盘的圆心为中心呈辐射状分布，圆盘状的结构使外壳3更易进行旋转运动。

[0020] 工作原理：在使用该多功能自动旋转淋浴花洒时，首先需对整个多功能自动旋转淋浴花洒有一个结构上的了解，该多功能自动旋转淋浴花洒的进水管6的底部向两侧延伸形成喷头7，进水管6与喷头7为倒T型结构，从进水通道4进入的水通过设置在喷头7上的喷孔9喷出，左侧的喷头7上的喷孔9与右侧的喷头7上的喷孔9的开口朝向相反，从而使左右两侧喷孔9喷出的水同时对出水通道5施加压力，由于外壳3的顶部与进水管6连接处设有轴承8，因此水流可带动外壳3旋转，从而使水流从出水口2旋转喷出，外壳3的底面为弧形结构，外壳3的底面上设有圆柱条1，在使用该淋浴花洒时，可将该多功能自动旋转淋浴花洒用作洗头刷时，弧形结构使外壳3上的圆柱条更好的与头部皮肤吻合。

[0021] 综上所述，以上显示和描述了本实用新型的基本原理、主要特征和优点。本行业的技术人员应该了解，本实用新型不受上述实施例的限制，上述实施例和说明书中描述的只是说明本实用新型的原理，在不脱离本实用新型精神和范围的前提下，本实用新型还会有各种变化和改进，这些变化和改进都落入要求保护的本实用新型范围内。本实用新型要求保护范围由所附的权利要求书及其效物界定。

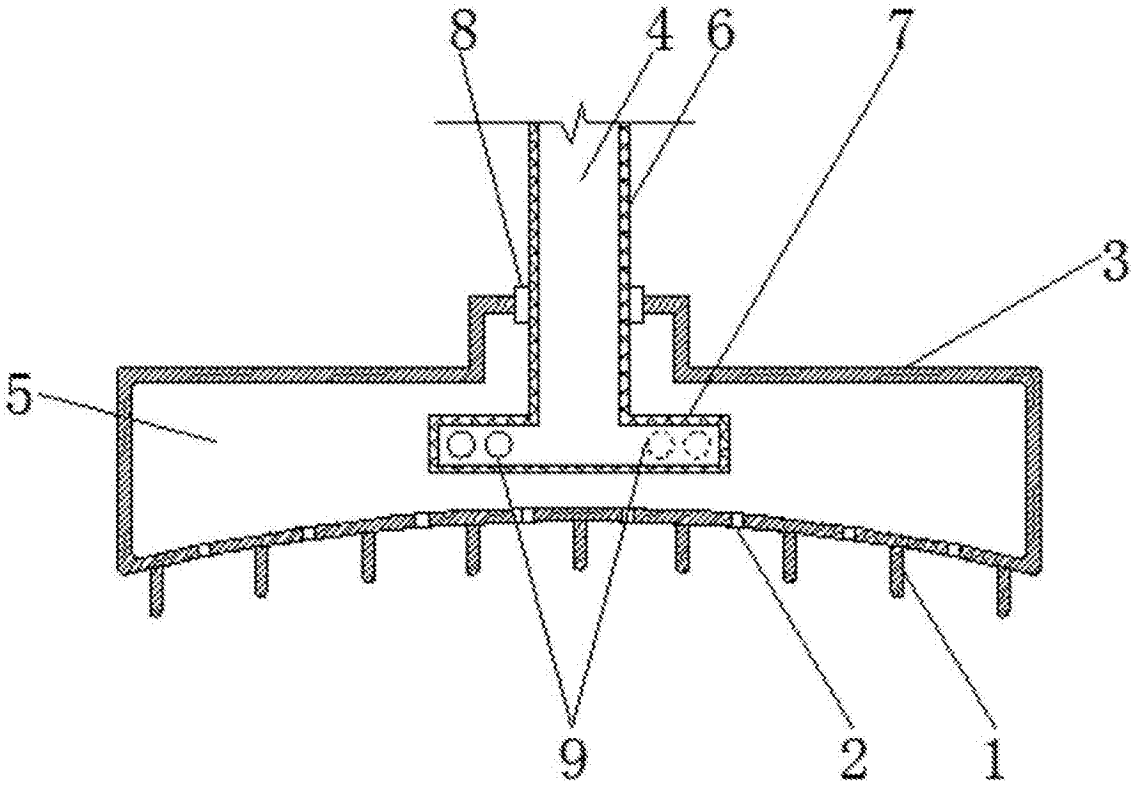

图1

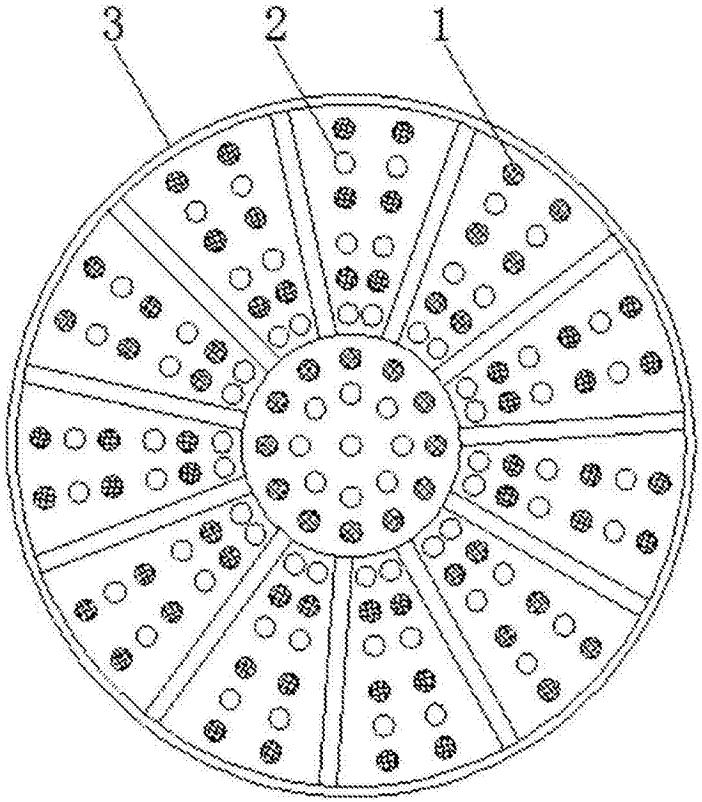

图2