(19)中华人民共和国国家知识产权局

(12)实用新型专利

(10)授权公告号 CN 204969858 U
(45)授权公告日 2016.01.20

(21)申请号 201520619192.4

(22)申请日 2015.08.18

(73)专利权人 郭婷
地址 430073 湖北省武汉市武汉工程大学武昌校区13级机制03班

(72)发明人 郭婷

(51)Int.Cl.
A45B 11/00(2006.01)
A45B 1/00(2006.01)

权利要求书1页 说明书2页 附图1页

(54)实用新型名称

一种免举雨伞

(57)摘要

本实用新型公开了一种免举雨伞，该雨伞包括伞面、伞杆以及固定设置于该伞杆底部的底座，该底座上设有与该底座可转动连接并可在竖直方向上转动的第一支撑杆和第二支撑杆，该第一支撑杆第一端与该底座通过第一转轴可转动连接，该第二支撑杆第一端与该底座通过第二转轴可转动连接，该第一支撑杆第二端端部设有第一滚轮，该第二支撑杆第二端端部设有第二滚轮，该底座内设有限制该第一支撑杆转动的第一限位装置，该底座内还设有限制该第二支撑杆转动的第二限位装置。使用时，可将伞面撑开，展开第一支撑杆和第二支撑杆，然后将第一滚轮和第二滚轮放置于地面上，用户在行走的过程中推动伞杆前进，从而不再需要用户用手去举起雨伞。

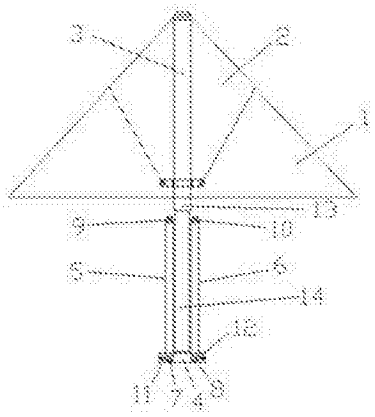

CN 204969858 U

1. 一种免举雨伞，其特征在于，所述雨伞包括伞面、伞杆以及固定设置于所述伞杆底部的底座，所述底座上设有与所述底座可转动连接并可在竖直方向上转动的第一支撑杆和第二支撑杆，所述第一支撑杆第一端与所述底座通过第一转轴可转动连接，所述第二支撑杆第一端与所述底座通过第二转轴可转动连接，所述第一支撑杆第二端端部设有第一滚轮，所述第二支撑杆第二端端部设有第二滚轮，所述底座内设有限制所述第一支撑杆转动的第一限位装置，所述底座内还设有限制所述第二支撑杆转动的第二限位装置。

2. 根据权利要求 1 所述的免举雨伞，其特征在于，所述第一支撑杆上设有与所述第一限位装置配合的至少两个第一限位孔，所述第二支撑杆上设有与所述第二限位装置配合的至少两个第二限位孔。

3. 根据权利要求 2 所述的免举雨伞，其特征在于，所述第一限位装置包括第一限位凸起、以及套设于所述第一限位凸起内并与所述底座内部抵接的第一弹簧，所述第二限位装置包括第二限位凸起、以及套设于所述第二限位凸起内并与所述底座内部抵接的第二弹簧。

4. 根据权利要求 1 所述的免举雨伞，其特征在于，所述伞杆为伸缩伞杆，所述伸缩伞杆包括第一支杆以及套设于第一支杆内并可在第一支杆内滑动的第二支杆。

一种免举雨伞

技术领域

[0001] 本实用新型涉及一种雨伞，更具体地说，涉及一种免举雨伞。

背景技术

[0002] 雨伞作为下雨天用户用于遮挡雨水的工具，在日常生活中起着重要作用，为了遮挡面积更大，现有的雨伞伞面越做越大，导致雨伞质量不断增加，用户在使用时需要消耗很大力气去举起雨伞，造成使用不便。

实用新型内容

[0003] 本实用新型要解决的技术问题在于，针对现有技术的上述缺陷，提供一种免举雨伞。

[0004] 本实用新型解决其技术问题所采用的技术方案是：构造一种免举雨伞，该雨伞包括伞面、伞杆以及固定设置于该伞杆底部的底座，该底座上设有与该底座可转动连接并可在竖直方向上转动的第一支撑杆和第二支撑杆，该第一支撑杆第一端与该底座通过第一转轴可转动连接，该第二支撑杆第一端与该底座通过第二转轴可转动连接，该第一支撑杆第二端端部设有第一滚轮，该第二支撑杆第二端端部设有第二滚轮，该底座内设有限制该第一支撑杆转动的第一限位装置，该底座内还设有限制该第二支撑杆转动的第二限位装置。

[0005] 在本实用新型所述的免举雨伞中，该第一支撑杆上设有与该第一限位装置配合的至少两个第一限位孔，该第二支撑杆上设有与该第二限位装置配合的至少两个第二限位孔。

[0006] 在本实用新型所述的免举雨伞中，该第一限位装置包括第一限位凸起、以及套设于该第一限位凸起内并与该底座内部抵接的第一弹簧，该第二限位装置包括第二限位凸起、以及套设于该第二限位凸起内并与该底座内部抵接的第二弹簧。

[0007] 在本实用新型所述的免举雨伞中，该伞杆为伸缩伞杆，该伸缩伞杆包括第一支杆以及套设于第一支杆内并可在第一支杆内滑动的第二支杆。

[0008] 实施本实用新型的免举雨伞，具有以下有益效果：在使用本实用新型的免举雨伞时，可将伞面撑开，然后绕第一转轴和第二转轴竖直转动至第一支撑杆和第二支撑杆与伞杆平行，然后将第一滚轮和第二滚轮放置于地面上，用户在行走的过程中推动伞杆带动第一滚轮和第二滚轮转动即可带动雨伞与身体同时前进，从而不再需要用户用手去举起雨伞。

附图说明

[0009] 下面将结合附图及实施例对本实用新型作进一步说明，附图中：

[0010] 图 1 是本实用新型免举雨伞的结构示意图。

具体实施方式

[0011] 为使本实用新型的目的、技术方案和优点更加清楚，下面将结合附图对本实用新型实施方式作进一步地详细描述。

[0012] 如图 1 所示，在本实用新型的免举雨伞第一实施例中，该雨伞 1 包括伞面 2、伞杆 3 以及固定设置于该伞杆 3 底部的底座 4，该底座 4 上设有与该底座 4 可转动连接并可在竖直方向上转动的第一支撑杆 5 和第二支撑杆 6，该第一支撑杆 5 第一端与该底座 4 通过第一转轴 7 可转动连接，该第二支撑杆 6 第一端与该底座 4 通过第二转轴 8 可转动连接，该第一支撑杆 5 第二端端部设有第一滚轮 9，该第二支撑杆 6 第二端端部设有第二滚轮 10，该底座 4 内设有限制该第一支撑杆 5 转动的第一限位装置 11，该底座 4 内还设有限制该第二支撑杆 6 转动的第二限位装置 12。

[0013] 在使用本实用新型的免举雨伞 1 时，可将伞面 2 撑开，然后绕第一转轴 7 和第二转轴 8 竖直转动至第一支撑杆 5 和第二支撑杆 6 与伞杆 3 平行，然后将第一滚轮 9 和第二滚轮 10 放置于地面上，用户在行走的过程中推动伞杆 3 带动第一滚轮 9 和第二滚轮 10 转动即可带动雨伞 1 与身体同时前进，从而不再需要用户用手去举起雨伞 1。

[0014] 进一步的，该第一支撑杆 5 上设有与该第一限位装置 11 配合的至少两个第一限位孔，该第二支撑杆 6 上设有与该第二限位装置 12 配合的至少两个第二限位孔。

[0015] 进一步的，该第一限位装置 11 包括第一限位凸起、以及套设于该第一限位凸起内并与该底座 4 内部抵接的第一弹簧，该第二限位装置 12 包括第二限位凸起、以及套设于该第二限位凸起内并与该底座 4 内部抵接的第二弹簧。

[0016] 进一步的，该伞杆 3 为伸缩伞杆 3，该伸缩伞杆 3 包括第一支杆 13 以及套设于第一支杆 13 内并可在第一支杆 13 内滑动的第二支杆 14。

[0017] 以上所述仅为本实用新型的实施例，并非因此限制本实用新型的专利范围，凡是利用本实用新型说明书及附图内容所作的等效结构或等效流程变换，或直接或间接运用在其他相关的技术领域，均同理包括在本实用新型的专利保护范围内。

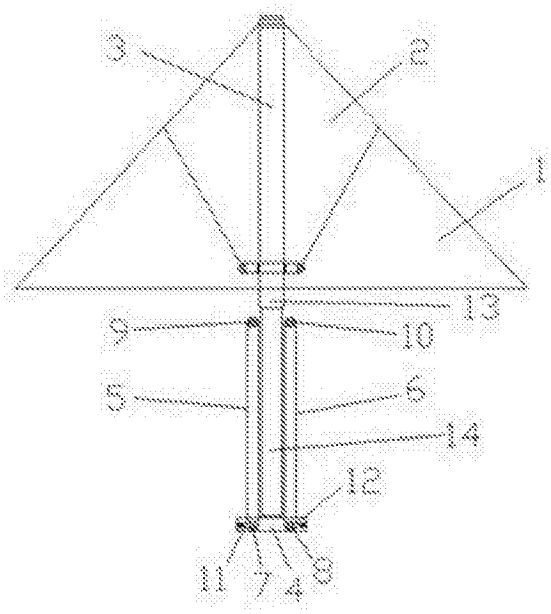

图 1