(19)国家知识产权局

(12)实用新型专利

(10)授权公告号 CN 219183999 U
(45)授权公告日 2023.06.16

(21)申请号 202223156267.9

(22)申请日 2022.11.28

(73)专利权人 南京市第二医院
地址 210000 江苏省南京市钟阜路1-1号

(72)发明人 单留群 刘旭呈

(74)专利代理机构 南京鼎傲知识产权代理事务所(普通合伙) 32327
专利代理师 刘焕敏

(51)Int.Cl.
A61B 17/3201(2006.01)

权利要求书1页 说明书4页 附图3页

(54)实用新型名称

一种胃肠手术用手术剪

(57)摘要

本实用新型公开了一种胃肠手术用手术剪，涉及到手术剪领域，包括上剪刀与下剪刀，上剪刀的内壁和下剪刀的内壁共同转动零件有销轴，上剪刀的右端和下剪刀的右端均固定零件有剪刀把，两个剪刀把的表面均套接有套把，两个套把的右端均固定连接有指环，两个套把的内部均设置有定位机构，上侧的套把的右侧固定连接有限位套，下侧的套把的前侧表面固定连接有弧形杆，弧形杆的上端贯穿限位套的下侧表面至其上侧表面。本实用新型，将剪刀把放在套把中，通过螺杆方便对剪刀把进行固定，剪刀把在套把中方便进行移动，从而方便对剪刀把长度进行延伸，在针对病人体内部胃肠较深的部位方便操作，从而方便医生观察，避免挡住手术视野。

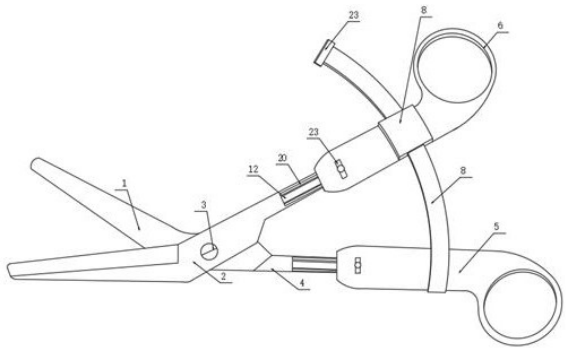

CN 219183999 U

1.一种胃肠手术用手术剪,包括上剪刀(1)与下剪刀(2),其特征在于:所述上剪刀(1)的内壁和下剪刀(2)的内壁共同转动零件有销轴(3),所述上剪刀(1)的右端和下剪刀(2)的右端均固定零件有剪刀把(4),两个所述剪刀把(4)的表面均套接有套把(5),两个所述套把(5)的右端均固定连接有指环(6),两个所述套把(5)的内部均设置有定位机构,上侧的所述套把(5)的右侧固定连接有限位套(7),下侧的所述套把(5)的前侧表面固定连接有弧形杆(8),所述弧形杆(8)的上端贯穿限位套(7)的下侧表面至其上侧表面,所述弧形杆(8)的上端固定连接有限位块(23)。

2.根据权利要求1所述的一种胃肠手术用手术剪,其特征在于:所述弧形杆(8)的左右两侧表面均开设有第一滑槽,两个所述第一滑槽的内壁均通过第一滑块分别与限位套(7)内壁的上下两侧滑动连接。

3.根据权利要求1所述的一种胃肠手术用手术剪,其特征在于:所述定位机构包括螺杆(9),所述螺杆(9)的前侧表面固定连接有转钮限位块(23),所述套把(5)的前后两侧表面的左侧均开设有螺纹口(10),所述剪刀把(4)的前侧表面开设有空腔,所述空腔的前后两侧表面均开设有第一滑口(12),所述套把(5)后侧表面的左侧固定连接有内螺纹套(13),所述螺杆(9)的后端贯穿套把(5)的前侧表面和剪刀把(4)的前侧表面至内螺纹套(13)的内部,两个所述螺纹口(10)的内壁和内螺纹套(13)的内壁均与螺杆(9)的杆壁螺纹连接,所述螺杆(9)的杆壁通过轴承转动连接有定位板(14),所述定位板(14)左侧表面的上下两侧均固定连接有定位杆(15),所述剪刀把(4)后侧表面的上下两侧均开设有多个与定位杆(15)相匹配的插口(16)。

4.根据权利要求3所述的一种胃肠手术用手术剪,其特征在于:所述套把(5)内壁前侧位于螺纹口(10)的上下两侧均开设有凹槽,两个所述凹槽的内壁均固定连接有套筒(18),两个所述套筒(18)的内壁均滑动连接有滑竿(19),所述剪刀把(4)前侧表面的上下两侧均开设有第二滑口(20),两个所述滑竿(19)的后端均贯穿套筒(18)内壁的后侧和第二滑口(20)的内壁至空腔的内部,所述滑竿(19)的后端与定位板(14)的前侧表面固定连接。

5.根据权利要求3所述的一种胃肠手术用手术剪,其特征在于:所述空腔内壁的上下两侧均固定连接有多个第一齿块(22),所述定位板(14)后侧表面的上下两侧均固定连接有多个与第一齿块(22)相匹配的第二齿块(21)。

6.根据权利要求1所述的一种胃肠手术用手术剪,其特征在于:所述套把(5)内壁的上下两侧均开设有第二滑槽,两个所述第二滑槽的内壁均通过第二滑块分别与剪刀把(4)的上下两侧表面滑动连接。

7.根据权利要求1所述的一种胃肠手术用手术剪,其特征在于:两个所述指环(6)的表面均固定连接有防滑橡胶套(24)。

一种胃肠手术用手术剪

技术领域

[0001] 本实用新型涉及手术剪领域,特别涉及一种胃肠手术用手术剪。

背景技术

[0002] 手术剪是主要用于剪断皮肤或肌肉等粗软组织的一种临床手术常用医疗器械,也可用来分离组织,即利用剪刀的尖端插入组织间隙,分离无大血管的结缔组织等。

[0003] 申请人经过检索发现中国专利公开了“一种胃肠手术用手术剪”,其公开(公告)号为“CN210962218U”,该专利主要通过剥离块沿滑槽滑动卡扣在剪刃的刃壁上,推动剥离块一侧与挡条接触,剥离块的另一侧通过弹簧杆固定,实现剥离块固定在剪刃的刃壁上,手术剪在深入肠胃时,剥离块对需剪切的肠管的上部和下部的肠管剥离,确保精准对肠管剪切,在拉动第一剪把和第二剪把时,弧形杆沿通道滑动,在滑动到指定位置后,拧动螺杆,螺杆插接在弧形杆的弧形槽处,对弧形杆的位置固定,实现对第一剪把和第二剪把之间的固定,达到对第一剪把和第二剪把的展开角度固定,满足对手术剪在使用时各种角度的固定,缓解医生在手术操作的双手握持手术剪,但是在操作的时候在对弧形杆限位后,使得第一剪把和第二剪把保持稳定,从而在进行操作的时候导致装置不方便进行活动,并且现有的胃肠手术剪不方便对剪刀把进行延伸,从而在对深处的肠道进行手术的时候,不方便进行操作,而医生的手完全进入病人体内,容易挡住手术操作的位置。

实用新型内容

[0004] 本实用新型的目的在于提供一种胃肠手术用手术剪,以解决上述背景技术中提出的在操作的时候在对弧形杆限位后,使得第一剪把和第二剪把保持稳定,从而在进行操作的时候导致装置不方便进行活动,并且现有的胃肠手术剪不方便对剪刀把进行延伸,从而在对深处的肠道进行手术的时候,不方便进行操作,而医生的手完全进入病人体内,容易挡住手术操作的位置的问题。

[0005] 为实现上述目的,本实用新型提供如下技术方案:一种胃肠手术用手术剪,包括上剪刀与下剪刀,所述上剪刀的内壁和下剪刀的内壁共同转动零件有销轴,所述上剪刀的右端和下剪刀的右端均固定零件有剪刀把,两个所述剪刀把的表面均套接有套把,两个所述套把的右端均固定连接有指环,两个所述套把的内部均设置有定位机构,上侧的所述套把的右侧固定连接有限位套,下侧的所述套把的前侧表面固定连接有弧形杆,所述弧形杆的上端贯穿限位套的下侧表面至其上侧表面,所述弧形杆的上端固定连接有限位块。

[0006] 优选的,所述弧形杆的左右两侧表面均开设有第一滑槽,两个所述第一滑槽的内壁均通过第一滑块分别与限位套内壁的上下两侧滑动连接。

[0007] 优选的,所述定位机构包括螺杆,所述螺杆的前侧表面固定连接有转钮限位块,所述套把的前后两侧表面的左侧均开设有螺纹口,所述剪刀把的前侧表面开设有空腔,所述空腔的前后两侧表面均开设有第一滑口,所述套把后侧表面的左侧固定连接有内螺纹套,所述螺杆的后端贯穿套把的前侧表面和剪刀把的前侧表面至内螺纹套的内部,两个所述螺

纹口的内壁和内螺纹套的内壁均与螺杆的杆壁螺纹连接，所述螺杆的杆壁通过轴承转动连接有定位板，所述定位板左侧表面的上下两侧均固定连接有定位杆，所述剪刀把后侧表面的上下两侧均开设有多个与定位杆相匹配的插口。

[0008] 优选的，所述套把内壁前侧位于螺纹口的上下两侧均开设有凹槽，两个所述凹槽的内壁均固定连接有套筒，两个所述套筒的内壁均滑动连接有滑竿，所述剪刀把前侧表面的上下两侧均开设有第二滑口，两个所述滑竿的后端均贯穿套筒内壁的后侧和第二滑口的内壁至空腔的内部，所述滑竿的后端与定位板的前侧表面固定连接。

[0009] 优选的，所述空腔内壁的上下两侧均固定连接有多个第一齿块，所述定位板后侧表面的上下两侧均固定连接有多个与第一齿块相匹配的第二齿块。

[0010] 优选的，所述套把内壁的上下两侧均开设有第二滑槽，两个所述第二滑槽的内壁均通过第二滑块分别与剪刀把的上下两侧表面滑动连接。

[0011] 优选的，两个所述指环的表面均固定连接有防滑橡胶套。

[0012] 本实用新型的技术效果和优点：

[0013] 1、通过设置上剪刀、下剪刀、销轴、剪刀把、套把、指环、限位套、弧形杆、限位块，本实用新型，将剪刀把放在套把中，通过螺杆方便对剪刀把进行固定，剪刀把在套把中方便进行移动，从而方便对剪刀把长度进行延伸，在针对病人体内部胃肠较深的部位方便操作，从而方便医生观察，避免挡住手术视野。

[0014] 2、通过设置限位套、弧形杆，在第一滑槽的作用下，对弧形杆的移动进行限位，从而保持装置在使用时候上剪刀和下剪刀的稳定，通过设置螺杆、限位块、螺纹口、第一滑口、剪刀把、第一滑口、内螺纹套、定位板、定位杆、插口，在定位机构的作用下，在对剪刀把进行延伸的时候，保持剪刀把与套把之间的稳定，从而避免在手术中出现误差，通过设置螺纹口、套筒、滑竿、第二滑口、定位板、剪刀把，在套筒和滑竿的作用下，对定位板在进行移动的时候进行限位，保持定位板在移动时候的稳定。

[0015] 3、通过设置第一齿块、定位板、第二齿块，在第二齿块和第一齿块的作用下，使得定位板与空腔的内壁进行卡住，从而保持装置的稳定，通过设置剪刀把、套把，在第二滑槽的作用下，对剪刀把的移动进行限位，保持剪刀把在进行延伸的时候的稳定，通过设置指环、防滑橡胶套，在防滑橡胶套的作用下，防止使用者在进行使用的时候打滑。

附图说明

[0016] 图1为本实用新型的整体立体结构示意图。

[0017] 图2为本实用新型的套把的左侧剖面结构示意图。

[0018] 图3为本实用新型的限位套的上侧剖面结构示意图。

[0019] 图4为本实用新型的防滑橡胶套的前侧剖面截面结构示意图。

[0020] 图中：1、上剪刀；2、下剪刀；3、销轴；4、剪刀把；5、套把；6、指环；7、限位套；8、弧形杆；9、螺杆；10、螺纹口；12、第一滑口；13、内螺纹套；14、定位板；15、定位杆；16、插口；18、套筒；19、滑竿；20、第二滑口；21、第二齿块；22、第一齿块；23、限位块；24、防滑橡胶套。

具体实施方式

[0021] 下面将结合本实用新型实施例中的附图，对本实用新型实施例中的技术方案进行

清楚、完整地描述，显然，所描述的实施例仅仅是本实用新型一部分实施例，而不是全部的实施例。基于本实用新型中的实施例，本领域普通技术人员在没有做出创造性劳动前提下所获得的所有其他实施例，都属于本实用新型保护的范围。

[0022] 本实用新型提供了如图1-4所示的一种胃肠手术用手术剪，包括上剪刀1与下剪刀2，上剪刀1的内壁和下剪刀2的内壁共同转动零件有销轴3，上剪刀1的右端和下剪刀2的右端均固定零件有剪刀把4，两个剪刀把4的表面均套接有套把5，两个套把5的右端均固定连接有指环6，两个套把5的内部均设置有定位机构，上侧的套把5的右侧固定连接有限位套7，下侧的套把5的前侧表面固定连接有弧形杆8，弧形杆8的上端贯穿限位套7的下侧表面至其上侧表面，弧形杆8的上端固定连接有限位块23，本实用新型，将剪刀把4放在套把5中，通过螺杆9方便对剪刀把4进行固定，剪刀把4在套把5中方便进行移动，从而方便对剪刀把4长度进行延伸，在针对病人体内部胃肠较深的部位方便操作，从而方便医生观察，避免挡住手术视野。

[0023] 如图1和图2所示，弧形杆8的左右两侧表面均开设有第一滑槽，两个第一滑槽的内壁均通过第一滑块分别与限位套7内壁的上下两侧滑动连接，在第一滑槽的作用下，对弧形杆8的移动进行限位，从而保持装置在使用时候上剪刀1和下剪刀2的稳定，定位机构包括螺杆9，螺杆9的前侧表面固定连接有转钮限位块23，套把5的前后两侧表面的左侧均开设有螺纹口10，剪刀把4的前侧表面开设有空腔，空腔的前后两侧表面均开设有第一滑口12，套把5后侧表面的左侧固定连接有内螺纹套13，螺杆9的后端贯穿套把5的前侧表面和剪刀把4的前侧表面至内螺纹套13的内部，两个螺纹口10的内壁和内螺纹套13的内壁均与螺杆9的杆壁螺纹连接，螺杆9的杆壁通过轴承转动连接有定位板14，定位板14左侧表面的上下两侧均固定连接有定位杆15，剪刀把4后侧表面的上下两侧均开设有多个与定位杆15相匹配的插口16，在定位机构的作用下，在对剪刀把4进行延伸的时候，保持剪刀把4与套把5之间的稳定，从而避免在手术中出现误差。

[0024] 如图2所示，套把5内壁前侧位于螺纹口10的上下两侧均开设有凹槽，两个凹槽的内壁均固定连接有套筒18，两个套筒18的内壁均滑动连接有滑竿19，剪刀把4前侧表面的上下两侧均开设有第二滑口20，两个滑竿19的后端均贯穿套筒18内壁的后侧和第二滑口20的内壁至空腔的内部，滑竿19的后端与定位板14的前侧表面固定连接，在套筒18和滑竿19的作用下，对定位板14在进行移动的时候进行限位，保持定位板14在移动时候的稳定，空腔内壁的上下两侧均固定连接有多个第一齿块22，定位板14后侧表面的上下两侧均固定连接有多个与第一齿块22相匹配的第二齿块21，在第二齿块21和第一齿块22的作用下，使得定位板14与空腔的内壁进行卡住，从而保持装置的稳定。

[0025] 如图1、图3和图4所示，套把5内壁的上下两侧均开设有第二滑槽，两个第二滑槽的内壁均通过第二滑块分别与剪刀把4的上下两侧表面滑动连接，在第二滑槽的作用下，对剪刀把4的移动进行限位，保持剪刀把4在进行延伸的时候的稳定，两个指环6的表面均固定连接有防滑橡胶套24，在防滑橡胶套24的作用下，防止使用者在进行使用的时候打滑。

[0026] 本实用新型工作原理：在使用本装置的时候，使用者通过两个指环6拿持装置整体，在防滑橡胶套24的作用下，在拿持的时候具有防滑的作用，在上剪刀1和下剪刀2对需要进行剪切的部位进行剪切，在销轴3的作用下，对上剪刀1和下剪刀2的转动进行支撑，同时弧形杆8在限位套7中进行移动，从而对上剪刀1和下剪刀2之间的转动进行限位，保持上剪

刀1和下剪刀2剪切的稳定；

[0027] 在需要对剪刀把4进行延长的时候，通过限位块23带动螺杆9进行转动，使得螺杆9在内螺纹套13和螺纹口10中进行移动，并且在轴承的作用下，带动定位板14进行移动，定位板14上的滑竿19在套筒18中滑动，从而使得定位板14上的定位杆15从剪刀把4上的插口16出来，拉动剪刀把4，使得剪刀把4从套把5中移动出来，同时在第一滑口12的作用下，防止对螺杆9进行阻挡，在第二滑口20的作用下，防止对滑竿19进行阻挡，从而保持剪刀把4在进行移动时候的稳定，在剪刀把4拉动到使用的长度后，反向阻挡限位块23，使得螺杆9通过内螺纹套13与螺纹口10之间进行锁紧，同时带动定位板14上的定位杆15卡进剪刀把4上相对应的插口16中，并且定位板14上的第二齿块21和空腔 中的第一齿块22进行卡住，从而保持剪刀把4在套把5上的稳定。

[0028] 最后应说明的是：以上所述仅为本实用新型的优选实施例而已，并不用于限制本实用新型，尽管参照前述实施例对本实用新型进行了详细的说明，对于本领域的技术人员来说，其依然可以对前述各实施例所记载的技术方案进行修改，或者对其中部分技术特征进行等同替换，凡在本实用新型的精神和原则之内，所作的任何修改、等同替换、改进等，均应包含在本实用新型的保护范围之内。

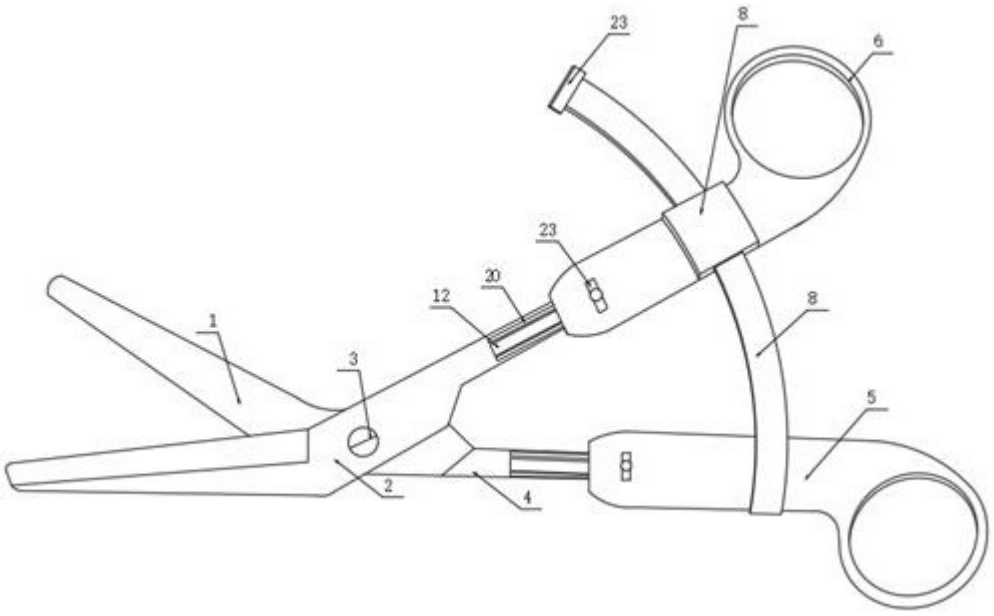

图1

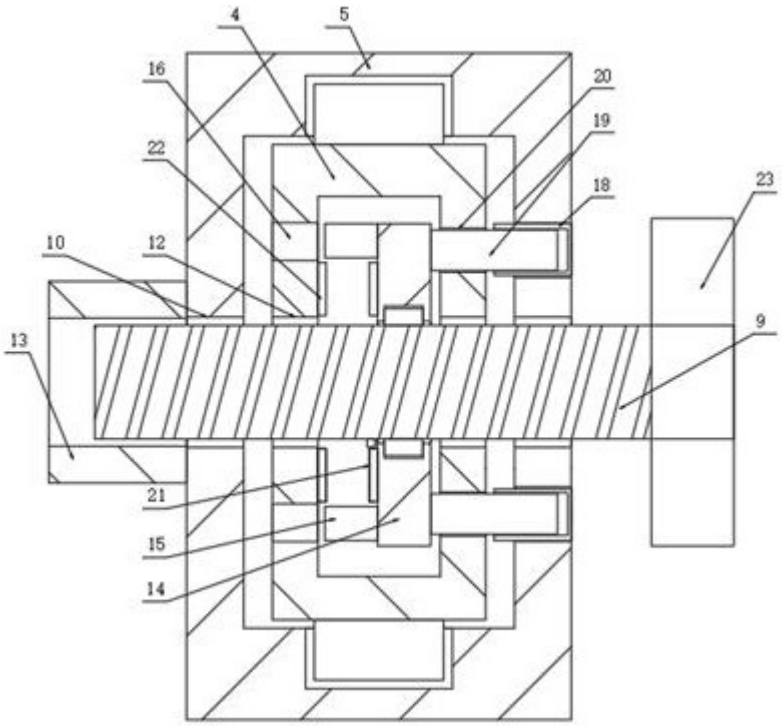

图2

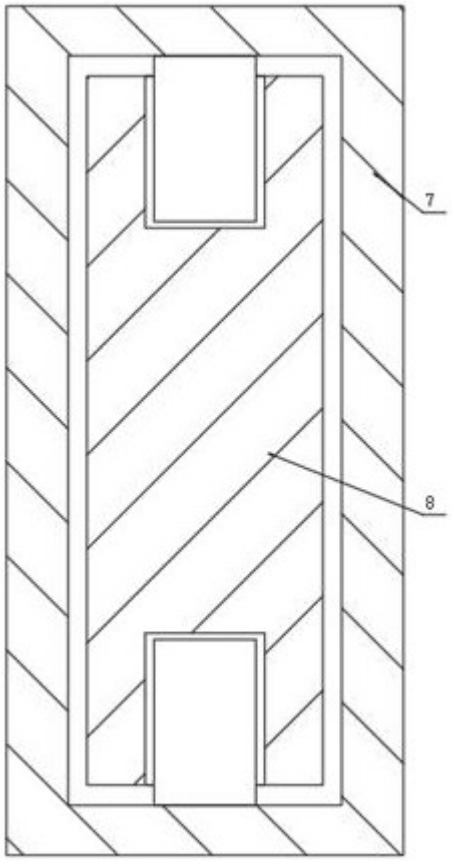

图3

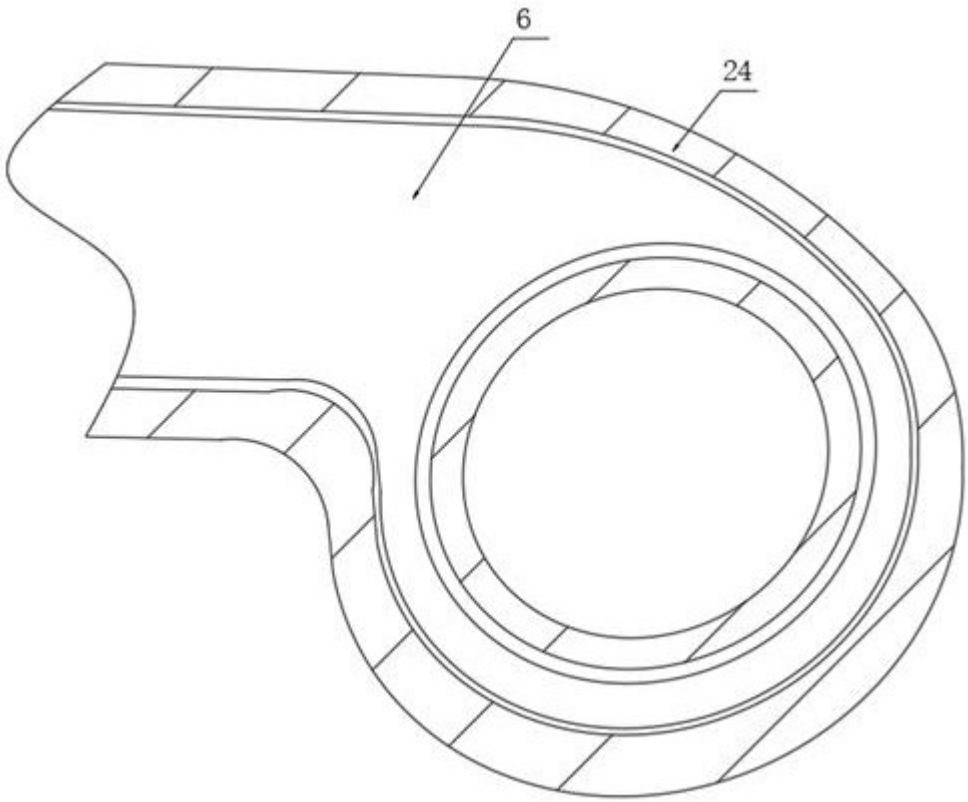

图4