(19) 대한민국특허청(KR)
(12) 공개실용신안공보(U)

(51) Int. Cl.[6]
D06F 57/00(조기공개)

(11) 공개번호 실1998-059347
(43) 공개일자 1998년10월26일

(21) 출원번호 실1998-012467
(22) 출원일자 1998년07월08일

(71) 출원인 김병관
충청북도 청주시 상당구 용암동 용암 1지구 2060 부영아파트 105-101
(72) 고안자 김병관
충청북도 청주시 상당구 용암동 용암 1지구 2060 부영아파트 105-101
(74) 대리인 박영순

심사청구 : 있음

(54) 옥외용 세탁물 건조대

요약

본 고안은 아파트와 같은 공동건물의 베란다 난간의 외측에 간편하게 부착시켜 옥내가 아닌 옥외에서 태양광을 통하여 세탁물을 보다 신속하면서도 효과적으로 건조시킬 수 있도록 하면서 베란다의 공간을 타용도로 활용할 수 있는 효과를 동시에 만족할 수 있도록 한 옥외용 세탁물 건조대에 관한 것으로, 이는 베란다(200)에 설치된 난간(210)의 외측방향에 옥외용 세탁물 건조대(100)를 설치할 수 있도록 하되, 상기 옥외용 세탁물 건조대(100)는 베란다(200)의 난간(210)을 구성하는 손잡이(212)의 하부방향에 위치한 가로바(214)에 소정의 이격거리를 두고 배치되어진 경첩(220)을 매개로 상,하방향으로 회동가능하게 결합되도록 하고, 상기 그물망형태로 구성되어진 세탁물 건조대(100)의 일측면(120)에는 상기 난간(210)의 세로바(216)로 부터 결합되어진 절첩형 지지대(140)가 연결되어 상기 세탁물 건조대(100)가 소정의 각도 범위내에서 절첩될 수 있도록 구성되어진 것을 특징으로 한다.

대표도

도1

명세서

도면의 간단한 설명

도 1 - 본 고안에 따른 옥외용 세탁물 건조대의 사시도,

도 2 - 본 고안에 따른 옥외용 세탁물 건조대가 아파트 베란다의 난간에 장착되 어진 상태를 나타낸 측면결합상태도이다.

도면의 주요 부분에 대한 부호의 설명

100: 세탁물 건조대	120: 측면
140: 절첩형 지지대	200: 베란다
210: 난간	212: 손잡이
214: 가로바	216: 세로바
220: 경첩	300: 방수판

고안의 상세한 설명

고안의 목적

고안이 속하는 기술 및 그 분야의 종래기술

본 고안은 옥외용 세탁물 건조대에 관한 것으로, 더욱 상세하게는 아파트와 같은 공동건물의 베란다 난간의 외측에 간편하게 설치하여 옥내가 아닌 옥외에서 태양광을 통하여 세탁물을 보다 신속하면서도 효과적으로 건조시킬 수 있도록 하면서 베란다의 공간을 타용도로 활용할 수 있는 효과를 동시에 만족할 수 있도록 한 옥외용 세탁물 건조대에 관한 것이다.

일반적으로 세탁되어진 세탁물을 건조하는데 사용되는 세탁물 건조대가 최근에 들어서 널리 보급되어져 있다.

이와같이 세탁물을 널어 이를 건조할 수 있도록 하는 세탁물 건조대가 최근에 들어 널리 사용되는 것은, 근래에 들어서 건축되는 대부분의 주택은 아파트나 연립주택과 같이 마당이 없는 공동주택이 널리 보급됨으로서 상기 공공주택에 공통적으로 마련되어 있는 다용도 공간인 베란다내에 세탁물 건조대를 설치하여 세탁물을 옥내에서 건조하고 있는 실정이다.

그러나 상기와 같이 세탁되어진 세탁물을 공동주택의 베란다와 같은 밀폐되어진 장소에서 세탁물을 건조시키게 되면, 세탁물의 건조시간이 지체되어 그 건조효율이 옥외에서 건조시킬 경우보다 상대적으로 떨어지게 되는 단점이 있고, 또한 햇빛에 의한 자연채광으로 세탁물이 건조되지 못함으로서 세탁물의 건조과정에서 태양광으로 부터 방출되는 자외선에 의한 살균효과를 전혀 기대할 수 가 없는 것이며, 특히 밀폐된 장소인 베란다가 햇볕이 잘 들지 않는 장소에 위치한 경우에는 세탁물이 완전히 건조되더라도 상기 건조완료된 세탁물에서 그리 친근치 못한 냄새가 나게 되는 단점이 있게 된다.

한편, 종래의 세탁물 건조대에 있어서는 그 크기가 한정(통상적으로 베란다에 설치하여 사용하게 됨으로서 베란다의 폭에 준하여 제작되어짐)되어 있어 상기 한정되어진 크기로 제작되어진 세탁물 건조대에 이불등과 같이 넓은 면적을 차지하게 되는 세탁물을 널어 놀 경우 베란다의 바닥면에 이불이 닿게 되는 경우가 발생하여 상기 세탁물 건조대로는 이불을 건조시키기가 곤란하여 이불이 바닥면에 닿지 않을 정도의 높이에 끈을 매다는 방식으로 하여 이불 빨래를 건조시키고 있는 실정이다.

또한, 베란다내에서 세탁물을 건조시키는 경우에는 상기 베란다의 공간을 세탁물을 건조시키기 위한 건조대가 차지하게 됨으로서, 다양한 용도로 사용될 수 있는 베란다를 타용도로 효과적으로 활용하지 못하게 되어 적은 평수의 아파트나 연립주택에 기거하는 사람에게는 상기 기존의 세탁물 건조대가 생활하는데 있어서 많은 불편함을 야기시키게 되는 폐단이 있었다.

그러나 지금까지는 아파트와 같은 공동주택에서 기거하는 경우에 있어서, 마땅히 세탁물을 옥외에 널어 놓고 건조시킬수가 없어 이를 해결하고자 하는 방안이 절실히 요구되고 있으나, 아직까지는 세탁되어진 세탁물을 건물의 옥외에 널어 효과적으로 건조시키기 위한 건조대가 개발되지를 못하였다.

고안이 이루고자하는 기술적 과제

이에 본 고안은 상기의 제반 문제점을 해소시키기 위해 안출된 것으로, 본 고안은 아파트와 같은 공공건물의 베란다에 설치된 난간등에 일체형으로 설치하여 옥내가 아닌 옥외에서 세탁물을 보다 효과적으로 건조시킬 수 있도록 하면서 베란다의 공간을 타용도로 활용할 수 있는 효과를 동시에 만족할 수 있도록 한 옥외용 세탁물 건조대를 제공하는데 그 목적이 있는 것이다.

본 고안의 다른 목적은 상기 옥외용 세탁물 건조대를 다양한 형태로 구성되는 베란다의 난간에 간편하면서도 견고하게 범용적으로 결합시켜 사용할 수 있도록 하는데 있다.

상기의 목적을 달성시키기 위한 본 고안에 따른 옥외용 세탁물 건조대는, 베란다에 설치된 난간의 외측방향에 옥외용 세탁물 건조대를 설치할 수 있도록 하되, 상기 옥외용 세탁물 건조대는 베란다의 난간을 구성하는 손잡이의 하부방향에 위치한 가로바에 소정의 이격거리를 두고 배치되어진 경첩을 매개로 상, 하방향으로 회동가능하게 결합되도록 하고, 상기 그물망형태로 구성되어진 세탁물 건조대의 일측면에는 상기 난간의 세로바로부터 결합되어진 절첩형 지지대가 연결되어 상기 세탁물 건조대가 소정의 각도범위내에서 절첩될 수 있도록 한 것에 그 특징이 있는 것이다.

고안의 구성 및 작용

이하, 본 고안에 따른 옥외용 세탁물 건조대를 첨부된 도면에 의거하여 상세히 설명한다.

도 1 은 본 고안에 따른 옥외용 세탁물 건조대의 사시도를 나타낸 것이다.

상기 도면에 도시된 바와같이 본 고안은, 베란다(200)에 설치된 난간(210)의 외측방향에 옥외용 세탁물 건조대(100)를 설치할 수 있도록 하되, 상기 옥외용 세탁물 건조대(100)는 베란다(200)의 난간(210)을 구성하는 손잡이(212)의 하부방향에 위치한 가로바(214)에 소정의 이격거리를 두고 배치되어진 경첩(220)을 매개로 상,하방향으로 회동가능하게 결합되도록 하고, 상기 그물망형태로 구성되어진 세탁물 건조대(100)의 일측면(120)에는 상기 난간(210)의 세로바(216)로 부터 결합되어진 절첩형 지지대(140)가 각각 연결되어 상기 세탁물 건조대(100)가 소정의 각도범위내에서 상,하로 절첩될 수 있도록 구성되어진 것이다.

한편, 본고안에 따른 세탁물 건조대(100)는 난간(210)을 구성하는 가로바(214)의 길이방향을 따라 세탁물의 양에 따라 복수개, 또는 그 이상을 설치할 수가 있는 것이며, 특히 아파트 베란다(200)를 밀폐시키기 위한 난간(210) 및 샤시공사를 할 때 상기 난간(210)에 세탁물 건조대(100)를 시전에 장착시킨 상태에서 시공하는 것이 바람직하다.

상기와 같이 구성되어진 본 고안에 따른 옥외용 세탁물 건조대는, 베란다 난간의 외측에 세탁물을 효과적으로 건조시킬수 있도록 하는 세탁물 건조대를 설치함으로서 옥내가 아닌 옥외에서 자연채광에 의해 직접 세탁물을 건조시키게 됨으로서 세탁물의 건조효율을 극대화 할 수가 있는 것이다.

즉, 본 고안을 베란다의 난간에 적용하여 사용할 경우에는, 우선 난간(210)에 밀착되어진 세탁물 건조대(100)를 상방향으로 들어올리게 된다.

상기와 같이 세탁물 건조대(100)를 상방향으로 들어 올리게 되면, 상기 세탁물 건조대(100)가 난간(210)의 가로바(214)에 부착되어진 경첩(220)을 중심축으로 하여 상방향으로 축선회 되어지고, 동시에 상기 세탁물 건조대(100)의 일측면(120)에 결합되어지면서 두 개의 부재가 힌지결합 되어진 형태로 구성되어진 절첩형 지지대(140)가 펼쳐지게 된다.

상기 펼쳐지게 되는 세탁물 건조대(100)는 절첩형 지지대(140)가 완전히 펼쳐지는 싯점에 이르어 소정의 각도(첨부된 도면의 도2에 나타난 수평상대)에서 멈추어지게 됨과 아울러, 상기 완전하게 펼쳐진 절첩형 지지대(140)에 의해 수평상태로 위치이동된 세탁물 건조대(100)는 지지되어진 상태를 유지하게 된다.

상기와 같이 난간(210)의 외측방향에 일체로 장착되어진 세탁물 건조대(100)가 펼쳐지게 되면, 상기 세탁물 건조대(100)에 각종 세탁물을 효과적으로 널어 놓을수가 있게 되는데, 이때 상기 펼쳐진 절첩형 지지대(140)에 세탁물이 널리게 되면서 그 하중이 가해지더라도 상기 발생되어진 하중은 절첩형 지지대(140)가 펼쳐지는 방향으로 가해지게 됨으로서 결국, 상기 절첩형 지지대(140)가 걸림돌기(142)에 의해 하부방향으로 더 이상 꺽이지 않게 되어 상기 세탁물 건조대(100)가 펼쳐진 상태를 유지하게 되는 것이다.

또한, 세탁물 건조대(100)에 널린 세탁물이 건조되어 널려진 세탁물을 수거하게 되면 상기 세탁물 건조대(100)의 일측면(120)에 결합된 펼쳐진 상태의 절첩형 지지대(140)를 손을 이용하여 상방향으로 들어올려 상기 걸림돌기(142)가 시계반대방향으로 선회하도록 한후 절첩형 지지대(140)를 절첩시킴으로서 세탁물 건조대(100)를 베란다(200)의 난간(210)에 완전하게 밀착시킬수가 있게 된다.

이와 같이 본 고안은 세탁물의 건조시 태양광이 투사되는 옥외에서 세탁물을 건조시킬수가 있어 세탁물의 건조효율이 극대화 되는 잇점이 있고, 아울러 건조대의 사용후에는 이를 베란다(200)의 난간(210)에 밀착시킨 상태로 보관할 수 있어 아파트 베란다(200)의 미관을 해치지 않게 되는 것이다.

또한, 본 고안에 따른 세탁물 건조대(100)는, 베란다(200)의 난간(210)에 매달린 형태로 결합됨으로서, 상기 세탁물 건조대(100)에 이불등과 같이 부피가 큰 세탁물을 널어놓게 되더라고 널려진 이불이 종래와 같이 베란다의 바닥면에 밀착되지 않고 허공에 위치하게 됨으로서 큰 이불빨래를 효과적으로 건조시킬수가 있게 되는 것이며 아울러, 본 고안에 따른 세탁물 건조대(100)에 널리게 되는 세탁물은 공히 바람의 영향을 쉽게 받게 됨으로 세탁물이 날아가는 것을 방지하기 위해 세탁물을 건조시킬때 공통적으로 빨래집게를 사용하게 된다.

또한, 우천시에는 첨부된 도면의 도 2 에 도시된 바와같이 난간(210)의 손잡이(212)에 투명아크릴판과 같이 태양관이 투시될수 있는 투명소재로 구성되어진 방수판(300)을 탄력적으로 결합시킴으로서 외출시에 세탁물이 빗물에 의해 젖는 일을 사전에 방지할 수도 있는 것이다.

한편, 본 고안에 적용되어진 세탁물 건조대를 지지시키기 위한 수단 및 세탁물 건조대의 부착방법은 상기 실시예에 적용된 것 만으로 반드시 한정되는 것은 아니고 그 기술범위를 벗어나지 않는 범위내에서 다양한 방법이 제시될 수 있음은 주지의 사실이다 할 수 있다.

고안의 효과

본 고안은 베란다에 설치된 난간의 외측방향에 옥외용 세탁물 건조대를 설치할 수 있도록 하되, 상기 옥외용 세탁물 건조대는 베란다의 난간을 구성하는 손잡이의 하부방향에 위치한 가로바에 소정의 이격거리를 두고 배치되어진 경첩을 매개로 상,하방향으로 회동가능하게 결합되도록 하고, 상기 그물망형태로 구성되어진 세탁물 건조대의 일측면에는 상기 난간의 세로바로부터 결합되어진 절첩형 지지대가 연결되어 상기 세탁물 건조대가 소정의 각도범위내에서 절첩될 수 있도록 구성되어진 것으로, 이는 세탁물 건조대를 아파트 베란다의 난간에 견고하게 결합시켜 태양광을 직접 받을 수 있는 건물의 옥외에서 세탁물을 건조시키게 됨으로서, 세탁물을 보다 효과적으로 건조시킬 수 있고 또한, 베란다의 공간을 타용도로 활용할 수 있는 효과를 동시에 얻을수가 있는 것이며 이불등과 같은 부피가 큰 빨래를 효과적으로 건조시킬 수가 있게 된다.

(57) 청구의 범위

청구항 1

베란다(200)에 설치된 난간(210)의 외측방향에 옥외용 세탁물 건조대(100)를 설치할 수 있도록 하되, 상기 옥외용 세탁물 건조대(100)는 베란다(200)의 난간(210)을 구성하는 손잡이(212)의 하부방향에 위치한 가로바(214)에 소정의 이격거리를 두고 배치되어진 경첩(220)을 매개로 상,하방향으로 회동가능하게 결합되도록 하고, 상기 그물망형태로 구성되어진 세탁물 건조대(100)의 일측면(120)에는 상기 난간(210)의 세로바(216)로 부터 결합되어진 절첩형 지지대(140)가 연결되어 상기 세탁물 건조대(100)가 소정의 각도범위내에서 절첩될 수 있도록 구성되어진 것을 특징으로 하는 옥외용 세탁물 건조대.

도면

도면1

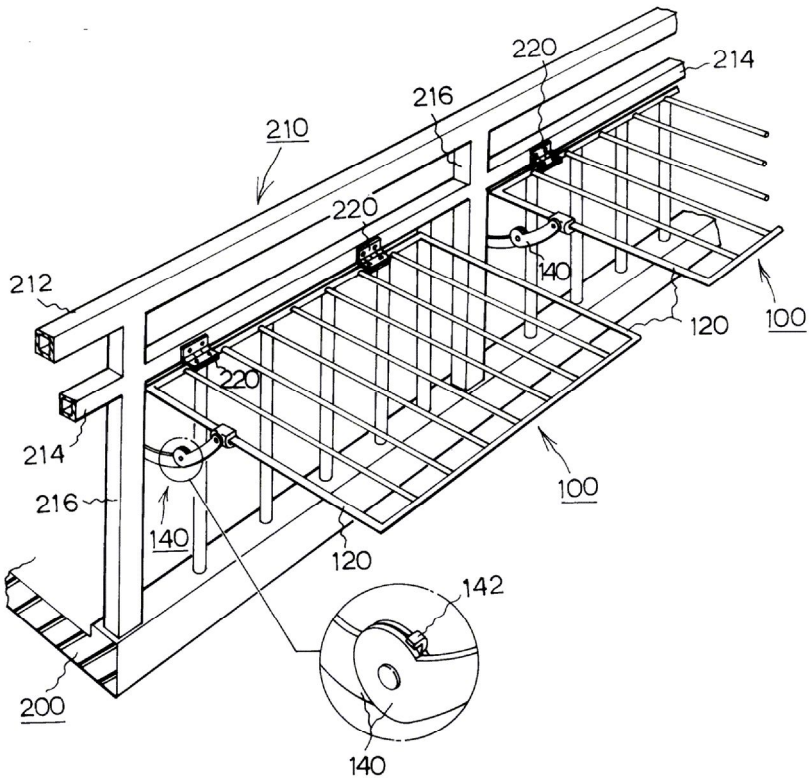
220
214
216
210
220
212
140
120
100
220
214
216
140
120
100
142
200
140

도면2

