(19)国家知识产权局

(12)实用新型专利

(10)授权公告号 CN 218910812 U
(45)授权公告日 2023.04.25

(21)申请号 202223146393.6

(22)申请日 2022.11.26

(73)专利权人 山东惠民恒旭纺织有限公司
地址 256600 山东省滨州市惠民县何坊街道办事处何坊街

(72)发明人 孟华

(51)Int.Cl.
D06B 3/10(2006.01)
D06B 23/20(2006.01)
B65H 18/10(2006.01)
F26B 21/00(2006.01)

权利要求书1页 说明书3页 附图4页

(54)实用新型名称

一种具有卷收结构的棉布生产用浆纱机

(57)摘要

本实用新型涉及棉布生产的技术领域，尤其涉及一种具有卷收结构的棉布生产用浆纱机。其技术方案包括浆纱机本体、干燥箱、储液箱和传送辊，所述浆纱机本体的一侧外端面连通有排液管，且排液管的外表面螺纹连接有排液阀，所述浆纱机本体的下表面焊接有支撑腿，且支撑腿的下表面焊接有底板，所述干燥箱焊接在浆纱机本体的一侧外端面，且干燥箱的一侧外端面焊接有机箱，所述机箱的内部焊接有风机，所述机箱的一侧外端面连通有吹风罩，且吹风罩的内部嵌入固定有电热丝，所述储液箱焊接在底板的上表面，且储液箱的内壁焊接有支撑架，所述支撑架的上表面焊接有传送杆，且传送杆的内壁转动连接有传送辊。本实用新型可以防止浆液滴出导致浪费。

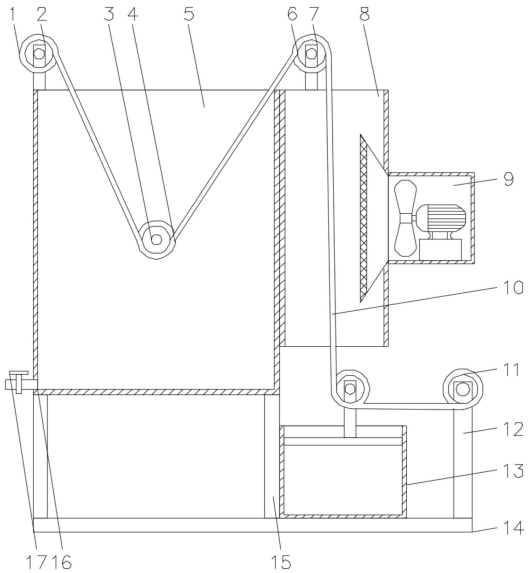

CN 218910812 U

1.一种具有卷收结构的棉布生产用浆纱机，包括浆纱机本体(5)、干燥箱(8)、储液箱(13)和传送辊(21)，其特征在于：所述浆纱机本体(5)的下表面焊接有支撑腿(15)，且支撑腿(15)的下表面焊接有底板(14)，所述干燥箱(8)焊接在浆纱机本体(5)的一侧外端面，且干燥箱(8)的一侧外端面焊接有机箱(9)，所述机箱(9)的内部焊接有风机(20)，所述储液箱(13)焊接在底板(14)的上表面，且储液箱(13)的内壁焊接有支撑架(23)，所述支撑架(23)的上表面焊接有传送杆(22)，且传送杆(22)的内壁转动连接有传送辊(21)。

2.根据权利要求1所述的一种具有卷收结构的棉布生产用浆纱机，其特征在于：所述浆纱机本体(5)的上表面焊接有固定杆(2)，且固定杆(2)的内部转动连接有固定辊(1)。

3.根据权利要求1所述的一种具有卷收结构的棉布生产用浆纱机，其特征在于：所述浆纱机本体(5)的内壁焊接有支撑杆(3)，且支撑杆(3)的外表面转动连接有支撑辊(4)。

4.根据权利要求1所述的一种具有卷收结构的棉布生产用浆纱机，其特征在于：所述干燥箱(8)的上表面焊接有连接杆(7)，且连接杆(7)的内部转动连接有连接辊(6)。

5.根据权利要求1所述的一种具有卷收结构的棉布生产用浆纱机，其特征在于：所述底板(14)的上表面焊接有固定架(12)，且固定架(12)的内部转动连接有卷收辊(11)，所述卷收辊(11)的外表面收卷有棉布(10)。

6.根据权利要求1所述的一种具有卷收结构的棉布生产用浆纱机，其特征在于：所述浆纱机本体(5)的一侧外端面连通有排液管(16)，且排液管(16)的外表面螺纹连接有排液阀(17)。

7.根据权利要求1所述的一种具有卷收结构的棉布生产用浆纱机，其特征在于：所述机箱(9)的一侧外端面连通有吹风罩(19)，且吹风罩(19)的内部嵌入固定有电热丝(18)。

一种具有卷收结构的棉布生产用浆纱机

技术领域

[0001] 本实用新型涉及棉布生产的技术领域，具体为一种具有卷收结构的棉布生产用浆纱机。

背景技术

[0002] 棉布是用棉纱织成的布。是各类棉纺织品的总称。它多用来制作时装、休闲装、内衣和衬衫。它的优点是轻松保暖，柔和贴身、吸湿性、透气性甚佳。它的缺点则是易缩、易皱，外观上不大挺括美观，在穿著时必须时常熨烫。参考：细棉布、印染棉布、松江棉布、高昌棉布、北朝棉布。棉布生产需要使用浆纱机。

[0003] 现有技术中公开了CN111254611A的一种浆纱装置，包括池体，池体内注入浆纱用的浆液，池体上设置有双浆纱辊机构，双浆纱辊机构包括第一浆纱辊和第二浆纱辊，第一浆纱辊和第二浆纱辊相互滚动配合，第一浆纱辊和第二浆纱辊之间为浆纱的经纱，经纱经过第一浆纱辊和第二浆纱辊，第一提升转动机构包括第一提升固定板，第一提升固定板固定设置在池体的一侧，第一提升固定板上设置有提升槽。

[0004] 现有技术中棉布生产用浆纱机浆纱后，将棉布抽出时，会有大量的浆液滴出，导致浆液弄得到处都是难以清洗，且浪费大量浆液。

实用新型内容

[0005] 本实用新型的目的在于提供一种具有卷收结构的棉布生产用浆纱机，以解决上述背景技术中提出的问题。

[0006] 为实现上述目的，本实用新型提供如下技术方案：一种具有卷收结构的棉布生产用浆纱机，包括浆纱机本体、干燥箱、储液箱和传送辊，所述浆纱机本体的下表面焊接有支撑腿，且支撑腿的下表面焊接有底板，所述干燥箱焊接在浆纱机本体的一侧外端面，且干燥箱的一侧外端面焊接有机箱，所述机箱的内部焊接有风机，所述储液箱焊接在底板的上表面，且储液箱的内壁焊接有支撑架，所述支撑架的上表面焊接有传送杆，且传送杆的内壁转动连接有传送辊。

[0007] 使用本技术方案中一种具有卷收结构的棉布生产用浆纱机时，棉布在浆纱机本体内部浆纱后，棉布进入干燥箱内部，会有少量的浆液顺着棉布滴下，浆液可以滴入储液箱内部，可以回收多余的浆液，风机在动力装置的作用下吹风，风机将风吹入吹风罩，电热丝在动力装置的作用下加热，电热丝可以加热风，风经过电热丝变为热风，然后吹入干燥箱内部，可以干燥棉布，防止浆液继续滴落导致浪费。

[0008] 优选的，所述浆纱机本体的上表面焊接有固定杆，且固定杆的内部转动连接有固定辊。通过在浆纱机本体上表面设置固定杆和固定辊，便于带动棉布移动。

[0009] 优选的，所述浆纱机本体的内壁焊接有支撑杆，且支撑杆的外表面转动连接有支撑辊。通过在浆纱机本体内部设置支撑辊，便于带动棉布移动。

[0010] 优选的，所述干燥箱的上表面焊接有连接杆，且连接杆的内部转动连接有连接辊。

通过在干燥箱上表面设置连接辊，便于带动棉布移动。

[0011] 优选的，所述底板的上表面焊接有固定架，且固定架的内部转动连接有卷收辊，所述卷收辊的外表面收卷有棉布。通过在底板上表面设置固定架和卷收辊，便于卷收棉布。

[0012] 优选的，所述浆纱机本体的一侧外端面连通有排液管，且排液管的外表面螺纹连接有排液阀。通过在浆纱机本体一侧设置排液管，便于将浆液排出。

[0013] 优选的，所述机箱的一侧外端面连通有吹风罩，且吹风罩的内部嵌入固定有电热丝。通过在机箱一侧设置吹风罩和电热丝，便于烘干棉布。

[0014] 与现有技术相比，本实用新型的有益效果是：

[0015] 1、本实用新型通过设置储液箱、干燥箱和机箱，达到了可以防止浆液滴出导致浪费的效果，棉布在浆纱机本体内部浆纱后，棉布进入干燥箱内部，会有少量的浆液顺着棉布滴下，浆液可以滴入储液箱内部，可以回收多余的浆液，风机在动力装置的作用下吹风，风机将风吹入吹风罩，电热丝在动力装置的作用下加热，电热丝可以加热风，风经过电热丝变为热风，然后吹入干燥箱内部，可以干燥棉布，防止浆液继续滴落导致浪费。

[0016] 2、本实用新型通过设置固定辊、支撑辊和传送辊，达到了便于卷收棉布的效果，将棉布绕过固定辊、支撑辊、连接辊和传送辊缠绕在卷收辊外表面，卷收辊带动棉布转动，可以卷收棉布，棉布在卷收辊的带动下进入浆纱机本体进行浆纱，然后进入干燥箱进行干燥，最后再进行卷收。

附图说明

[0017] 图1为本实用新型的主剖视结构示意图；

[0018] 图2为本实用新型的机箱的放大结构示意图；

[0019] 图3为本实用新型的储液箱的放大结构示意图；

[0020] 图4为本实用新型的主视结构示意图。

[0021] 图中：1、固定辊；2、固定杆；3、支撑杆；4、支撑辊；5、浆纱机本体；6、连接辊；7、连接杆；8、干燥箱；9、机箱；10、棉布；11、卷收辊；12、固定架；13、储液箱；14、底板；15、支撑腿；16、排液管；17、排液阀；18、电热丝；19、吹风罩；20、风机；21、传送辊；22、传送杆；23、支撑架。

具体实施方式

[0022] 下面将结合本实用新型实施例中的附图，对本实用新型实施例中的技术方案进行清楚、完整地描述，显然，所描述的实施例仅仅是本实用新型一部分实施例，而不是全部的实施例。基于本实用新型中的实施例，本领域普通技术人员在没有做出创造性劳动前提下所获得的所有其他实施例，都属于本实用新型保护的范围。

[0023] 在本实用新型的描述中，需要说明的是，术语“上”、“下”、“内”、“外”“前端”、“后端”、“两端”、“一端”、“另一端”等指示的方位或位置关系为基于附图所示的方位或位置关系，仅是为了便于描述本实用新型和简化描述，而不是指示或暗示所指的装置或元件必须具有特定的方位、以特定的方位构造和操作，因此不能理解为对本实用新型的限制。此外，术语“第一”、“第二”仅用于描述目的，而不能理解为指示或暗示相对重要性。

[0024] 在本实用新型的描述中，需要说明的是，除非另有明确的规定和限定，术语“安

装”、“设置有”、“连接”等，应做广义理解，例如“连接”，可以是固定连接，也可以是可拆卸连接，或一体地连接；可以是机械连接，也可以是电连接；可以是直接相连，也可以通过中间媒介间接相连，可以是两个元件内部的连通。对于本领域的普通技术人员而言，可以具体情况理解上述术语在本实用新型中的具体含义。

[0025] 实施例一

[0026] 请参阅图1至图4，本实用新型提供的一种实施例：一种具有卷收结构的棉布生产用浆纱机，包括浆纱机本体5、干燥箱8、储液箱13和传送辊21，浆纱机本体5的一侧外端面连通有排液管16，且排液管16的外表面螺纹连接有排液阀17，浆纱机本体5的下表面焊接有支撑腿15，且支撑腿15的下表面焊接有底板14，干燥箱8焊接在浆纱机本体5的一侧外端面，且干燥箱8的一侧外端面焊接有机箱9，机箱9的内部焊接有风机20，机箱9的一侧外端面连通有吹风罩19，且吹风罩19的内部嵌入固定有电热丝18，储液箱13焊接在底板14的上表面，且储液箱13的内壁焊接有支撑架23。

[0027] 当然，如本领域技术人员所熟知的，本实用新型的卷收辊11、电热丝18和风机20还需要提供动力装置以使得其正常工作，并且正如本领域技术人员所熟知的，所述动力的提供司空见惯，其均属于常规手段或者公知常识，在此就不再赘述，本领域技术人员可以根据其需要或者便利进行任意的选配。

[0028] 基于实施例1的一种具有卷收结构的棉布生产用浆纱机，棉布10在浆纱机本体5内部浆纱后，棉布10进入干燥箱8内部，会有少量的浆液顺着棉布10滴下，浆液可以滴入储液箱13内部，可以回收多余的浆液，风机20在动力装置的作用下吹风，风机20将风吹入吹风罩19，电热丝18在动力装置的作用下加热，电热丝18可以加热风，风经过电热丝18变为热风，然后吹入干燥箱8内部，可以干燥棉布10，防止浆液继续滴落导致浪费。

[0029] 实施例二

[0030] 如图1-4所示，本实用新型提出的一种具有卷收结构的棉布生产用浆纱机，相较于实施例一，本实施例还包括浆纱机本体5、干燥箱8、储液箱13和传送辊21，支撑架23的上表面焊接有传送杆22，且传送杆22的内壁转动连接有传送辊21，浆纱机本体5的上表面焊接有固定杆2，且固定杆2的内部转动连接有固定辊1，浆纱机本体5的内壁焊接有支撑杆3，且支撑杆3的外表面转动连接有支撑辊4，干燥箱8的上表面焊接有连接杆7，且连接杆7的内部转动连接有连接辊6，底板14的上表面焊接有固定架12，且固定架12的内部转动连接有卷收辊11，卷收辊11的外表面收卷有棉布10。

[0031] 本实施例中，将棉布10绕过固定辊1、支撑辊4、连接辊6和传送辊21缠绕在卷收辊11外表面，卷收辊11带动棉布10转动，可以卷收棉布10，棉布10在卷收辊11的带动下进入浆纱机本体5进行浆纱，然后进入干燥箱8进行干燥，最后再进行卷收。

[0032] 对于本领域技术人员而言，显然本实用新型不限于上述示范性实施例的细节，而且在不背离本实用新型的精神或基本特征的情况下，能够以其他的具体形式实现本实用新型。因此，无论从哪一点来看，均应将实施例看作是示范性的，而且是非限制性的，本实用新型的范围由所附权利要求而不是上述说明限定，因此旨在将落在权利要求的等同要件的含义和范围内的所有变化囊括在本实用新型内。不应将权利要求中的任何附图标记视为限制所涉及的权利要求。

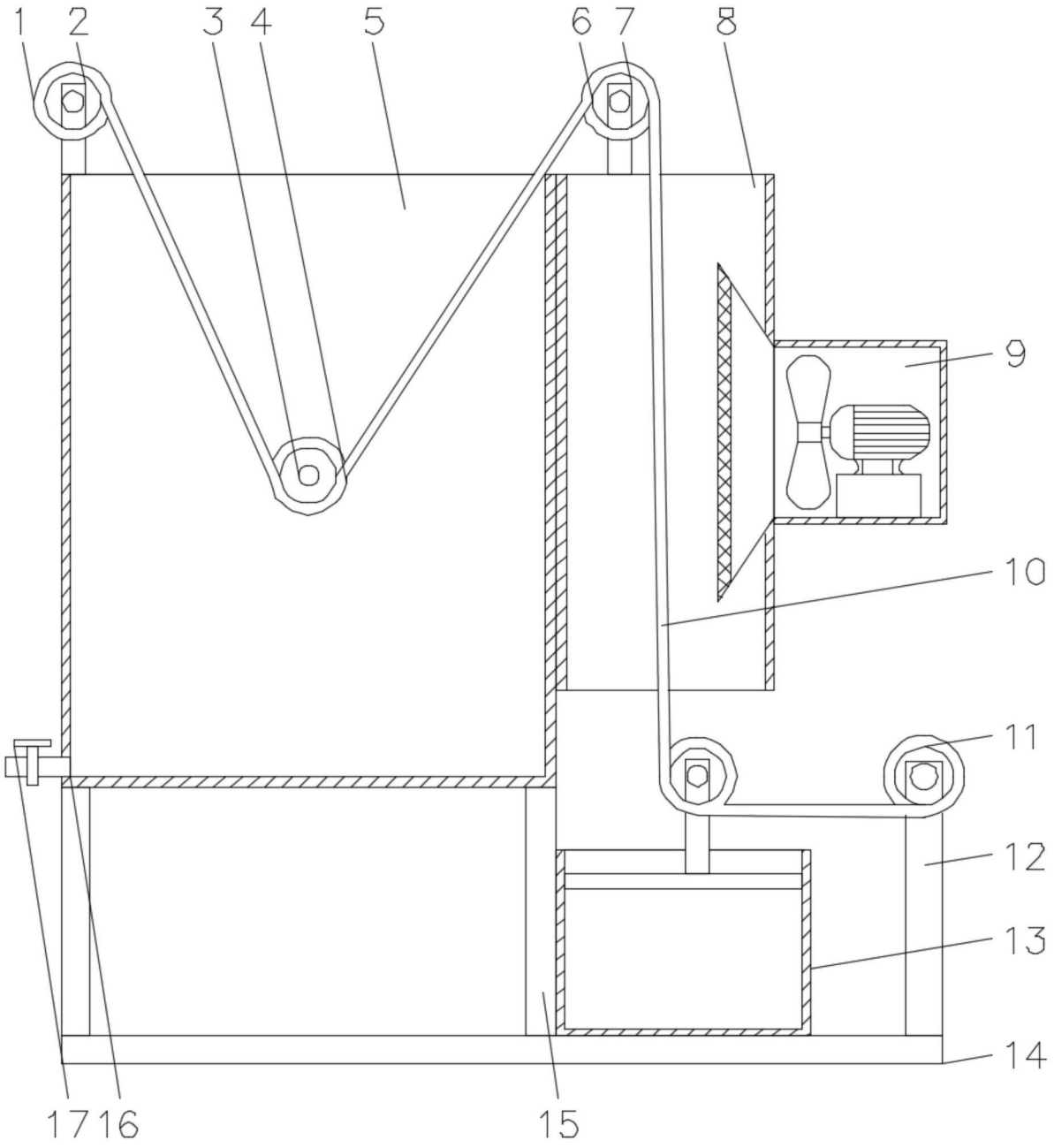

图1

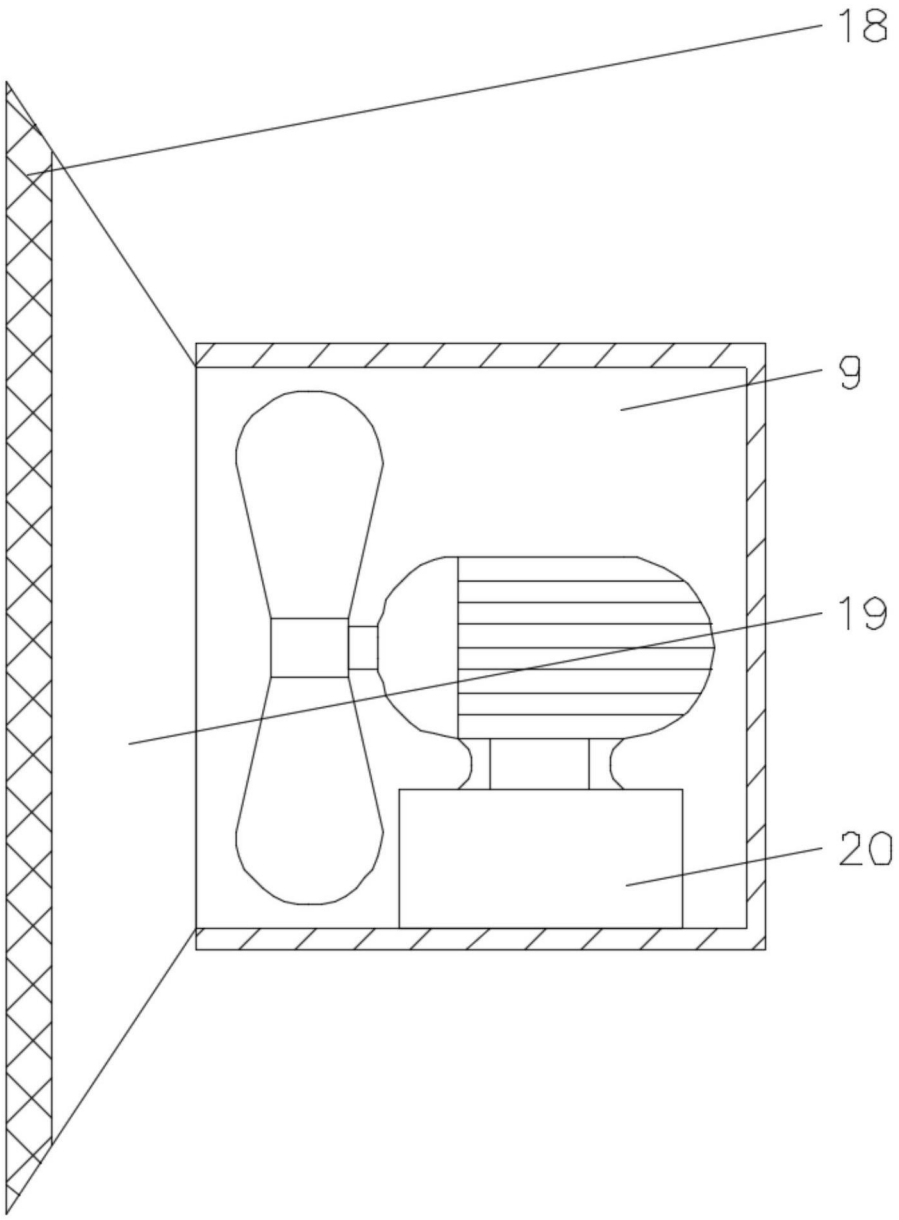

图2

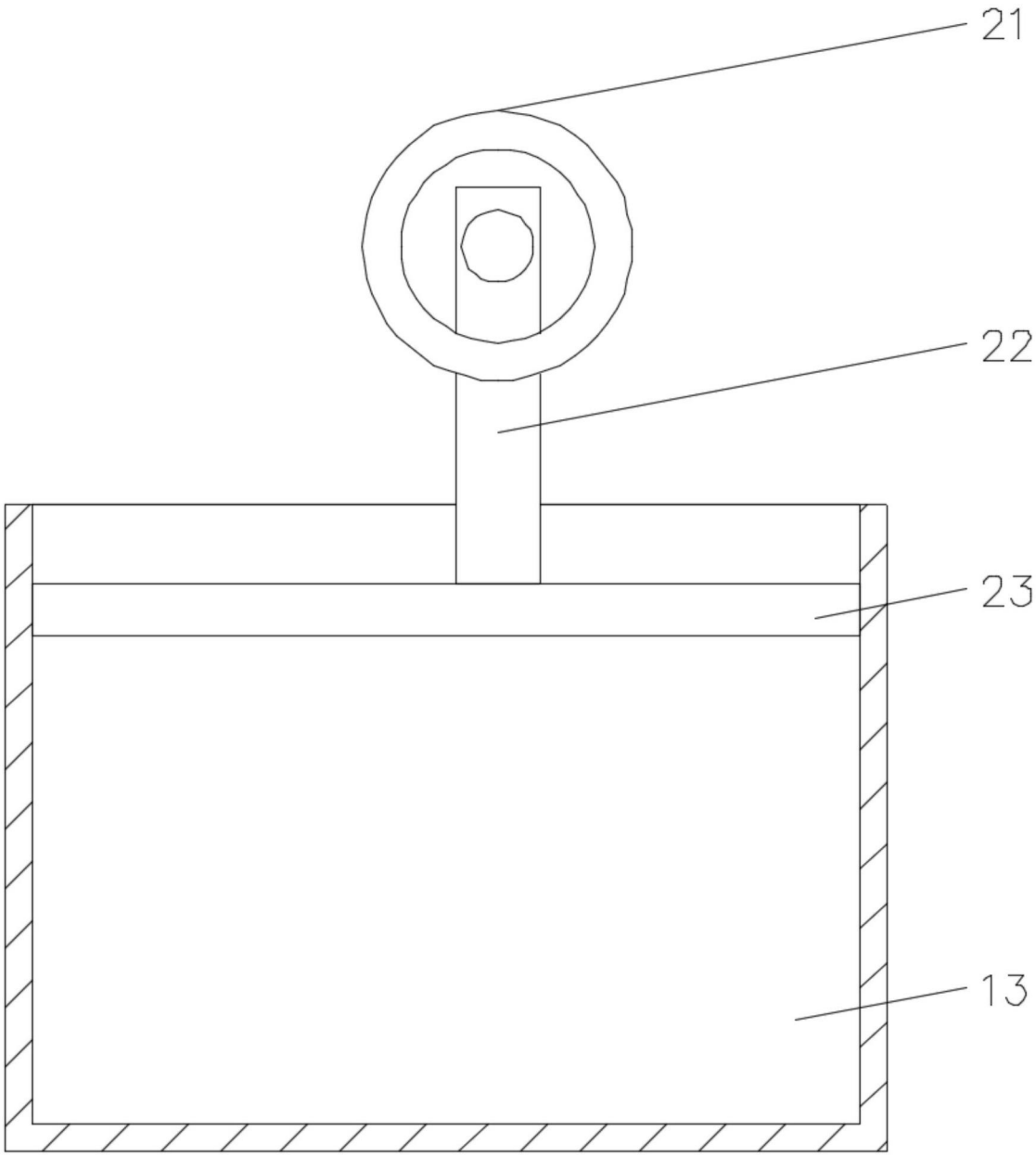

图3

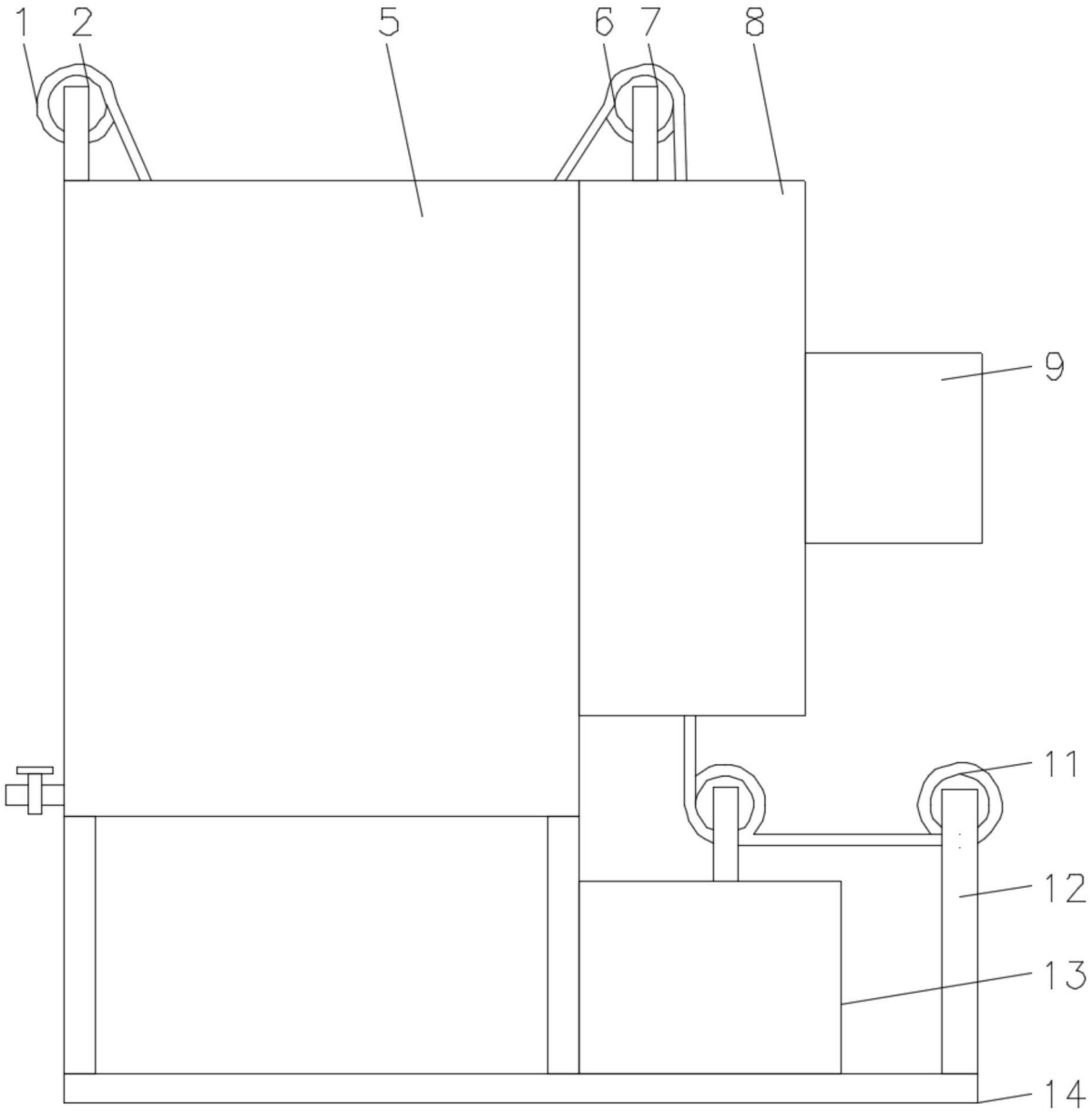

图4