公告本

申請日期	89 年 6 月 29 日
案號	89112899
類別	A61F13/00

A4
C4

（以上各欄由本局填註）

發明 ~~新型~~ 專利說明書 509562

一、發明 ~~新型~~ 名稱	中文	排便處理用之用後即棄型穿著物品
	英文	
二、發明 ~~創作~~ 人	姓名	(1) 大坪俊文 (2) 丹治浩之 (3) 三嶋祥宣
	國籍	(1) 日本 (2) 日本 (3) 日本
	住、居所	(1) 日本國香川縣三豐郡豐浜町和田浜高須賀一五三一一七優你・嬌美股份有限公司技術中心內 (2) 日本國香川縣三豐郡豐浜町和田浜高須賀一五三一一七優你・嬌美股份有限公司技術中心內 (3) 日本國香川縣三豐郡豐浜町和田浜高須賀一五三一一七優你・嬌美股份有限公司技術中心內
三、申請人	姓名（名稱）	(1) 優你・嬌美股份有限公司 ユニ・チャーム株式会社
	國籍	(1) 日本
	住、居所（事務所）	(1) 日本國愛媛縣川之江市金生町下分一八二番地
	代表人姓名	(1) 高原慶一朗

裝 訂 線

經濟部智慧財產局員工消費合作社印製

本紙張尺度適用中國國家標準（CNS）A4規格（210×297公釐）

申請日期	89 年 6 月 29 日
案號	89112899
類別	

（以上各欄由本局填註）

A4
C4

509562

發明 ~~新型~~ 專利說明書

一、發明 ~~新型~~ 名稱	中文	
	英文	
二、發明 ~~創作~~ 人	姓名	⑷ 鈴木尚美 ⑸ 大西和彰 ⑹ 石川憲彥
	國籍	⑷ 日本　⑸ 日本　⑹ 日本
	住、居所	⑷ 日本國香川縣三豐郡豐浜町和田浜高須賀一五三一一七優你・嬌美股份有限公司技術中心內 ⑸ 日本國香川縣三豐郡豐浜町和田浜高須賀一五三一一七優你・嬌美股份有限公司技術中心內 ⑹ 日本國香川縣三豐郡豐浜町和田浜高須賀一五三一一七優你・嬌美股份有限公司技術中心內
三、申請人	姓名（名稱）	
	國籍	
	住、居所（事務所）	
	代表人姓名	

裝　訂　線

經濟部智慧財產局員工消費合作社印製

509562

申請日期	89 年 6 月 29 日
案號	89112899
類別	

A4
C4

（以上各欄由本局填註）

發明 ~~新型~~ 專利說明書

一、發明 ~~新型~~ 名稱	中文	
	英文	
二、發明 ~~創作~~ 人	姓名	(7) 矢部陽子
	國籍	(7) 日本
	住、居所	(7) 日本國香川縣三豐郡豐浜町和田浜高須賀一五三一一七優你・嬌美股份有限公司技術中心內
三、申請人	姓名（名稱）	
	國籍	
	住、居所（事務所）	
	代表人姓名	

經濟部智慧財產局員工消費合作社印製

本紙張尺度適用中國國家標準（CNS）A4規格（210×297公釐）

裝 訂 線

（由本局填寫）

承辦人代碼：	A6 B6
大　　類：	
ＩＰＣ分類：	

本案已向：

國（地區）申請專利，申請日期：　　案號：　　，□有　□無主張優先權

日本	1999 年	6 月 29 日	11-184427	☑有主張優先權

有關微生物已寄存於：　　，寄存日期：　　，寄存號碼：

（請先閱讀背面之注意事項再填寫本頁各欄）

裝 訂 線

經濟部智慧財產局員工消費合作社印製

五、發明說明 (1　)

【產業上之利用領域】

本發明，係有關適於和用後即棄型紙尿布或尿布套等併用之排便處理用之用後即棄型穿著物品。

【先行技術】

以往，於臀下域之內面形成有容納糞便之凹部之用後即棄型紙尿布是眾所周知的。例如，於日本特開平４－１５９２１號、同５－８６３２０號、同７－７６２０號公報上，皆揭示有如此之紙尿布。

【發明所欲解決之課題】

於上述習知例，只靠一個紙尿布就能處理糞便與尿液是有其便利性，相反的，該紙尿布若只使用在處理尿液上時，則爲了要容納糞便而在製造紙尿布時所費之資材及加工程序之部分則完全浪費。造成紙尿布使用者，在沒享受到該紙尿布之便利性之情形下就丟掉紙尿布，結果會變成買了價錢高之紙尿布。

因此，本發明之課題爲，藉著提供一種與尿液分開，可簡單地只處理糞便之用後即棄型穿著物品，來解決上述以往技術之問題。

【用以解決課題之手段】

爲解決上述之課題，本發明之對象係針對於排便處理用之用後即棄型穿著物品，作爲本發明之特徵，是使有關

（請先閱讀背面之注意事項再填寫本頁）
裝
訂
線
經濟部智慧財產局員工消費合作社印製

五、發明說明 (2　)

此穿著物品具有如以下之構成。

亦即，具備有相互垂直相交之縱軸與橫軸，於上述縱軸方向具備有前部及連接於該前部之後部，有關上述縱軸於其左右對稱形成之糞便容納部，由具備有至少擁有1個面積20～50000mm^{2}之開口之表面層、及擋接於上述表面層之下面，於上述開口之正下方具備有開口面積與上述開口大致相同之凹部之三次元網狀構造之糞便保持層、及擋接於上述保持層之下面，吸水性材料至少占50重量%之水分吸收層、及覆蓋上述吸收層下面之不透液性背面層之積層體所構成。朝上述積層體之上述橫軸方向延伸之寬幅，於上述後部大致以一樣之方式形成，另一方面於上述前部則以朝上述積層體之前端漸漸便窄之方式形成。以及於朝上述表面層之上述前後部間延伸之側緣部之上面，形成有由上述背面層朝上述表面層之方向站立起來，朝與其站立方向相反方向具可彈性變形之防漏堤。

於本發明中，係具有如以下之理想實施形態。

（1）上述表面層，是以疏水性薄片材料形成。

（2）上述積層體之側面形狀爲，上述後部大致平坦，上述前部將上述表面層向內側彎曲。

（3）上述防漏堤，是以捲曲之複合纖維及合成樹脂發泡體之任一方所形成。

（4）上述防漏堤，具備有在延伸於上述積層體之前後部間之側緣部，與上述背面層成爲一體之基緣部、及位於上述表面層上面之上方，於上述縱軸方向可彈性伸縮之

（請先閱讀背面之注意事項再填寫本頁）
裝
訂
線
經濟部智慧財產局員工消費合作社印製

五、發明說明 (3　)

頂緣部、及位於上述基緣部與頂緣部之間由不透液性薄片構成之防漏壁。

（５）於上述積層體之前端緣部及後端緣部之至少一方，於其寬幅方向中央部上面之上方，配置有朝上述積層體之厚度方向可彈性壓縮之構件，該構件被做得中間部份比兩側部分高。

（６）上述保持層至少具備有５ｍｍ之厚度，上述開口正下方之凹部深度至少爲２．５ｍｍ。

（７）上述凹部爲貫穿於上述保持層之厚度方向之透孔。

（８）上述表面層及保持層之至少一方，於上述前後部中之至少前部，其寬幅方向之斷面形狀呈現爲倒Ｖ字型。

（９）呈現有上述倒Ｖ字型之上述保持層之前部，其寬幅方向之中央部與上述吸收層隔離開。

【發明實施形態】

參照附圖，詳細說明有關本發明之排便處理用之用後即棄型穿著物品之糞便處理墊片如下。

第１圖，係使用狀態下之墊片１之側面圖。墊片１，裝置於與其合併使用之用後即棄型紙尿布或尿褲等之穿著物品２之內側，藉著該穿著物品２以肛門爲中心緊貼於穿著者之臀部５，於使用狀態下之側面形狀，爲前部３在下方，後部４在上方，呈現略Ｊ字型至Ｌ字型。

（請先閱讀背面之注意事項再填寫本頁）
裝
訂
線
經濟部智慧財產局員工消費合作社印製
本紙張尺度適用中國國家標準(CNS)A4規格(210×297公釐)

五、發明說明（4　）

第２～４圖，係墊片１之立體圖，及沿著將墊片１之寬度Ｗ２等分之縱軸Ａ－Ａ之斷面圖，及沿著與縱軸Ａ－Ａ垂直相交並將墊片１之長度Ｌ略２等分爲前部３與後部４之橫軸Ｂ－Ｂ之斷面圖。墊片１，具備有前端緣部６，及後端緣部７，及延伸於該等兩端緣部６、７間之兩側緣部８，兩側緣部８間之寬度Ｗ，於墊片１之後部４爲大致一樣，於前部３則爲從後端緣部７朝前端緣部６漸漸變小。

墊片１，係由擋接於穿著者肌膚之表面層１１、及擋接於表面層１１下面之糞便保持層１２、及擋接於保持層１２下面之水分吸收層１３、及覆蓋吸收層１３下面之背面層１４形成之積層體，其中於兩側緣部８其防漏堤１６形成於表面層１１之上面。左右之防漏堤１６，從後端緣部７朝前端緣部６漸漸接近，到前端緣部６則相互接連。背面層１４，在吸收層１３之緣部朝上方折曲，覆蓋著表面層１１、及保持層１２、及吸收層１３之側面，接合於防漏堤１６之外面。

從第２～４圖可明顯得知，於表面層１１，至少形成有１個，理想爲有複數個之透孔２１。透孔２１，具備有２０～５０００ｍｍ^{2}之開口面積，其透孔２１之中，預定對準墊片１穿著者之肛門位於寬幅方向中央部之透孔２１Ａ形成得特別大。保持層１２，於透孔２１之大致正下方具備有與透孔２１之開口面積相同或更大之凹部２２。理想之凹部２２爲，貫穿保持層２１上下面間之透孔，於第

（請先閱讀背面之注意事項再填寫本頁）
裝
訂
線
經濟部智慧財產局員工消費合作社印製
本紙張尺度適用中國國家標準（CNS）A4規格（210×297公釐）

五、發明說明 (5　)

2圖，於該透孔之內側可窺見吸收層13。於表面層11之大透孔21A之正下方，形成有大小與其匹敵之凹部22A。

從第3、4圖可明顯得知，表面層11與保持層12相互在下面及上面重疊並利用例如熱熔接著劑（圖示省略）接合成一體，於後部4處爲平坦，於前部3處則將表面層11置內側朝上方彎曲。吸收層13也是，於後部4處爲平坦，而於前部3處則爲寬幅方向中央部以隔離開吸收層13之方式緩慢地彎曲或是折曲。保持層12與吸收層13，一方面於前後端緣部6、7處接合於保持層12之下面，一方面在彎曲部位形成有空隙23。保持層12之大透孔22A，可通空隙23。於表面層11之上面接合著防漏堤16，該防漏堤16於後部4處爲平坦地延伸，於前部3處則與表面層11同樣地彎曲著。吸收層14之下面與覆蓋表面層11及保持層12及吸收層13之側面之背面層14，於墊片1之前端緣部6及側緣部8處接合於防漏堤16之側面部，於後端緣部7處接合於表面層11之上面。有關此背面層14，若必要可接合於吸收層13之下面或各層11～13之側面。

第5圖，係第2圖上於C－C線之斷面圖。於墊片1之前部3之寬幅方向斷面，成爲一體之表面層11及保持層12一方面呈現倒V字型，一方面吸收層13爲平坦，且於保持層12及吸收層13間之形成有空隙23。保持層12及吸收層13，以彼此之側緣部重疊接合起來。表

（請先閱讀背面之注意事項再填寫本頁）

裝

訂

線

經濟部智慧財產局員工消費合作社印製

本紙張尺度適用中國國家標準(CNS)A4規格(210×297公釐)

五、發明說明 (6　)

面層１１，或是表面層１１及保持層１２，不僅是墊片１之前部３，後部４亦呈現倒Ｖ字型。有關此時之表面層１１，其倒Ｖ字型之頂部貼合著穿著者之臀溝，可阻止沿著臀溝流動之軟便。

於有關此墊片１之表面層１１，可使用疏水性之薄片材料，例如合成纖維不織布，合成樹脂薄膜，合成樹脂發泡薄片等。若爲合成樹脂發泡薄片，可使用例如坪量爲２５～８０ｇ／ｍ^2，厚度０．５～３ｍｍ，密度０．００８～０．０３ｇ／ｃｍ^{3}之發泡聚乙烯薄片或發泡聚苯乙烯薄片等。此等薄片材料，也於其表面施以撥水處理後再使用。

於保持層１２，使用於墊片１之厚度方向及寬幅方向具備有對於通氣、通水性之合成樹脂製之三次元網狀構造物。於有關此構造物，例如，以聚乙烯爲包層，並以聚丙烯或聚酯作爲芯之６～１００ｄ的複合纖維，使之成爲１００～１５００ｇ／ｍ^{2}之坪量、厚度５～１００ｍｍ之方式，較理想是以捲曲之狀態相互接合。有關此構造物，可將複合纖維之４０重量％，較佳爲至３０重量％爲止用親水性或是吸水性之纖維、纖維狀之高吸水性聚合物予以置換。該纖維狀之高吸水性聚合物若與複合纖維熔化接著可形成網狀構造之一部份。作爲網狀構造物，亦可使用連續氣泡之發泡氨基甲酸乙酯。此等網狀構造物，爲彈性體，於其厚度方向以３５ｇ／ｃｍ^{2}之荷重加壓５分鐘後去除其荷重放置３０分鐘後，具備有可回復厚度之５０％以上

（請先閱讀背面之注意事項再填寫本頁）
裝
訂
線
經濟部智慧財產局員工消費合作社印製
本紙張尺度適用中國國家標準(CNS)A4規格(210×297公釐)

五、發明說明（7　）

之彈性壓縮回復率爲理想。

吸收層１３，具備有２０～６００ｇ／ｍ^{2}之坪量及至少８ｇ／ｇ之生理食鹽水吸收能力，以粉碎紙漿、粉碎紙漿及高吸水性聚合物粉末之混合物，熱可塑性合成纖維及高吸水性聚合物粒子之混合物，熱可塑性合成纖維及纖維狀高吸水性聚合物之混合物等形成。熱可塑性合成纖維與纖維狀高吸水性聚合物之混合物，可含７０重量％以下之纖維狀高吸水性聚合物。於熱可塑性合成纖維，可使用親水性之物亦可使用疏水性之物。不過，熱可塑性合成纖維，爲捲曲之複合纖維，其中於吸收層１３形成有多數之通水性空隙之同時，在濕潤狀態下即使被壓縮，也可容易的彈性回復至幾近原來之厚度爲理想。

背面層１４，於實質之意義上，是以不透液性或是通氣不透液性之合成纖維製之不織布或合成樹脂薄膜所形成。藉著於使用之薄膜外面貼上不織布，可將薄膜之肌膚膚觸變換爲布面之觸感。

防漏堤１６，爲把捲曲之複合纖維之集合體或氨基甲酸乙酯等之合成樹脂發泡體以疏水性或是實質上爲不透液性之不織布薄膜將之覆蓋之物，若被壓縮會彈性的變形。圖示例之防漏堤１６，其斷面爲略半圓形乃至橢圓形（參照第３、４圖），其寬度ｐ爲５～３０ｍｍ，高度ｑ爲５～２０ｍｍ爲理想。有關此防漏堤１６，除圖示例以外，若有必要亦可沿著墊片１之後端緣部７朝寬幅方向延長而去。

（請先閱讀背面之注意事項再填寫本頁）
裝
訂
線
經濟部智慧財產局員工消費合作社印製

五、發明說明(8　)

將墊片1之各層11～14及防漏堤16互相接合時，除了可使用熱熔接著劑等接著劑之外，也可將彼此接合之物加以熔著。又，於墊片1之背面層14之下面，裝上以粘釦帶等之商品名聞名之機械拉鍊之鉤子構件31（參照第3圖），可作爲朝與墊片1同時穿著之尿褲2內面之固定手段。不過，僅將墊片1之後部4固定於尿褲2上，前部3不固定爲理想。

如此構成之墊片1，如第1圖所示，前部3在下，後部4在上，使表面層11之大透孔21A與肛門大致一致之方式擋接於穿著者之臀部，藉著同時穿著之尿褲2或紙尿布等之穿著物，將墊片1保持於其擋接之位置。墊片1，其梢微尖起之前端緣部6收於兩腳間或是臀溝，防漏堤16緊貼於臀部，可防止排泄於墊片1之糞便之洩漏。防漏堤16，因其受到壓縮會彈性的變形，故非常緊密地貼合於臀部即使水分多之軟便被排泄出來時也可發揮防止洩漏之效果。於墊片1之內部，糞便，通過表面層11之透孔21，藉著將其收容於保持層12之凹部22及／或保持層12及吸收層13間之空隙23，使墊片1穿著者之肌膚保持在與其隔離之狀態。於凹部22及空隙23內，水分或被保持層12之纖維狀高吸水性聚合物吸收，或被吸收層13吸收，因此該處只殘留著糞便之固體部分。表面層11若由疏水性薄片形成，排泄於表面層11上之糞便，特別是軟便會被表面層11撥開而容易地流入凹部22。

（請先閱讀背面之注意事項再填寫本頁）

裝　訂　線

經濟部智慧財產局員工消費合作社印製

本紙張尺度適用中國國家標準(CNS)A4規格(210×297公釐)

五、發明說明 (9　)

如此做，墊片１便可以把糞便隔離開肌膚將其收容於凹部２２或空隙２３內，因此肌膚不會大範圍地被弄髒、或發疹。可只將糞便之固體部分，從墊片１取出用沖水式馬桶處理。又，若將墊片１與用後即棄型紙尿布併用，紙尿布幾乎不會被糞便弄髒，該紙尿布主要作爲處理尿用即可。如此之紙尿布，其構造與以往之紙尿布相較起來簡單，且可降低紙尿布之製造成本。

第６～８圖，係與顯示本發明之實施形態一例之第２圖同樣之圖面，及其Ｄ－Ｄ線斷面圖，及Ｅ－Ｅ線斷面圖。圖示例之墊片１０１，與第２圖之墊片１相異，朝將墊片１之寬度２等分之縱軸Ｄ－Ｄ方向具備有彈性伸縮性之高度比較高之防漏堤１６。防漏堤１６，實質上由不透液性之薄片，例如不織布或合成樹脂薄膜構成，具備有於墊片１０１之側緣部８與背面層１４互相重疊形成一體之基緣部３２，及位於表面層１１上面之上方之頂緣部３３，及位於此等基緣部３２及頂緣部３３間之側壁部３４。於頂緣部３３，被製成環狀之彈性薄片３６，係朝縱軸Ｄ－Ｄ方向延伸，以扁平狀態被安置上。有關此頂緣部３３，藉著彈性薄片３６之收縮產生了側翼３７。於墊片１０１之前端緣部６之寬幅方向中央部，裝置有可埋入臀溝之彈性構件３８，其可阻止軟便沿著臀溝流動。於墊片１０１之後端緣部７，防漏薄片３９延伸於兩防漏堤１６間，於薄片３９與縱軸Ｄ－Ｄ交叉之部位，以能夠填埋墊片１０１與穿著者之沿著脊椎之背部之凹部間之空隙之方式

（請先閱讀背面之注意事項再填寫本頁）

裝　訂　線

經濟部智慧財產局員工消費合作社印製

五、發明說明（10）

裝置彈性構件４１。構件４１之平面形狀，爲如第５圖所示，頂部４２朝前端緣部６凸起，或是朝與其相反方向凸起之等腰三角形爲理想。彈性構件３８、４１，是以捲曲之複合纖維之集合體或發泡聚乙烯薄片、發泡氨基甲酸乙酯等所構成，與此等構件之兩側部位相較爲處在中間高起之狀態。防漏薄片３９，除了與兩防漏堤１６之頂緣部１３接合外，於墊片１０１之後端緣部７處則接合於背面層１４，形成了朝墊片１０１之前端緣部６開口之第１口袋４３。

從第７圖可明顯地得知，表面層１１及保持層１２及吸收層１３相互重疊，並夾介例如熱熔接著劑（圖示省略）以接合，於此等保持層１２與吸收層１３之間，沒有形成如第３圖之空隙２３。於墊片１０１之前部３，彎曲有比第３圖還小之弧度，例如具有Ｒ＝２０～８０ｍｍ之弧度而呈彎曲。該彎曲狀態，是藉由呈收縮狀態之彈性構件３６而維持著。

如此之墊片１０１，將防漏堤１６之頂緣部３３之彈性薄片３６寬廣緊密地貼合著肌膚膚穿著。墊片１０１，於表面層１１之上面及防漏堤１６之內面間具備有第２口袋４４（參照第７圖），不僅可確實防止軟便從側面漏洩，也可於左右之防漏堤１６間容納更多之糞便。又，墊片１０１，因處於被彈性構件３８，及第１、２口袋４３、４４在四周包圍之狀態下，此亦意味著，可以使較多之糞便不致外漏地被收容。

（請先閱讀背面之注意事項再填寫本頁）
裝
訂
線
經濟部智慧財產局員工消費合作社印製
本紙張尺度適用中國國家標準（CNS）A4規格（210×297公釐）

五、發明說明 (11)

雖無圖示出來，使墊片１或１０１不能分離地固定於紙尿布者，亦爲本發明之實施形態之一。

【發明之效果】

有關本發明之穿著物品，藉著寬度狹隘之前端部緊貼靠在臀溝，使形成於側緣部而可彈性變形之防漏堤緊密貼合於肌膚，可將糞便，特別是軟便，收容於保持層之凹部，因此軟便不會大範圍地弄髒肌膚。由於凹部內之軟便其水分被保持層或吸收層吸收而僅剩固體部分，因此不會造成肌膚發疹之原因，又可很容易地將糞便用沖水式馬桶處理掉。且此穿著物品若與用後即棄型紙尿布併用，只要讓該紙尿布具有吸收尿之機能即可，故紙尿布之構造變得簡單，可降低製造成本。

該穿著物品，其積層體之前部朝表面層內側彎曲，物品之側面形狀呈現Ｊ字型乃至Ｌ字型，故很容易地緊密貼合於穿著者之臀部。

【圖面之簡單說明】

第１圖係於穿著狀態下之穿著物品（墊片）之側面圖。

第２圖係穿著物品之立體圖。

第３圖爲第２圖之Ａ－Ａ線斷面圖。

第４圖爲第２圖之Ｂ－Ｂ線斷面圖。

第５圖爲第２圖之Ｃ－Ｃ線斷面圖。

（請先閱讀背面之注意事項再填寫本頁）
裝
訂
線
經濟部智慧財產局員工消費合作社印製
本紙張尺度適用中國國家標準(CNS)A4規格(210×297公釐)

五、發明說明 (12)

第 6 圖係與發明實施形態例之第 2 圖同爲立體視圖。

第 7 圖爲第 6 圖之 D － D 線斷面圖。

第 8 圖爲第 6 圖之 E － E 線斷面圖。

【符號說明】

1 ：穿著物品（墊片）

3 ：前部

4 ：後部

6 ：前端緣部

7 ：後端緣部

8 ：側緣部

11 ：表面層

12 ：保持層

13 ：吸收層

14 ：背面層

16 ：防漏堤

21、21A ：開口（透孔）

22、22A ：凹部

23 ：空隙

32 ：基緣部

33 ：頂緣部

34 ：側壁部

36 ：彈性構件

38 ：構件

（請先閱讀背面之注意事項再填寫本頁）
裝
訂
線
經濟部智慧財產局員工消費合作社印製

A7

B7

五、發明說明 (13)

41：構件

（請先閱讀背面之注意事項再填寫本頁）

裝

訂

線

經濟部智慧財產局員工消費合作社印製

A5
B5

四、中文發明摘要（發明之名稱：排便處理用之用後即棄型穿著物品）

本發明之課題，爲提供一種適於和用後即棄型紙尿布或尿布套併用之排便處理用之用後即棄型穿著物品。

本發明之解決手段，是藉著由具備有至少１個２０～５０００ｍｍ^{2}之開口２１之表面層１１、及擋接於表面層１１下面之三次元網狀構造之糞便保持層１２、及擋接於保持層１２下面之水分吸收層１３、及覆蓋吸收層１３下面之不透液性背面層１４組成之積層體形成糞便容納部。積層體之寬度以朝糞便容納部之前端變窄之方式形成，於表面層１１之側緣部形成有防漏堤１６。

英文發明摘要（發明之名稱：）

（請先閱讀背面之注意事項再填寫本頁各欄）

裝 訂 線

經濟部智慧財產局員工消費合作社印製

六、申請專利範圍

１．一種排便處理用之用後即棄型穿著物品，其特徵爲：

係使具有相互垂直相交之縱軸與橫軸，於上述縱軸方向具備有前部及與該前部接連之後部，對於上述縱軸以左右對稱之方式形成之糞便容納部，由具有：

至少具備有一個面積２０～５０００ｍｍ^{2}之開口之表面層、及

擋接於上述表面層之下面，且於上述開口之正下方具備有與上述開口大致相同之開口面積之凹部的三次元網狀構造之糞便保持層、及

擋接於上述保持層下面，且其吸水性材料至少占有５０重量％之水分吸收層、及

覆蓋著上述吸收層下面之不透液性的背面層，之積層體所構成，除了使朝向上述積層體之上述橫軸方向延伸的寬幅，在上述後部大致形成一樣之外，在上述前部則是以隨著朝向上述積層體之前端而逐漸變窄之方式形成；

並在延伸於上述表面層之上述前後部之間的側緣部上面，形成有從上述背面層朝向上述表面層之方向站立起來，朝與其站立方向相反方向具可彈性變形之防漏堤。

２．如申請專利範圍第１項之用後即棄型穿著物品，其中上述表面層由疏水性薄片材料所形成。

３．如申請專利範圍第１項之用後即棄型穿著物品，其中上述積層體之側面形狀，係使其上述後部大致爲平坦，使上述前部以上述表面層爲內側而彎曲。

（請先閱讀背面之注意事項再填寫本頁）
裝
訂
線
經濟部智慧財產局員工消費合作社印製

六、申請專利範圍

4．如申請專利範圍第1項之用後即棄型穿著物品，其中上述防漏堤，係由捲縮之複合纖維及合成樹脂發泡體之任一方所形成。

5．如申請專利範圍第1項之用後即棄型穿著物品，其中上述防漏堤，係具備有：

在延伸於上述積層體之前後部之間的側緣部上，與上述背面層成爲一體之基緣部、及

位於上述表面層之上面上方，在上述縱軸方向上具彈性伸縮之頂緣部、及

位於上述基緣部及頂緣部之間的不透液性薄片所構成的防漏壁。

6．如申請專利範圍第1項之用後即棄型穿著物品，其中在上述積層體之前端緣部及後端緣部之至少一方之寬幅方向的中央部上方，配置有朝向上述積層體之厚度方向可彈性壓縮之構件，並使該構件形成得比其兩側部分爲高。

7．如申請專利範圍第1項之用後即棄型穿著物品，其中上述保持層至少具備有5mm之厚度，上述開口之正下方之凹部之深至少爲2．5mm。

8．如申請專利範圍第1項之用後即棄型穿著物品，其中上述凹部爲於上述保持層厚度方向貫穿保持層之透孔。

9．如申請專利範圍第1項之用後即棄型穿著物品，其中上述表面層及保持層之至少一方，於上述前後部之至

（請先閱讀背面之注意事項再填寫本頁）
裝
訂
線
經濟部智慧財產局員工消費合作社印製

A8
B8
C8
D8

六、申請專利範圍

少於前部，寬幅方向斷面形狀呈現倒Ｖ字型。

１０．如申請專利範圍第９項之用後即棄型穿著物品，其中呈現上述倒Ｖ字型之上述保持層之前部，係使寬幅方向之中央部由上述吸收層間隔開。

（請先閱讀背面之注意事項再填寫本頁）
裝
訂
線
經濟部智慧財產局員工消費合作社印製

509562

8911>899

737391

第 1 圖

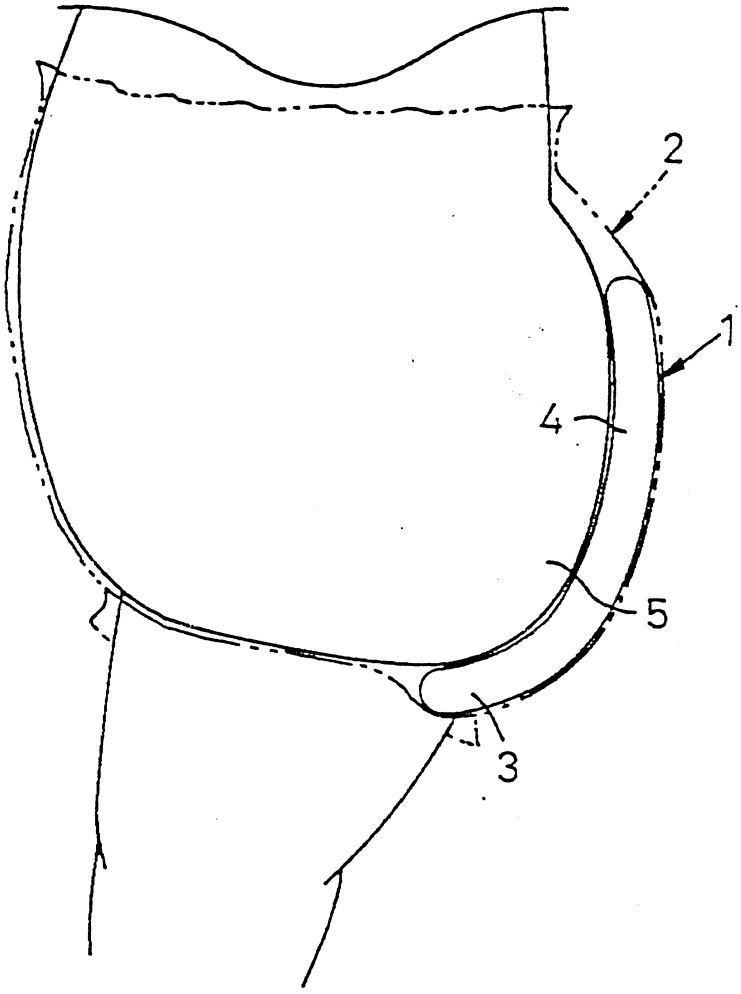

第 2 圖

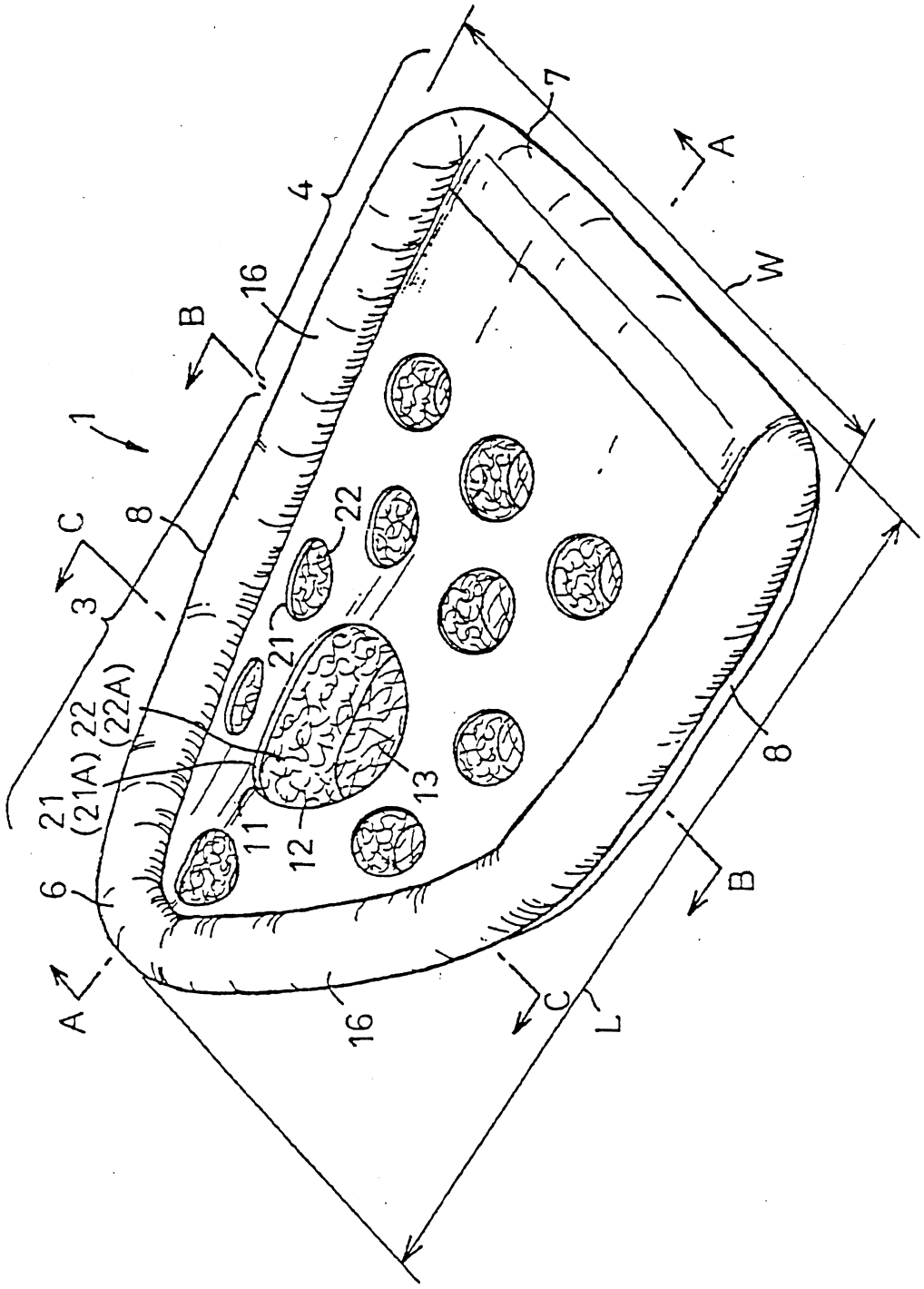

第 3 圖

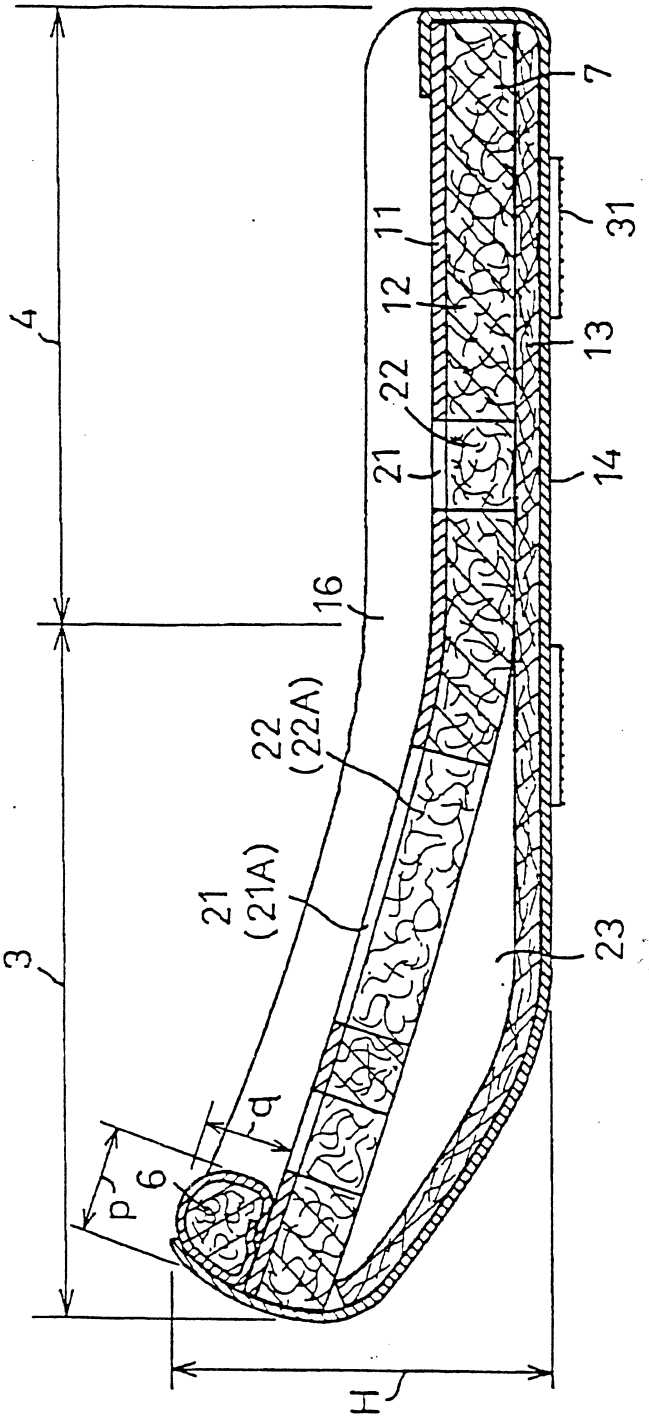

第 4 圖

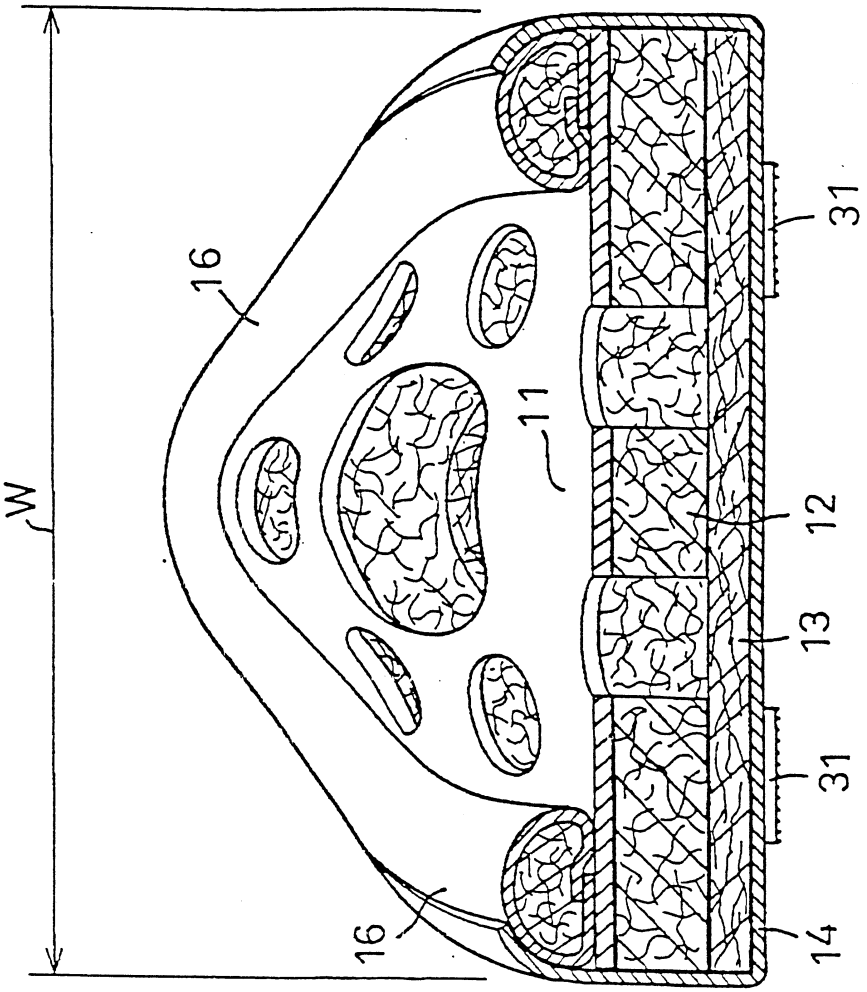

第 5 圖

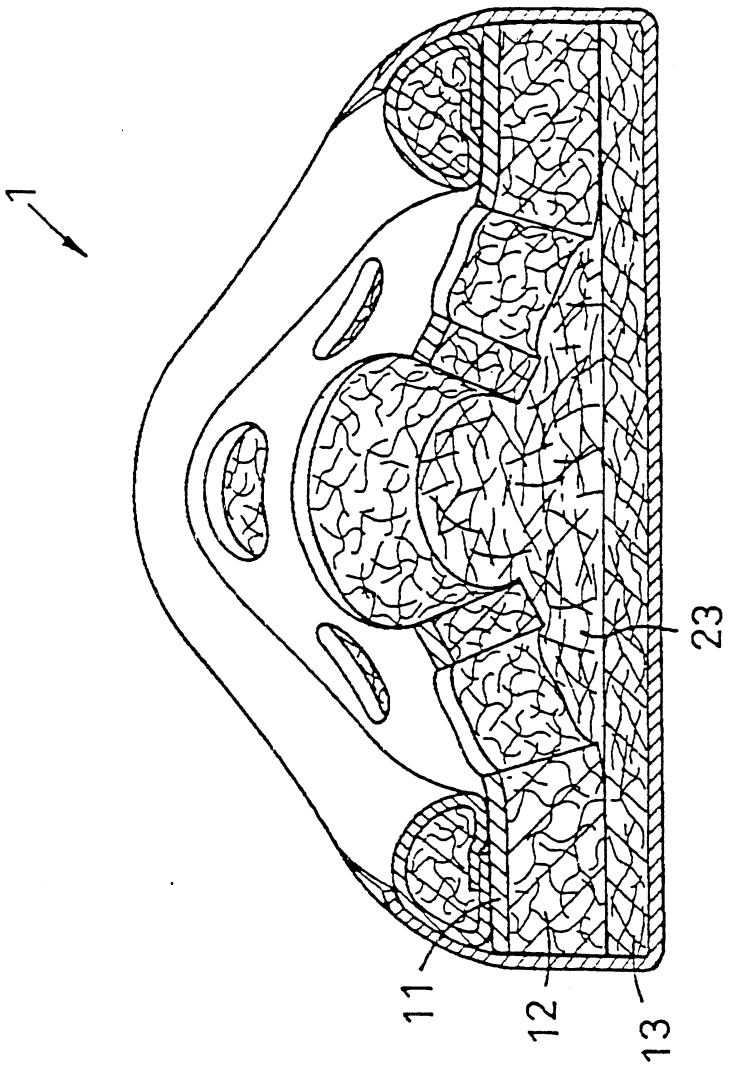

第 6 圖

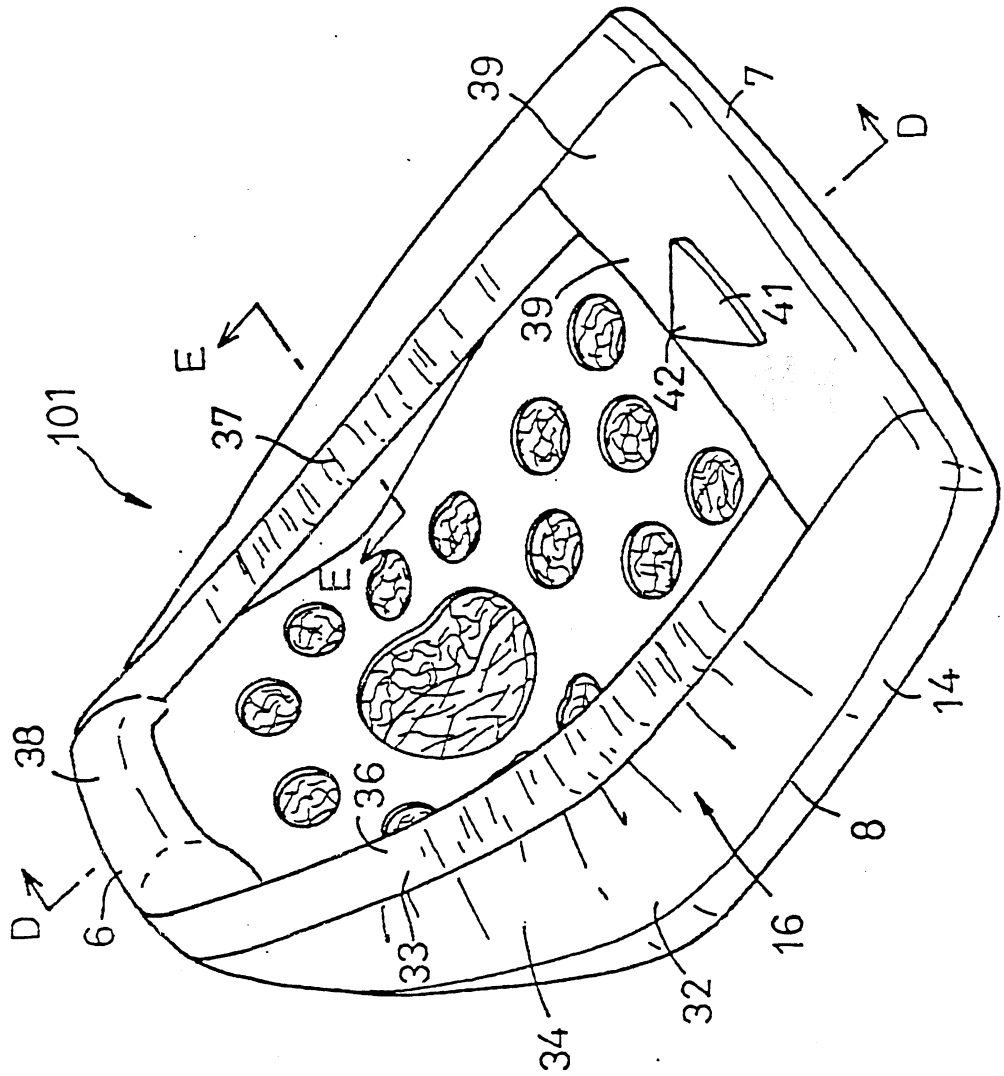

第 7 圖

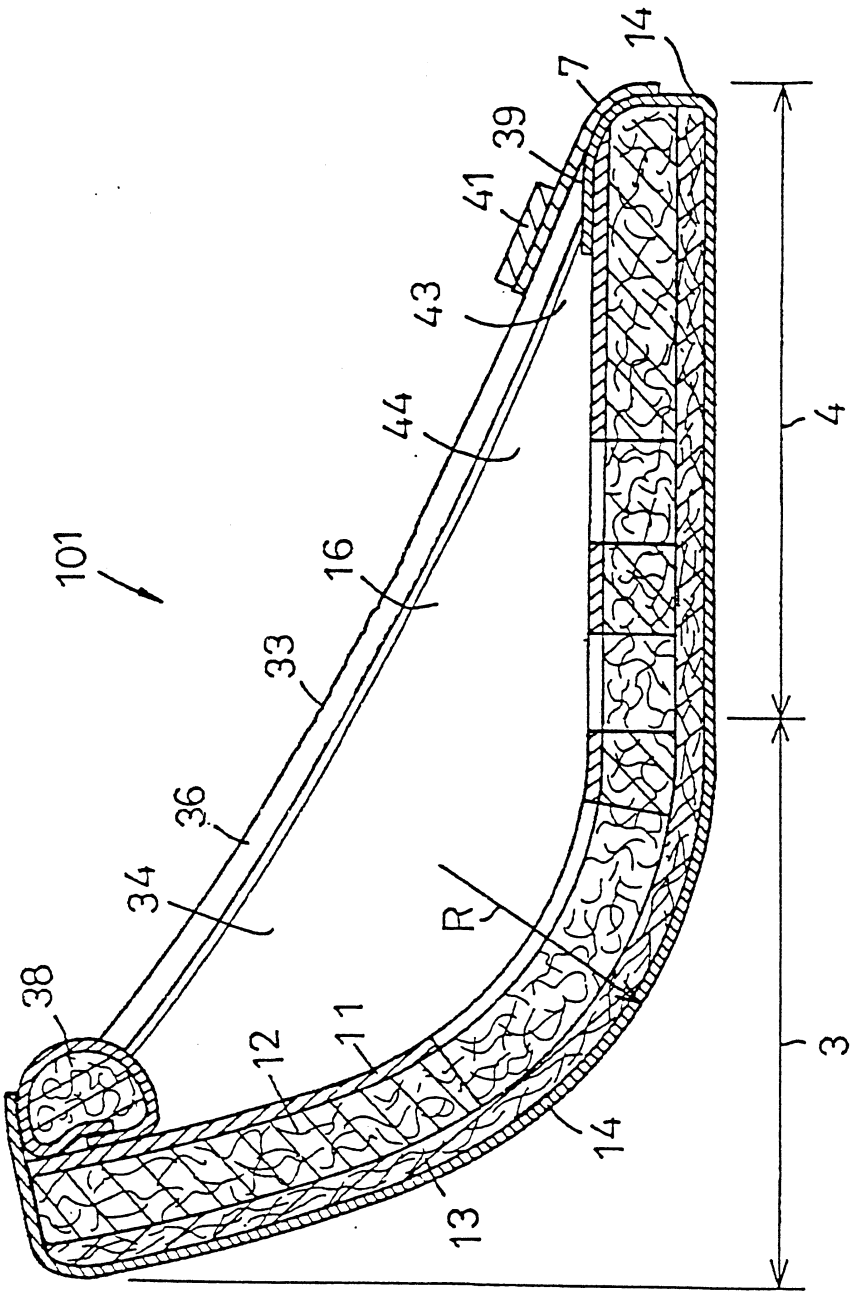

第 8 圖

