(19)中华人民共和国国家知识产权局

(12)实用新型专利

(10)授权公告号 CN 201919868 U
(45)授权公告日 2011.08.10

(21)申请号 201120075346.X

(22)申请日 2011.03.12

(73)专利权人 卓孟杰
地址 315500 浙江省奉化市松岙镇后山村 3 组 32 号

(72)发明人 卓孟杰

(51)Int.Cl.
A45B 3/04(2006.01)
A45B 7/00(2006.01)
A45B 9/00(2006.01)
F21V 33/00(2006.01)

权利要求书 1 页 说明书 2 页 附图 1 页

(54)实用新型名称

一种可以伸缩的带发光拐杖

(57)摘要

本实用新型公开了一种可以伸缩的带发光拐杖，包括手柄和可以伸缩的支杆，其支杆由三节粗细相套的短节杆组合而成；所述手柄内设有发光装置和控制开关；所述支杆底部设有带齿的垫套。本实用新型是通过用三节粗细相套的短节杆组合而成，为适合不同身高的人群，完全收缩后可以变的很短，可以放在手提袋中，方便于携带。同时在拐杖手柄前装上一个灯泡，使得在晚上可以看清路，给更多老年人和登山者带来方便。使用时拉伸为拐杖，闲置时，收缩为短节方便收放，具有灵活、方便的特点，不仅是老年人和病患者的助行工具，也是一种外出运动队的医疗保健器材。

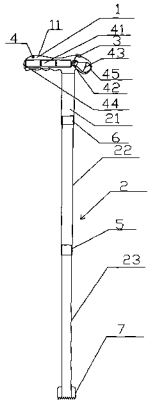

CN 201919868 U

1. 一种可以伸缩的带发光拐杖，包括手柄和可以伸缩的支杆，其特征在于：支杆由三节粗细相套的短节杆组合而成；所述手柄内设有发光装置和控制开关；所述支杆底部设有带齿的垫套。

2. 根据权利要求 1 所述的可以伸缩的带发光拐杖，其特征在于：所述发光装置包括电池、灯头和灯泡；所述电池外设有电池后盖；所述灯泡外设有玻璃罩。

3. 根据权利要求 2 所述的可以伸缩的带发光拐杖，其特征在于：所述短节杆之间是相套可固定的伸缩节结构，节与节之间设有导向凹槽和弹簧扣。

4. 根据权利要求 3 所述的可以伸缩的带发光拐杖，其特征在于：所述手柄上设有橡胶套。

一种可以伸缩的带发光拐杖

技术领域

[0001] 本实用新型涉及一种拐杖，尤其涉及一种可以伸缩的带发光拐杖，属于日常生活用品领域。

背景技术

[0002] 拐杖不仅是老年人和残疾人行走时所借助的工具，也是登山者所必备的工具，古今中外的拐杖都是呈丁字型的一个木棍、金属棍或竹棍，不可以调节长度，而人们需要的是一根长度适合自己的拐杖，因此固定长度的拐杖就不能适应更广阔的人群。另外不能伸缩也导致在闲置时不方便放置，也不方便外出携带，特别是外出乘车。目前市场上也有部分伸缩拐杖，其原理是通过螺纹调节方式来改变拐杖的长短，起到伸缩的目的，其不足之处是伸缩长度及其有限且结构复杂，有些安全稳定性较差。

实用新型内容

[0003] 针对现有技术存在的不足，本实用新型所要解决的技术问题是，提供一种可以伸缩的带发光拐杖，可以根据需要随意调节长短，伸缩范围大，携带、存放方便，有助于使用者支撑助行，适合不同身高的要求，生产成本低。

[0004] 为解决上述技术问题，本实用新型采取的技术方案是，一种可以伸缩的带发光拐杖，包括手柄和可以伸缩的支杆，其支杆由三节粗细相套的短节杆组合而成；所述手柄内设有发光装置和控制开关；所述支杆底部设有带齿的垫套。

[0005] 优化的，上述可以伸缩的带发光拐杖，其发光装置包括电池、灯头和灯泡；所述电池外设有电池后盖；所述灯泡外设有玻璃罩。

[0006] 优化的，上述可以伸缩的带发光拐杖，其短节杆之间是相套可固定的伸缩节结构，节与节之间设有导向凹槽和弹簧扣。

[0007] 优化的，上述可以伸缩的带发光拐杖，其手柄上设有橡胶套。

[0008] 本实用新型是通过用三节粗细相套的短节杆组合而成，为适合不同身高的人群，完全收缩后可以变的很短，可以放在手提袋中，方便于携带。同时在拐杖手柄前装上一个灯泡，使得在晚上可以看清路，给更多老年人和登山者带来方便。使用时拉伸为拐杖，闲置时，收缩为短节方便收放，具有灵活、方便的特点，不仅是老年人和病患者的助行工具，也是一种外出运动队的医疗保健器材。

附图说明

[0009] 下面结合附图及其实施例对本实用新型进一步详细说明；

[0010] 图 1 是本实用新型的结构示意图；

[0011] 图 2 是本实用新型收缩状态的结构示意图。

具体实施方式

[0012] 如图 1 所示，本实用新型为一种可以伸缩的带发光拐杖，包括手柄 1 和可以伸缩的支杆 2，其支杆由三节粗细相套的短节杆 21、22 和 23 组合而成；所述手柄 1 内设有发光装置 4 和控制开关 3；所述支杆 2 底部设有带齿的垫套 7。其发光装置 4 包括电池 41、灯头 42 和灯泡 43；所述电池 41 外设有电池后盖 44；所述灯泡 42 外设有玻璃罩 45。其短节杆 21、22 和 23 之间是相套可固定的伸缩节结构，节与节 21、22 和 23 之间设有导向凹槽 5 和弹簧扣 6。其手柄 1 上设有橡胶套 11，耐磨损而又具有弹性，可减轻和防止拐杖触地时对手的震动。调节一二节，是为适合不同身高的人使用；停止使用后需要完全收缩时，同时调节一二三节就可以了。在比较暗的环境下需要使用光源时按下控制开关；不用时将支杆收缩，便于放置，垫套 7 起稳定和避免响声的作用。

[0013] 当然，上述说明并非是对本实用新型的限制，本实用新型也并不限于上述举例，本技术领域的普通技术人员，在本实用新型的实质范围内，作出的变化、改型、添加或替换，都应属于本实用新型的保护范围。

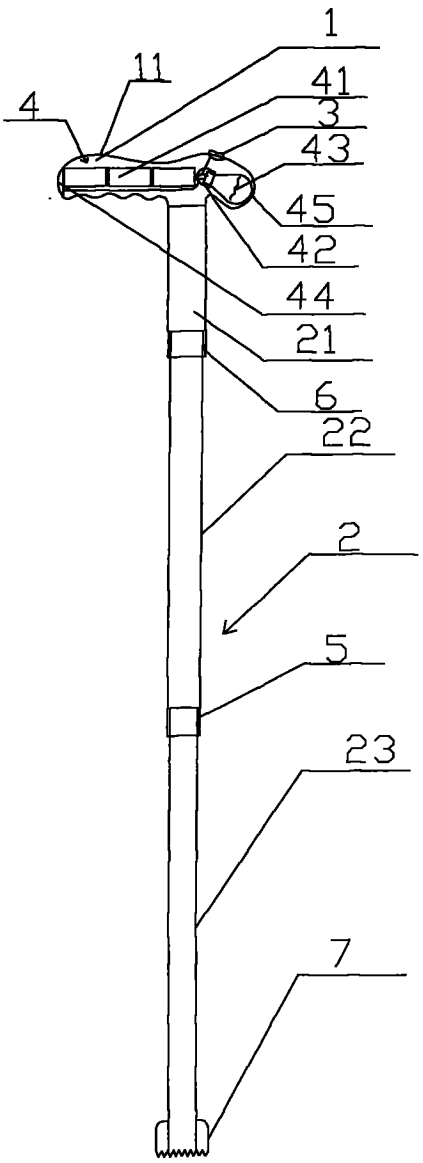

图 1

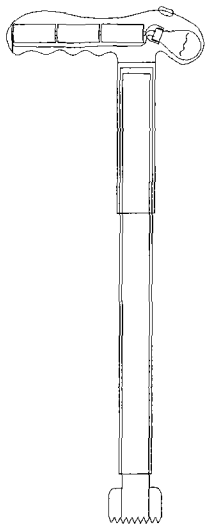

图 2