(19)中华人民共和国国家知识产权局

(12)实用新型专利

(10)授权公告号 CN 208643036 U
(45)授权公告日 2019.03.26

(21)申请号 201820734713.4
(22)申请日 2018.05.17
(73)专利权人 广州市顿奇建筑装饰工程有限公司
地址 广东省广州市从化经济开发区高技术产业园百德新路45号五层507房
(72)发明人 李帆
(74)专利代理机构 广州三辰专利事务所(普通合伙) 44227
代理人 黄鸿
(51)Int.Cl.
B05B 13/00(2006.01)
B05B 9/04(2006.01)
B05B 15/25(2018.01)
B05B 15/68(2018.01)
B05D 3/04(2006.01)

权利要求书1页 说明书3页 附图3页

(54)实用新型名称

一种具有烘干功能的油漆喷刷装置

(57)摘要

本实用新型公开了一种具有烘干功能的油漆喷刷装置，包括箱体、进料口、马达、螺旋杆、水泵、导管、转轴、喷头、电热棒、盒体、支腿、滚轮、伸缩杆、推块、按钮、第一弹簧、第二弹簧、排气孔、手柄和固定杆，所述进料口设置在箱体的外壁一侧，所述马达固定在箱体的内壁一侧，所述支腿套接在伸缩杆的外部，所述推块通过第二弹簧安装在伸缩杆上，所述支腿内部安装有按钮，且中间通过第一弹簧进行连接，所述伸缩杆的一端安装有滚轮，该装置通过搅拌装置，能使油漆不发生凝固和沉降，不影响喷刷，使得喷刷流畅，通过设置烘干装置，能对喷刷后的区域进行干燥，保证喷刷的质量，通过增加移动和升降装置，更方便的进行喷刷。

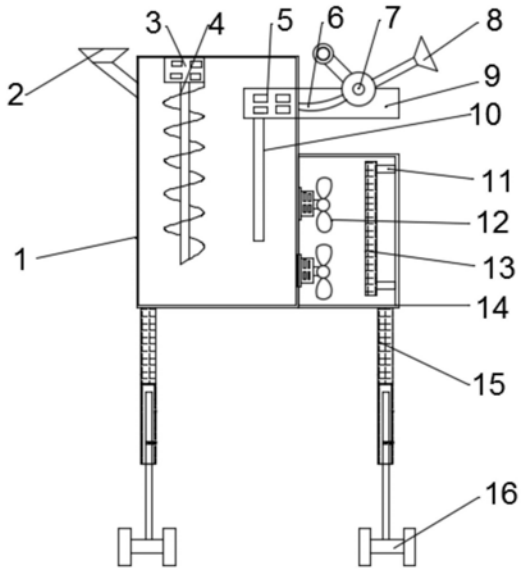

CN 208643036 U

1.一种具有烘干功能的油漆喷刷装置，包括箱体(1)、进料口(2)、马达(3)、螺旋杆(4)、水泵(5)、导管(6)、转轴(7)、喷头(8)、支架(9)、吸管(10)、支撑杆(11)、风扇(12)、电热棒(13)、盒体(14)、支腿(15)、滚轮(16)、伸缩杆(17)、推块(18)、按钮(19)、第一弹簧(20)、第二弹簧(21)、排气孔(22)、手柄(23)和固定杆(24)，其特征在于：所述进料口(2)设置在箱体(1)的外壁一侧，所述马达(3)固定在箱体(1)的内壁一侧，所述螺旋杆(4)固定在马达(3)上，所述水泵(5)安装在箱体(1)的内壁另一侧，所述吸管(10)通过法兰连接在水泵(5)上，所述支架(9)对应水泵(5)固定在箱体(1)的外壁一侧，所述支架(9)内部安装有转轴(7)，所述导管(6)穿过且固定在转轴(7)上，所述导管(6)的一端连接在水泵(5)上，且另一端连接有喷头(8)，所述转轴(7)的一侧安装有固定杆(24)，所述手柄(23)安装在固定杆(24)的一端，所述盒体(14)固定在箱体(1)的外壁一侧，所述支撑杆(11)固定在盒体(14)的内壁一侧，所述电热棒(13)固定在支撑杆(11)上，所述风扇(12)固定在盒体(14)的内壁另一侧，所述盒体(14)的一侧开设若干排气孔(22)，所述支腿(15)分别固定在箱体(1)和盒体(14)的底部，所述支腿(15)套接在伸缩杆(17)的外部，所述推块(18)通过第二弹簧(21)安装在伸缩杆(17)上，所述支腿(15)内部安装有按钮(19)，且中间通过第一弹簧(20)进行连接，所述伸缩杆(17)的一端安装有滚轮(16)。

2.根据权利要求1所述的一种具有烘干功能的油漆喷刷装置，其特征在于：所述盒体(14)通过焊接固定在箱体(1)的一侧。

3.根据权利要求1所述的一种具有烘干功能的油漆喷刷装置，其特征在于：所述马达(3)通过螺丝固定在箱体(1)的内壁一侧。

4.根据权利要求1所述的一种具有烘干功能的油漆喷刷装置，其特征在于：所述支腿(15)和伸缩杆(17)为配合构件。

5.根据权利要求1所述的一种具有烘干功能的油漆喷刷装置，其特征在于：所述手柄(23)和固定杆(24)为配合构件。

一种具有烘干功能的油漆喷刷装置

技术领域

[0001] 本实用新型涉及油漆喷刷设备技术领域，具体为一种具有烘干功能的油漆喷刷装置。

背景技术

[0002] 目前在建设施工的防腐作业中，油漆施工主要靠人工刷漆，工具主要有毛刷和小铁桶，这种刷漆方法虽然能够节约油漆，但是刷漆光泽度不好，而且工作效率非常低，劳动力成本非常大，在使用喷漆设备时，喷漆不均匀，在进料后，不具有搅拌装置，会使油漆沉淀和凝固，会导致喷洒不均匀和喷出的漆层的厚度不一；在喷漆过后，不能进行及时的烘干，会导致喷过的漆在重力作用下向下流，影响喷漆质量；在喷漆过程中，喷漆设备不具备移动功能和改变高度的装置。

实用新型内容

[0003] 本实用新型的目的在于提供一种具有烘干功能的油漆喷刷装置，以解决上述背景技术中提出的问题。

[0004] 为了解决上述技术问题，本实用新型提供如下技术方案：一种具有烘干功能的油漆喷刷装置，包括箱体、进料口、马达、螺旋杆、水泵、导管、转轴、喷头、支架、吸管、支撑杆、风扇、电热棒、盒体、支腿、滚轮、伸缩杆、推块、按钮、第一弹簧、第二弹簧、排气孔、手柄和固定杆，所述进料口设置在箱体的外壁一侧，所述马达固定在箱体的内壁一侧，所述螺旋杆固定在马达上，所述水泵安装在箱体的内壁另一侧，所述吸管通过法兰连接在水泵上，所述支架对应水泵固定在箱体的外壁一侧，所述支架内部安装有转轴，所述导管穿过且固定在转轴上，所述导管的一端连接在水泵上，且另一端连接有喷头，所述转轴的一侧安装有固定杆，所述手柄安装在固定杆的一端，所述盒体固定在箱体的外壁一侧，所述支撑杆固定在盒体的内壁一侧，所述电热棒固定在支撑杆上，所述风扇固定在盒体的内壁另一侧，所述盒体的一侧开设若干排气孔，所述支腿分别固定在箱体和盒体的底部，所述支腿套接在伸缩杆的外部，所述推块通过第二弹簧安装在伸缩杆上，所述支腿内部安装有按钮，且中间通过第一弹簧进行连接，所述伸缩杆的一端安装有滚轮。

[0005] 进一步的，所述盒体通过焊接固定在箱体的一侧。

[0006] 进一步的，所述马达通过螺丝固定在箱体的内壁一侧。

[0007] 进一步的，所述支腿和伸缩杆为配合构件。

[0008] 进一步的，所述手柄和固定杆为配合构件。

[0009] 与现有技术相比，本实用新型所达到的有益效果是：该具有烘干功能的油漆喷刷装置，通过增加搅拌装置，使得油漆进料后，一直处于一种运动状态，不会发生凝固和沉降，可以使得喷漆顺利进行；在通过加装烘干装置，能及时的对喷过的区域进行烘干，可以更好的维护喷气后的表面；在通过增加可伸缩，可移动的装置，使得在喷漆中避免移动难得问题，能更好的进行喷漆。

附图说明

[0010] 附图用来提供对本实用新型的进一步理解，并且构成说明书的一部分，与本实用新型的实施例一起用于解释本实用新型，并不构成对本实用新型的限制。在附图中：

[0011] 图1是本实用新型的整体结构示意图；

[0012] 图2是本实用新型的整体内部结构示意图；

[0013] 图3是本实用新型的伸缩结构示意图；

[0014] 图中：1、箱体；2、进料口；3、马达；4、螺旋杆；5、水泵；6、导管；7、转轴；8、喷头；9、支架；10、吸管；11、支撑杆；12、风扇；13、电热棒；14、盒体；15、支腿；16、滚轮；17、伸缩杆；18、推块；19、按钮；20、第一弹簧；21、第二弹簧；22、排气孔；23、手柄；24、固定杆。

具体实施方式

[0015] 下面将结合本实用新型实施例中的附图，对本实用新型实施例中的技术方案进行清楚、完整地描述，显然，所描述的实施例仅仅是本实用新型一部分实施例，而不是全部的实施例。基于本实用新型中的实施例，本领域普通技术人员在没有做出创造性劳动前提下所获得的所有其他实施例，都属于本实用新型保护的范围。

[0016] 请参阅图1-3，本实用新型提供一种技术方案：一种具有烘干功能的油漆喷刷装置，包括箱体1、进料口2、马达3、螺旋杆4、水泵5、导管6、转轴7、喷头8、支架9、吸管10、支撑杆11、风扇12、电热棒13、盒体14、支腿15、滚轮16、伸缩杆17、推块18、按钮19、第一弹簧20、第二弹簧21、排气孔22、手柄23和固定杆24，进料口2设置在箱体1的外壁一侧，马达3固定在箱体1的内壁一侧，螺旋杆4固定在马达3上，水泵5安装在箱体1的内壁另一侧，吸管10通过法兰连接在水泵5上，支架9对应水泵5固定在箱体1的外壁一侧，支架9内部安装有转轴7，导管6穿过且固定在转轴7上，导管6的一端连接在水泵5上，且另一端连接有喷头8，转轴7的一侧安装有固定杆24，手柄23安装在固定杆24的一端，盒体14固定在箱体1的外壁一侧，支撑杆11固定在盒体14的内壁一侧，电热棒13固定在支撑杆11上，风扇12固定在盒体14的内壁另一侧，盒体14的一侧开设若干排气孔22，支腿15分别固定在箱体1和盒体14的底部，支腿15套接在伸缩杆17的外部，所述推块18通过第二弹簧21安装在伸缩杆17上，支腿15内部安装有按钮19，且中间通过第一弹簧20进行连接，伸缩杆17的一端安装有滚轮16。

[0017] 进一步的，盒体14通过焊接固定在箱体1的一侧，便于盒体14更好的固定在箱体1上。

[0018] 进一步的，马达3通过螺丝固定在箱体1的内壁一侧，便于更好的固定。

[0019] 进一步的，支腿15和伸缩杆17为配合构件，便于更好的配合使用。

[0020] 进一步的，手柄23和固定杆24为配合构件，便于更好的配合使用。

[0021] 工作原理：油漆通过进料口2进入箱体1内，这时马达3工作，带动螺旋杆4在箱体1内旋转，被倒入箱体1内的油漆经由螺旋杆4的旋转处于一种运动状态，就不会发生凝固和沉降，水泵5工作，可以把油漆经吸管10吸出，从导管6进行排出，经喷头8进行喷洒，在喷洒过程中，转动手柄23，通过固定杆24传动，转动转轴7，这时固定在转轴7上导管6就可以改变方向进行喷洒，完成大面积的喷洒；在油漆进行喷洒后，风扇12和电热棒13工作，在电热棒13加热周围的空气后，经由风扇12进行鼓风，热空气经过排气孔22被排出，对已经喷洒过的表面进行干燥；在喷洒过程中就可以推动箱体1，经过滚轮16的作用进行位移，当移动到一

定位置时进行喷洒，在喷洒是可以就喷洒的高度进行调节，可以通过拉动伸缩杆17，使伸缩杆17在支腿15内延伸，当到达所需高度时，推块18会在第二弹簧21的作用下抵紧按钮19进行固定，在进行回收的收按压按钮19，即可使得推块18复位，推动伸缩杆17进行收缩。

[0022] 最后应说明的是：以上所述仅为本实用新型的优选实施例而已，并不用于限制本实用新型，尽管参照前述实施例对本实用新型进行了详细的说明，对于本领域的技术人员来说，其依然可以对前述各实施例所记载的技术方案进行修改，或者对其中部分技术特征进行等同替换。凡在本实用新型的精神和原则之内，所作的任何修改、等同替换、改进等，均应包含在本实用新型的保护范围之内。

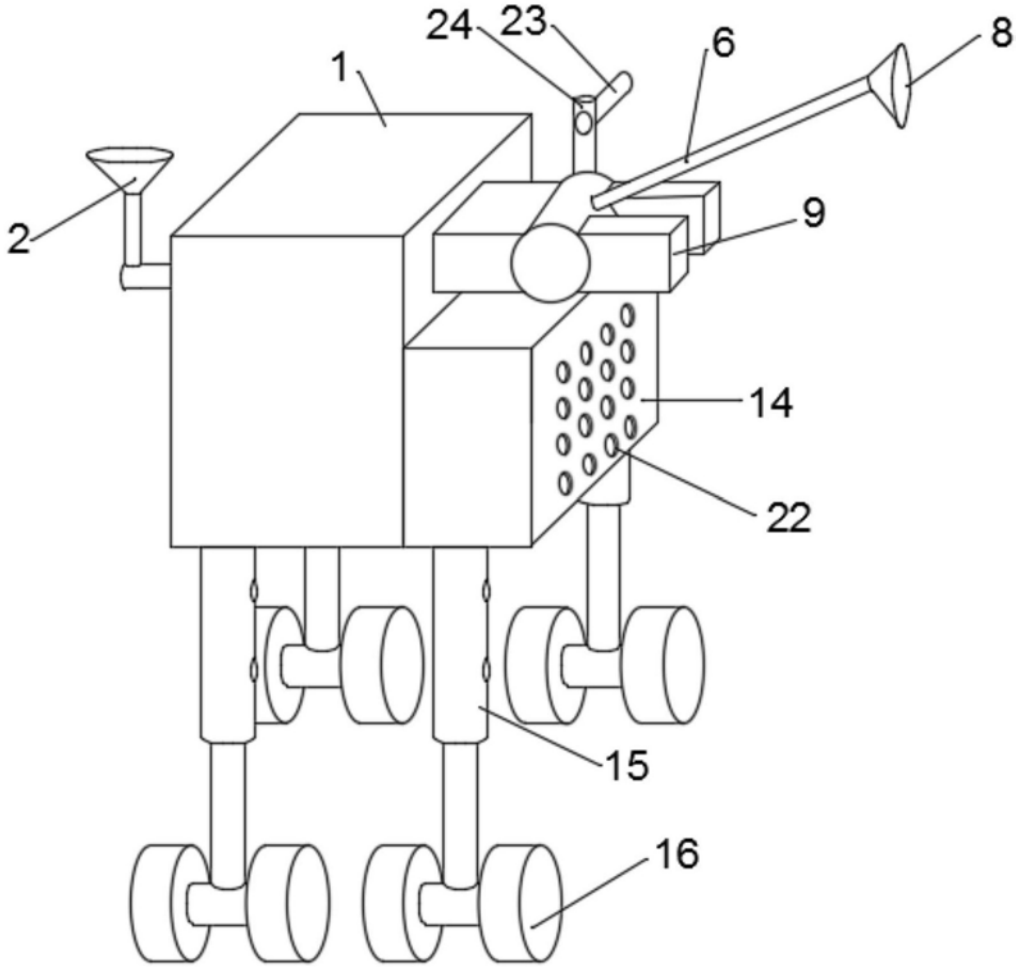

图1

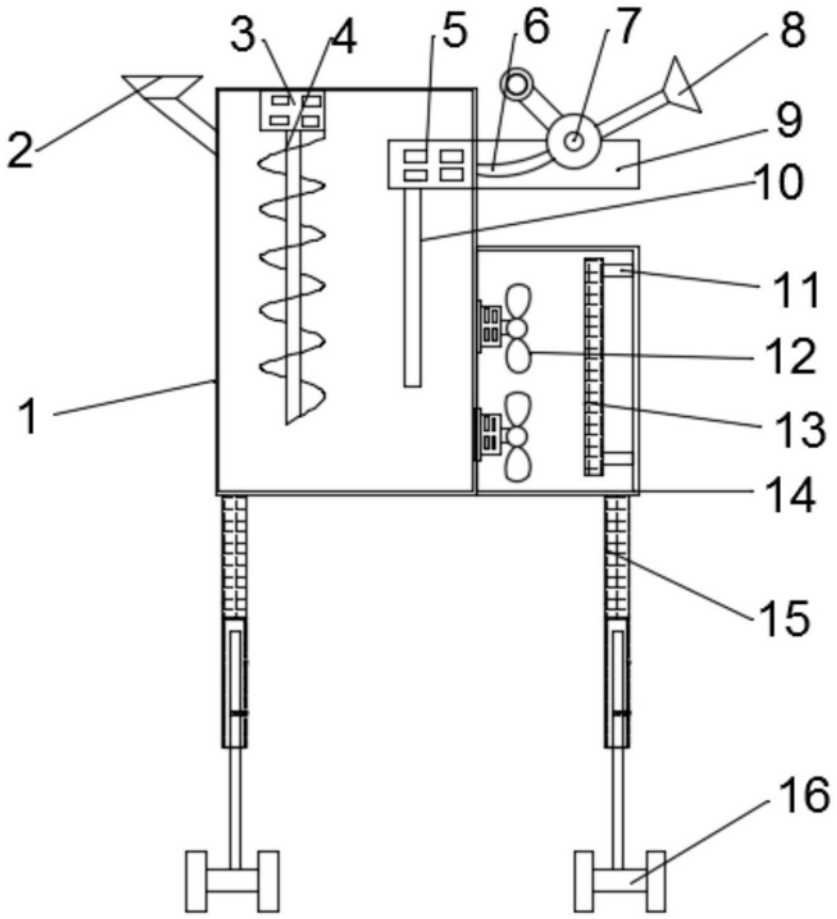

图2

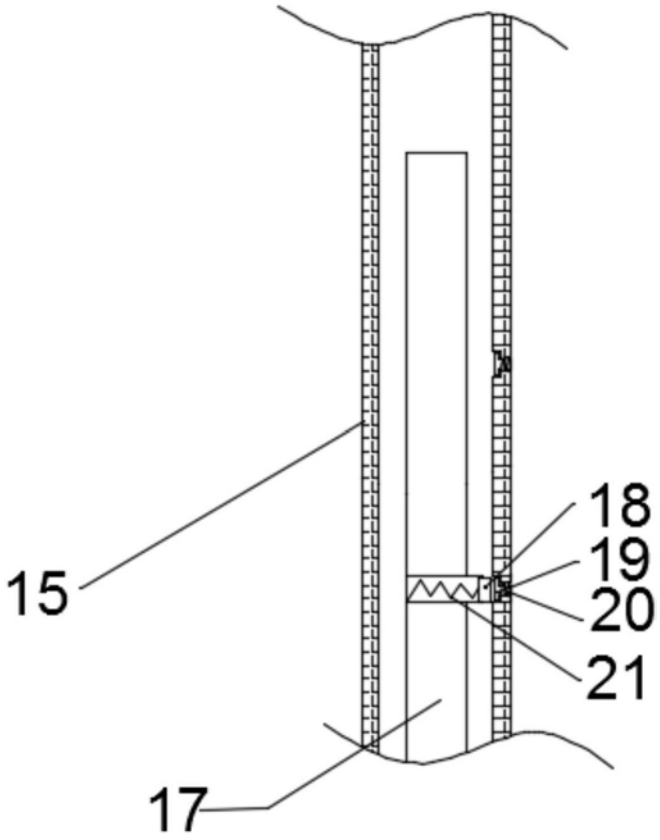

图3