[19]中华人民共和国国家知识产权局

[51]Int. Cl[7]
A41D 13/12
A41D 31/00 A41D 27/28

[12]发明专利申请公开说明书

[21]申请号 99802828.2

[43]公开日 2001年4月4日

[11]公开号 CN 1290134A

[22]申请日 1999.12.8 [21]申请号 99802828.2
[30]优先权
[32]1998.12.9 [33]JP [31]350412/98
[86]国际申请 PCT/JP99/06886 1999.12.8
[87]国际公布 WO00/33685 日 2000.6.15
[85]进入国家阶段日期 2000.8.9
[71]申请人 尤妮佳股份有限公司
地址 日本爱媛县
[72]发明人 松下美智代

[74]专利代理机构 中国国际贸易促进委员会专利商标事务所
代理人 陈 健

权利要求书1页 说明书3页 附图页数2页

[54]发明名称 一次性穿着物品

[57]摘要

本发明的一次性穿着物品1,在物品1的内面安装着从物品1内面朝着穿着者肌肤呈弧状延伸的可弹性变形的隔撑部件31、32。

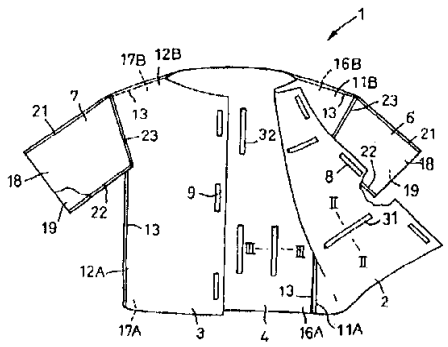

ISSN1008-4274

权 利 要 求 书

1．一次性穿着物品，至少具有前身和后身，其特征在于，在穿着物品的内面安装着从上述内面朝穿着者肌肤呈弧状延伸的、在与肌肤之间可弹性变形的隔撑部件，该隔撑部件与上述物品是分体的。

2．如权利要求1所述的一次性穿着物品，其特征在于，上述前后身由无纺布或者无纺布与塑料薄膜的叠层片形成。

3．如权利要求1或2所述的一次性穿着物品，其特征在于，上述隔撑部件由卷缩的合成纤维构成。

4．如权利要求1至3中任一项所述的一次性穿着物品，其特征在于，上述穿着物品有袖子，上述隔撑部件安装在袖的内侧。

说　明　书

一次性穿着物品

技术领域

本发明涉及一次性上衣等的一次性穿着物品，特别涉及能提高透气性的此种穿着物品。

背景技术

在医院等中广泛使用着一次性穿着物品，例如有手术用长袍、被检者用衬衫、短裤等，这些多为无纺布制。无纺布多采用热可塑性合成纤维制成。

上述现有技术中的一次性物品中，有一些不是将无纺布缝合，而是用热融型粘接剂或融接将无纺布接合，以提高上述物品的生产性。

另外，若干片无纺布用单纯的接合线形成穿着用物品。但是，这样，穿着物品成为平面状物品，例如前身和后身相对穿用者的身体不合身，有时仅仅强力地与腹部和背部密接。当无纺布是由合成纤维制成的时，因其吸汗性差，所以穿着物品与身体密接时感觉闷热，穿着不舒服。

本发明的课题是提高上述现有技术中的一次性穿着物品在穿着时的透气性。

发明内容概要

为了解决上述课题，本发明的一次性穿着物品，至少具有前身和后身，其特征在于，在穿着物品的内面上安装着从上述内面朝穿着者肌肤呈弧状延伸的、在上述内面与肌肤之间可弹性变形的隔撑部件，该隔撑部件与上述物品是分体的。

本发明的一实施例中，上述前后身由无纺布或者无纺布与塑料薄膜的叠层片形成。

本发明的另一实施例中，上述隔撑部件由卷缩的合成纤维构成。

本发明的另一实施例中，上述穿着物品有袖子，上述隔撑部件安装在袖的内侧。

附图简单说明

图 1 是穿着物品（上衣）的局部剖切正面图。

图 2 是图 1 的Ⅱ－Ⅱ线断面图。

图 3 是图 1 的Ⅲ－Ⅲ线断面图。

实施发明的最佳形态

下面，参照附图，以一次性上衣为例详细说明本发明的一次性穿着物品。

图 1 的局部剖切图所示的上衣 1，由热可塑性合成纤维制无纺布形成，具有左右前身 2、3、后身 4 和左右袖 6、7。左右前身 2、3 借助安装在其上的尼龙搭扣的钩部件 8 和环部件 9 可开合。左右前身 2、3 的侧缘部 11A、12A 和肩部 11B、12B 在线 13 部分融接在后身 4 的左右侧缘部 16A、17A 和左右肩部 16B、17B 上。袖 6、7 分别由在图中前后方向叠合的 2 片无纺布 18、19 构成，无纺布 18、19 在线 21、22 处相互融接，另外，无纺布 18 在线 23 处与左右前身 2、3 中的任一方融接，无纺布 19 在图未示的线部分与后身 4 融接。

上衣 1，在左右前身 2、3 的内面具有第 1 隔撑部件 31，在后身 4 的内面具有第 2 隔撑部件 32。第 1 隔撑部件 31 沿上衣 1 的胴围方向延伸，第 2 隔撑部件 32 沿上下方向延伸。

图 2 是图 1 的Ⅱ－Ⅱ断面图。第 1 隔撑部件 31 与上衣 1 是分体的，是将热可塑性合成纤维无纺布在加热下弯曲成倒 U 字形或倒 V 字形而形成的，在部位 33 接合在上衣 1 的内面，从该内面朝着穿着者肌肤一边呈弧状弯曲一边延伸。第 1 隔撑部件 31 使上衣 1 离开穿着者的肌肤，提高该两者间的透气性，可防止穿着上衣 1 时的闷热感。部件 31 当与肌肤接触并被朝着箭头 X 所示方向推压时，产生弹性变形而成为如双点划线所示的状态，再被推压时，成为基本上感觉不到其厚度的扁平状。因此，部件 31 虽然朝上衣 1 内方突出，但对上衣 1 的穿着感并没有不良影响。为了提高部件 31 的弹性，采用卷缩的合成纤维、最好采用卷缩的复合纤维构成的无纺布。合成纤维呈圈状卷缩的无纺布，兼备

弹性和良好触感，是最适合的材料之一。上衣1胸围方向的部件31的长度没有限制，通常最好在10～300mm的范围内。

图3是图1的Ⅲ－Ⅲ线断面图。第2隔撑部件32由与第1隔撑部件31同样的无纺布形成，将无纺布的边缘在部位36相互接合，由此断面形状呈环形，在部位37与后身4的内面接合。第2隔撑部件32与穿着者的肌肤接触并被朝箭头X所示方向推压时，产生弹性变形而到达双点划线所示位置。该部件32与第1隔撑部件31起同样的作用，可提高上衣1的透气性。部件32的内径和长度虽没有特别限制，但与第1隔撑部件31同样地，其长度最好在10～300mm范围内。

本发明中，第1、2隔撑部件31、32可分别装在图示例以外的部分，例如可装在袖的内部等适当部位。另外，在上衣1上，也可仅使用第1、第2隔撑部件31、32之中的一方。第1、2隔撑部件31、32是与上衣1分体的部件，所以，上衣1可以采用价格比较便宜的非伸缩性无纺布或塑料薄膜、无纺布与塑料薄膜的叠层布等，第1、2部件31、32可采采用价格高、弹性好的伸缩性无纺布，这样，分别采用不同的材料，可降低上衣1的成本并提高功能。上衣1也可采用纺织布。上衣1各部件的接合，最好采用热或超声波融接，但也可以用热融型粘接剂等粘接。本发明除了图示例的上衣1外，也可以是没有袖的上衣、一次性短裤等各种一次性穿着物品。穿着物品是用塑料薄膜等透气性差的材料做成时，采用上述的第1、2隔撑部件31、32，可显著提高透气性。

本发明的一次性穿着物品，在其内面具有朝向穿着者肌肤呈弧状延伸的可弹性变形的隔撑部件，所以，物品与穿着者肌肤间的透气性良好。

00.08.09

说 明 书 附 图

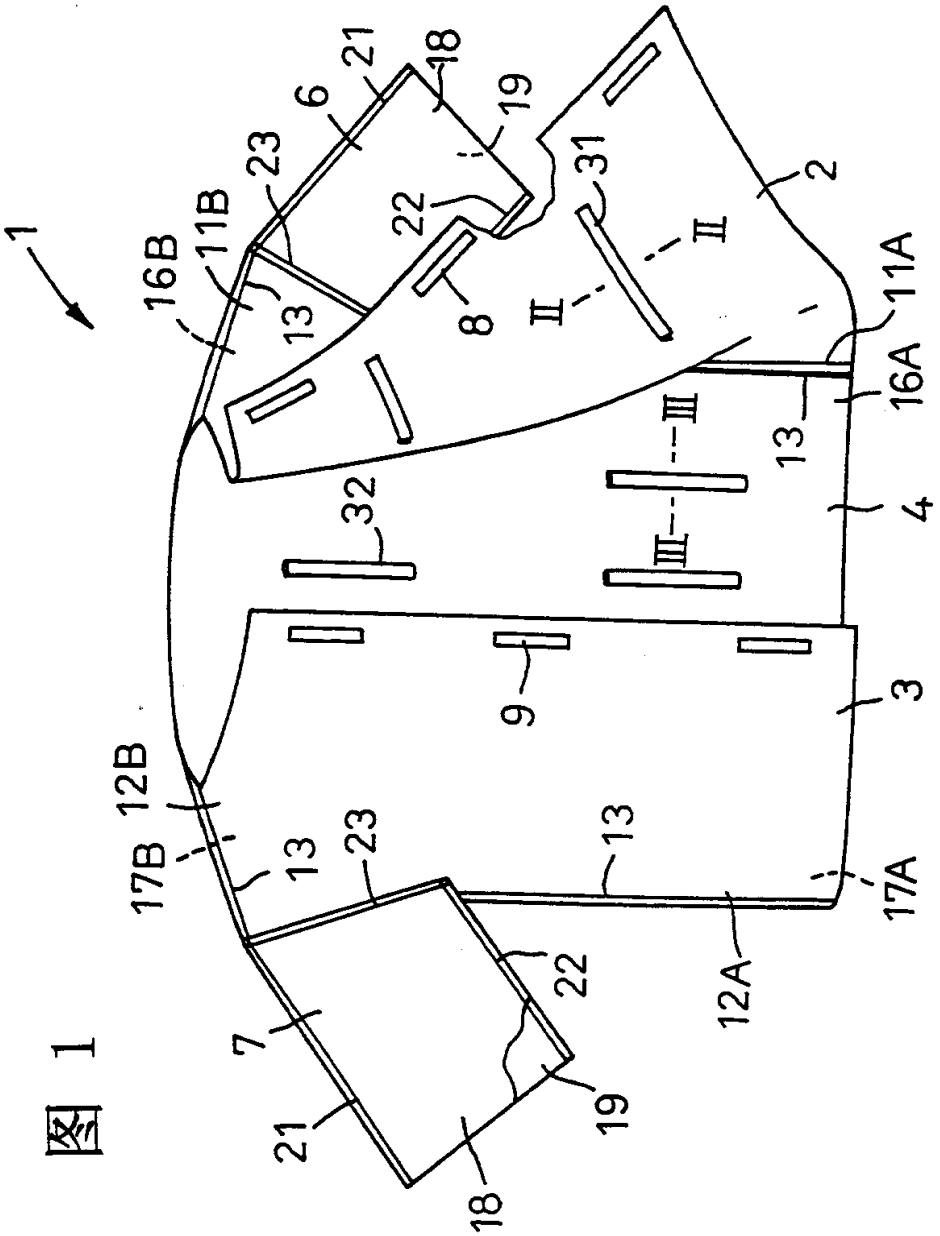

图 1

00.09.09

图 2

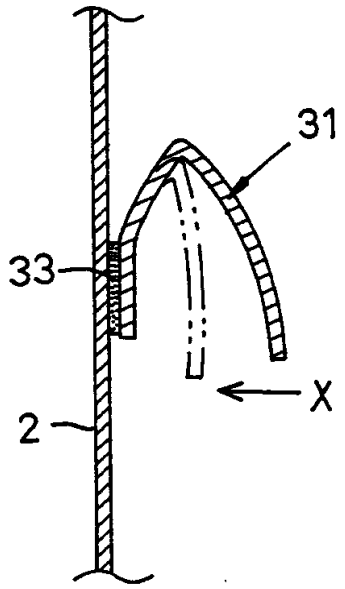

图 3

