B 60 J Ans.nr.: 4696/83
Int. ans.nr.: PCT/DE83/00029
Int. indleveringsdag: 16 feb 1983
Videreførelsesdag: 12 okt 1983
Indleveret: 12 okt 1983
Løbedag: 16 feb 1983
Alm. tilgængelig: 12 okt 1983
Prioritet: 17 feb 1982 DE 3205657
KURT *DINKEL KAROSSERIE-FAHRZEUG-BAU; Wertheim, DE.
Opfinder: Kurt *Dinkel; DE, Rudolf *Endress; DE.
Fuldmægtig: Firmaet Chas. Hude

Kassekonstruktion, især til lastbiler, og med en opklappelig sidevæg

SAMMENDRAG 4696-83

Kassens sidevæg har en nedklappelig nedre del og en øvre del, der kan svinges op over eller ind under taget. Sidstnævnte øvre del drives enten opad til sin åbningsstilling eller nedad til sin lukkende stilling af den nævnte nedre del ved hjælp af en indgrebsanordning. Indgrebsanordningen er forbedret ved at fremstille den enkelt ud fra et konstruktionsmæssigt synspunkt og med ringe tendens til at blive beskadiget, tager lidt plads op og er lidet farlig for brugeren. Til dette formål indbefatter indgrebsindretningen to spidshjulsstyrede tandstænger (15, 17), der hver er styret af en af sidevæggens to sidestolper (7), idet tandstangen (15) med sin nedre part (15a) er hængslet til en vægtstangsarm (18), der rager nedad hen imod bunden af den nedre del, når denne del (2) er i sin lukkestilling. Tandstangen har en øvre fortanding (16), der er placeret langs med ydersiden af hængselspunktet af det tilsvarende nedre styr (6). Denne tandstang går i indgreb med et spidshjul (17), der er fastgjort på styrets (6) hængselspunkt (aksler af lejet 8), og hvor diameteren for spidshjulets delecirkel er lig med ca. 1,5 gange vægtstangsarmens (18) længde.

4696-83

Fig.7

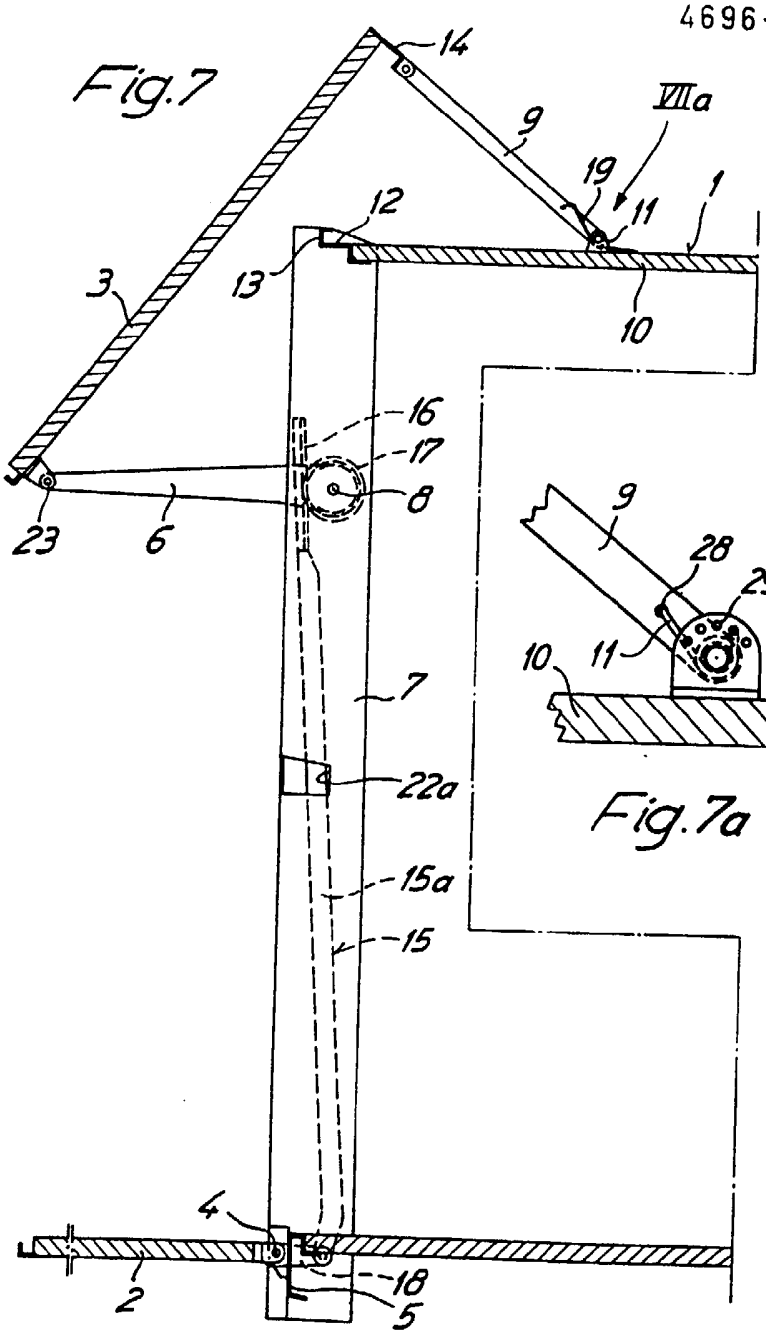

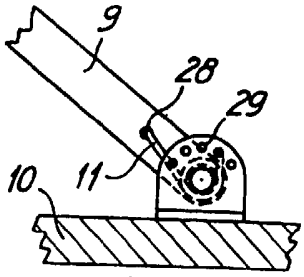

Fig.7a