(19)中华人民共和国国家知识产权局

(12)实用新型专利

(10)授权公告号 CN 214180880 U
(45)授权公告日 2021.09.14

(21)申请号 202120008728.4

(22)申请日 2021.01.05

(73)专利权人 胡艳
地址 277100 山东省枣庄市市中区文化东路25号枣庄市妇幼保健院

(72)发明人 胡艳 任晴

(74)专利代理机构 北京中索知识产权代理有限公司 11640
代理人 商金婷

(51)Int.Cl.
A61G 7/05(2006.01)
A61H 7/00(2006.01)

权利要求书1页 说明书3页 附图5页

(54)实用新型名称

一种妇科护理用护理垫

(57)摘要

本实用新型公开了一种妇科护理用护理垫，包括U形底座，其特征在于：所述U形底座的两侧上端分别固定连接弹性板的两端，所述U形底座的横板上侧固定连接对称的电机腔，对称的所述电机腔的上侧分别固定连接支撑槽的下侧中心，两个所述支撑槽通过横杆固定连接，每个所述支撑槽的底部中心分别轴承连接按摩块的中心轴，每个所述按摩块的中心轴下端分别固定连接所述电机腔内电机的输出轴。本实用新型涉及妇科护理用护理垫设备领域，具体地讲，涉及一种妇科护理用护理垫。本装置能方便妇科护理。

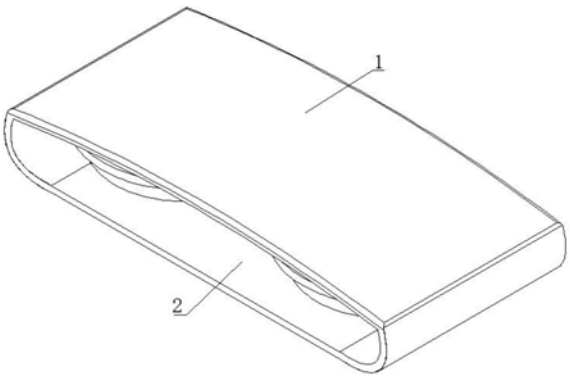

CN 214180880 U

1.一种妇科护理用护理垫,包括U形底座(2),其特征在于:所述U形底座(2)的两侧上端分别固定连接弹性板(1)的两端;

所述U形底座(2)的横板上侧固定连接对称的电机腔(3),对称的所述电机腔(3)的上侧分别固定连接支撑槽(5)的下侧中心,两个所述支撑槽(5)通过横杆(4)固定连接;

每个所述支撑槽(5)的底部中心分别轴承连接按摩块(6)的中心轴,每个所述按摩块(6)的中心轴下端分别固定连接所述电机腔(3)内电机的输出轴。

2.根据权利要求1所述的一种妇科护理用护理垫,其特征在于:每个所述按摩块(6)的中心轴分别固定连接十字形杆(7)的中心,每个所述十字形杆(7)的四个分支端部分别设置有滑槽(18),每个所述滑槽(18)内分别设置有滑块(17),每个所述滑块(17)的上侧分别固定连接齿轮(11)的中心轴下端,每个所述齿轮(11)的中心轴上端分别固定连接Y形杆(10)的中心,每个所述Y形杆(10)的每个顶端上侧分别通过连接柱(9)固定连接按摩球(8)。

3.根据权利要求2所述的一种妇科护理用护理垫,其特征在于:每个所述齿轮(11)分别啮合齿条(12),每个所述齿条(12)的一端分别通过固定块(13)固定连接所述十字形杆(7)。

4.根据权利要求3所述的一种妇科护理用护理垫,其特征在于:每个所述滑槽(18)内分别固定连接导向杆(16),每个所述导向杆(16)分别穿过对应的所述滑块(17)。

5.根据权利要求4所述的一种妇科护理用护理垫,其特征在于:每个所述滑块(17)的下侧分别固定连接限位轴(19),每组所述限位轴(19)均设置在闭合的曲线滑槽(15)内,每个所述曲线滑槽(15)分别设置在所述支撑槽(5)的内部底端。

一种妇科护理用护理垫

技术领域

[0001] 本实用新型涉及妇科护理用护理垫设备领域，具体地讲，涉及一种妇科护理用护理垫。

背景技术

[0002] 现有的妇科护理垫一般都是直接铺在患者身下，高级的护理垫具有对腰部加热功能，还缺少一种能够对患者腰部进行按摩的护理垫，因此有必要设计一种能够对患者的腰部进行按摩的妇科护理垫装置，此为现有技术的不足之处。

实用新型内容

[0003] 本实用新型要解决的技术问题是提供一种妇科护理用护理垫，方便妇科护理。

[0004] 本实用新型采用如下技术方案实现发明目的：

[0005] 一种妇科护理用护理垫，包括U形底座，其特征在于：所述U形底座的两侧上端分别固定连接弹性板的两端；

[0006] 所述U形底座的横板上侧固定连接对称的电机腔，对称的所述电机腔的上侧分别固定连接支撑槽的下侧中心，两个所述支撑槽通过横杆固定连接；

[0007] 每个所述支撑槽的底部中心分别轴承连接按摩块的中心轴，每个所述按摩块的中心轴下端分别固定连接所述电机腔内电机的输出轴。

[0008] 作为本技术方案的进一步限定，每个所述按摩块的中心轴分别固定连接十字形杆的中心，每个所述十字形杆的四个分支端部分别设置有滑槽，每个所述滑槽内分别设置有滑块，每个所述滑块的上侧分别固定连接齿轮的中心轴下端，每个所述齿轮的中心轴上端分别固定连接Y形杆的中心，每个所述Y形杆的每个顶端上侧分别通过连接柱固定连接按摩球。

[0009] 作为本技术方案的进一步限定，每个所述齿轮分别啮合齿条，每个所述齿条的一端分别通过固定块固定连接所述十字形杆。

[0010] 作为本技术方案的进一步限定，每个所述滑槽内分别固定连接导向杆，每个所述导向杆分别穿过对应的所述滑块。

[0011] 作为本技术方案的进一步限定，每个所述滑块的下侧分别固定连接限位轴，每组所述限位轴均设置在闭合的曲线滑槽内，每个所述曲线滑槽分别设置在所述支撑槽的内部底端。

[0012] 与现有技术相比，本实用新型的优点和积极效果是：

[0013] (1)本装置能够放在患者身下，对患者进行腰部按摩护理；

[0014] (2)操作简单，使用方便，按摩块转动可以对患者按摩护理的同时还可以在曲线滑槽的限制下，实现按摩头的转动过程中来回移动，又由于齿轮和齿条的啮合，齿轮跟随滑块来回移动的过程中，齿轮往复转动可以带动按摩头转动。

附图说明

[0015] 图1为本实用新型的立体图一。

[0016] 图2为本实用新型的侧视图。

[0017] 图3为本实用新型的立体剖开图一。

[0018] 图4为本实用新型的图3中A处的局部放大图。

[0019] 图5为本实用新型的立体剖开图二。

[0020] 图6为本实用新型的立体剖开图三。

[0021] 图7为本实用新型的图6中B处的局部放大图。

[0022] 图8为本实用新型的局部立体图。

[0023] 图中:2、U形底座,1、弹性板,3、电机腔,5、支撑槽,4、横杆,6、按摩块,7、十字形杆,18、滑槽,17、滑块,11、齿轮,10、Y形杆,9、连接柱,8、按摩球,12、齿条,13、固定块,16、导向杆,19、限位轴,15、曲线滑槽。

具体实施方式

[0024] 下面结合附图,对本实用新型的一个具体实施方式进行详细描述,但应当理解本实用新型的保护范围并不受具体实施方式的限制。

[0025] 在本发明创造的描述中,需要理解的是,术语“中心”、“纵向”、“横向”、“上”、“下”、“前”、“后”、“左”、“右”、“竖直”、“水平”、“顶”、“底”、“内”、“外”等指示的方位或位置关系为基于附图所示的方位或位置关系,仅是为了便于描述本发明创造和简化描述,而不是指示或暗示所指的装置或元件必须具有特定的方位、以特定的方位构造和操作,因此不能理解为对本发明创造的限制。

[0026] 术语“安装”、“相连”、“连接”应做广义理解,例如,可以是固定连接,也可以是可拆卸连接,或一体地连接;可以是机械连接,也可以是电连接;可以是直接相连,也可以通过中间媒介间接相连,可以是两个元件内部的连通。对于本领域的普通技术人员而言,可以通过具体情况理解上述术语在本发明创造中的具体含义。

[0027] 以下对示例性实施例的描述参照附图。不同图中相同的参考标号标出相同或相似的元件。以下详细描述并不限制本发明。相反,本发明的范围由所附权利要求限定。为了简单起见,以下实施例关于本系统的术语和结构进行说明,然而接下来将要说明的实施例并不局限于此系统,而是可应用于任何可以应用的其它系统。

[0028] 螺纹自锁性是指在静载荷和工作温度变化不大时,螺纹连接不会自动松脱,自锁条件为螺纹升角小于螺旋副的当量摩擦角,本申请出现的螺纹连接均符合自锁条件。

[0029] 如图1-图8所示,本实用新型包括U形底座2,所述U形底座2的两侧上端分别固定连接弹性板1的两端;

[0030] 所述U形底座2的横板上侧固定连接对称的电机腔3,对称的所述电机腔3的上侧分别固定连接支撑槽5的下侧中心,两个所述支撑槽5通过横杆4固定连接;

[0031] 每个所述支撑槽5的底部中心分别轴承连接按摩块6的中心轴,每个所述按摩块6的中心轴下端分别固定连接所述电机腔3内电机的输出轴。

[0032] 每个所述按摩块6的中心轴分别固定连接十字形杆7的中心,每个所述十字形杆7的四个分支端部分别设置有滑槽18,每个所述滑槽18内分别设置有滑块17,每个所述滑块

17的上侧分别固定连接齿轮11的中心轴下端，每个所述齿轮11的中心轴上端分别固定连接Y形杆10的中心，每个所述Y形杆10的每个顶端上侧分别通过连接柱9固定连接按摩球8。

[0033] 每个所述齿轮11分别啮合齿条12，每个所述齿条12的一端分别通过固定块13固定连接所述十字形杆7。

[0034] 每个所述滑槽18内分别固定连接导向杆16，每个所述导向杆16分别穿过对应的所述滑块17。

[0035] 每个所述滑块17的下侧分别固定连接限位轴19，每组所述限位轴19均设置在闭合的曲线滑槽15内，每个所述曲线滑槽15分别设置在所述支撑槽5的内部底端。

[0036] 所述电机腔3内的电机通过电线电性连接电机驱动模块和电源，此为现有技术，不再赘述。

[0037] 本实用新型的工作流程为：使用本装置时，首先将本装置放在患者身下，然后打开电机开关，电机腔3内的电机的输出轴转动，电机的输出轴转动带动按摩块6转动，按摩块6对患者按摩，按摩块6还带动十字形杆7转动，十字形杆7带动滑块17转动，滑块17带动限位轴19在曲线滑槽15内转动，限位轴19在曲线滑槽15的限位下来回移动，限位轴19在转动过程中带动滑块17在滑槽18内沿导向杆16来回移动，滑块17来回移动的过程中带动齿轮11来回移动，齿轮11与齿条12啮合，齿轮11来回移动的过程中来回转动，齿轮11带动Y形杆10来回移动且转动，Y形杆10带动按摩球8来回移动的过程中还跟随齿轮11转动，实现对患者的按摩。

[0038] 整篇说明书中所提到的“一个实施例”或“实施例”意味着结合实施例所述的具体特征、结构或特性包括在所公开的主题的至少一个实施例中。因而，在整篇说明书中各处出现的用语“在一个实施例中”或“在实施例中”不一定指同一实施例。此外，可采取任何合适的方式将具体特征、结构或特性结合在一个或多个实施例中。应当理解的是，本说明书并非意图限制本发明。相反，示例性实施例意图涵盖备选方案、改型方案和等同方案，它们包括在如由所附权利要求所限定的本发明的精神和范围内。此外，在示例性实施例的详细描述中，阐述了许多具体细节以提供对主张权利的发明的综合理解。然而，本领域技术人员应该理解的是，各种实施例也可在不具备这些具体细节的情况下予以实施。

[0039] 虽然以特别的结合在实施例中描述了这些示例性实施例的特征和元件，但各特征和元件均可在不具备实施例的其它特征和元件的情况下单独使用，或与本文所公开的其它特征和元件相结合或不结合地使用。

[0040] 此书面描述使用了包括最佳模式在内的实例来公开本发明，并且还使本领域的任何技术人员能够实施本发明，包括制作和利用任何装置或系统以及执行任何所结合的方法。本发明可取得专利权的范围通过权利要求来限定，并且可包括本领域技术人员所想到的其它实例。如果此类其它实例具有与权利要求的文字语言并无不同的结构元件，或者它们包括与权利要求的文字语言中所记载的结构元件等同的结构元件，则认为此类其它实例包含在权利要求的保护范围内。

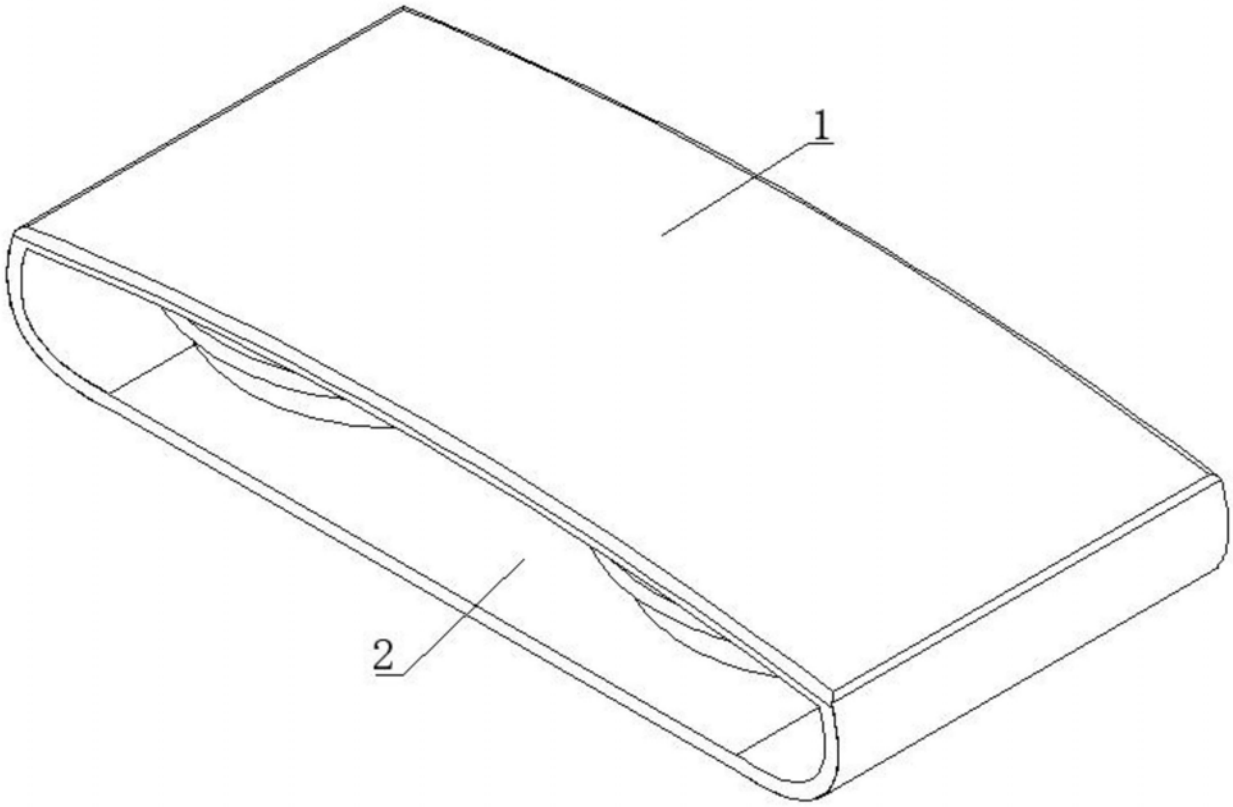

图1

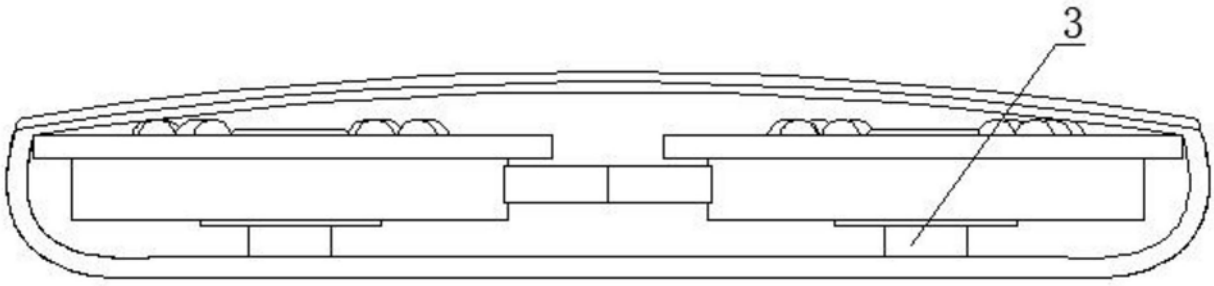

图2

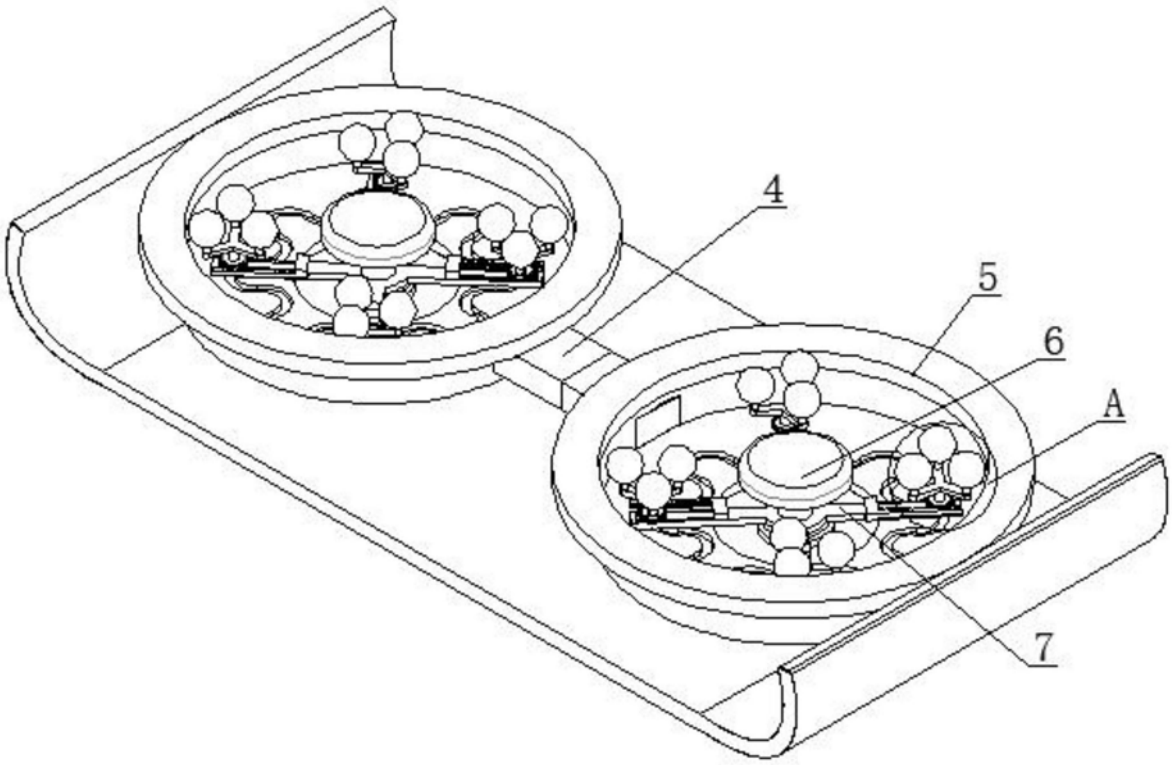

图3

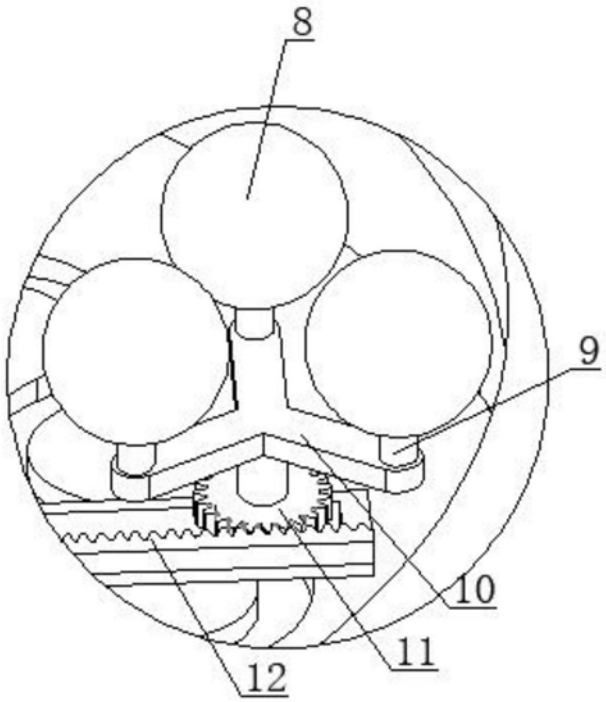

图4

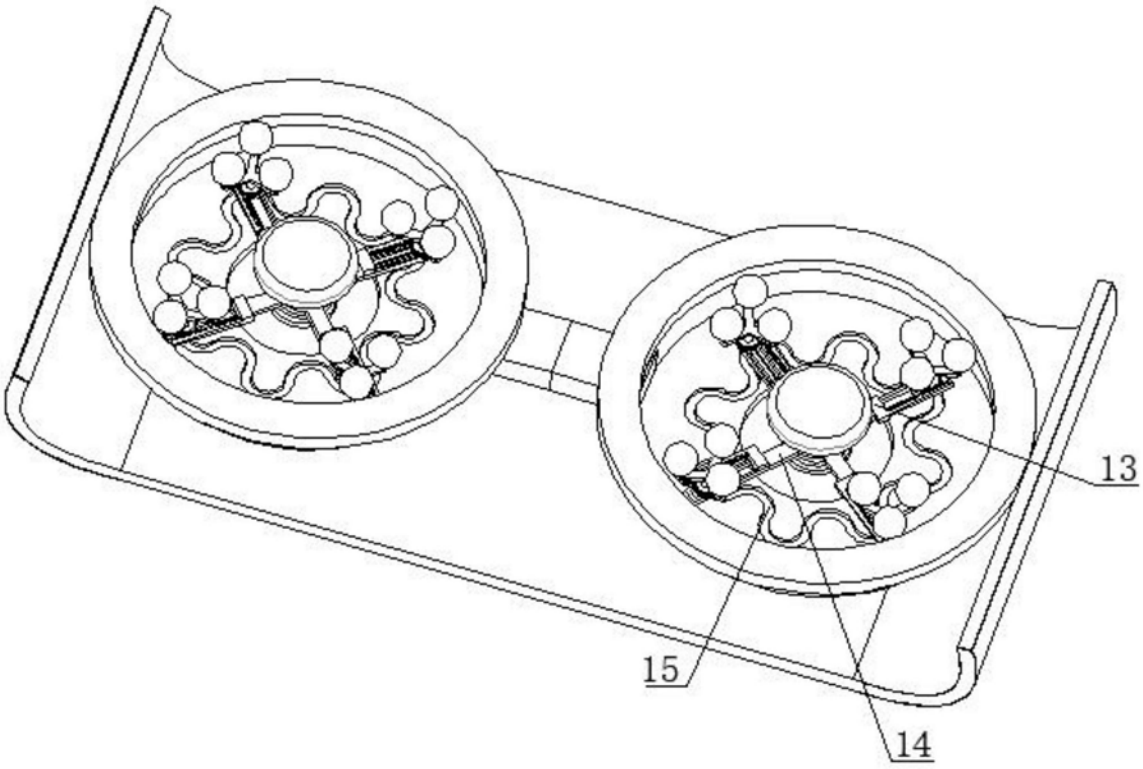

图5

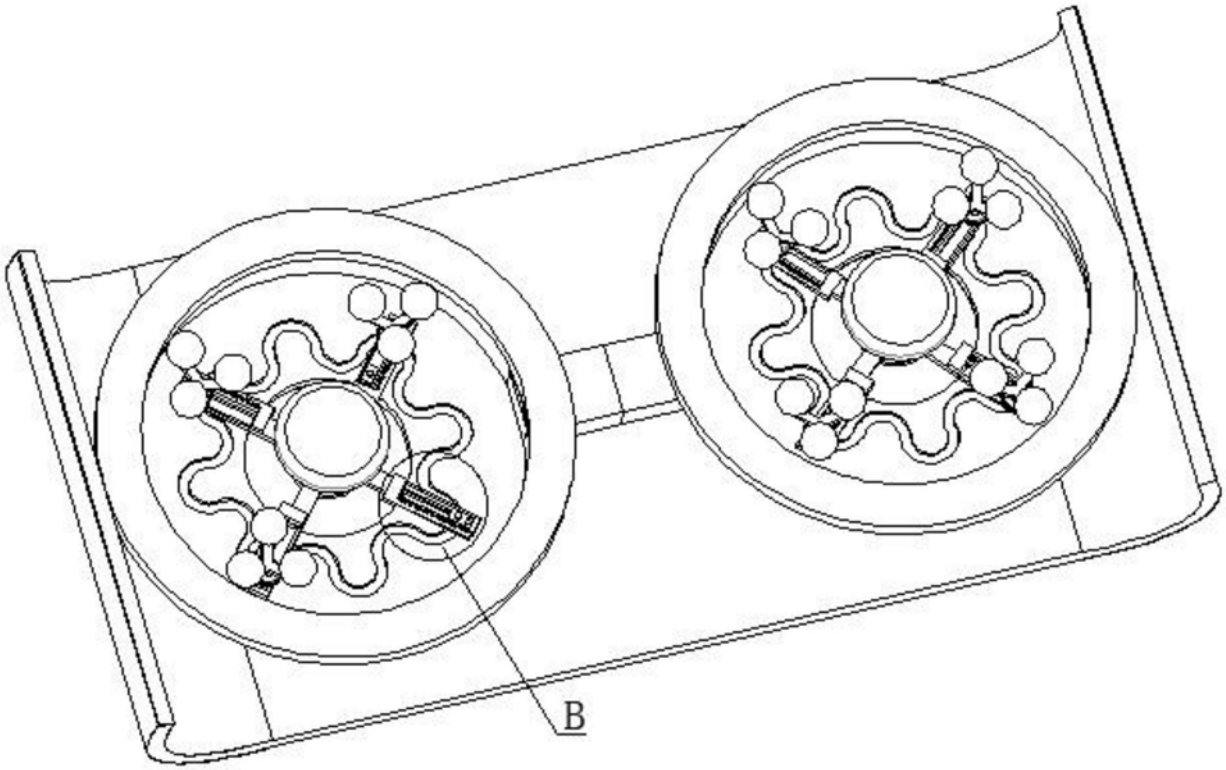

图6

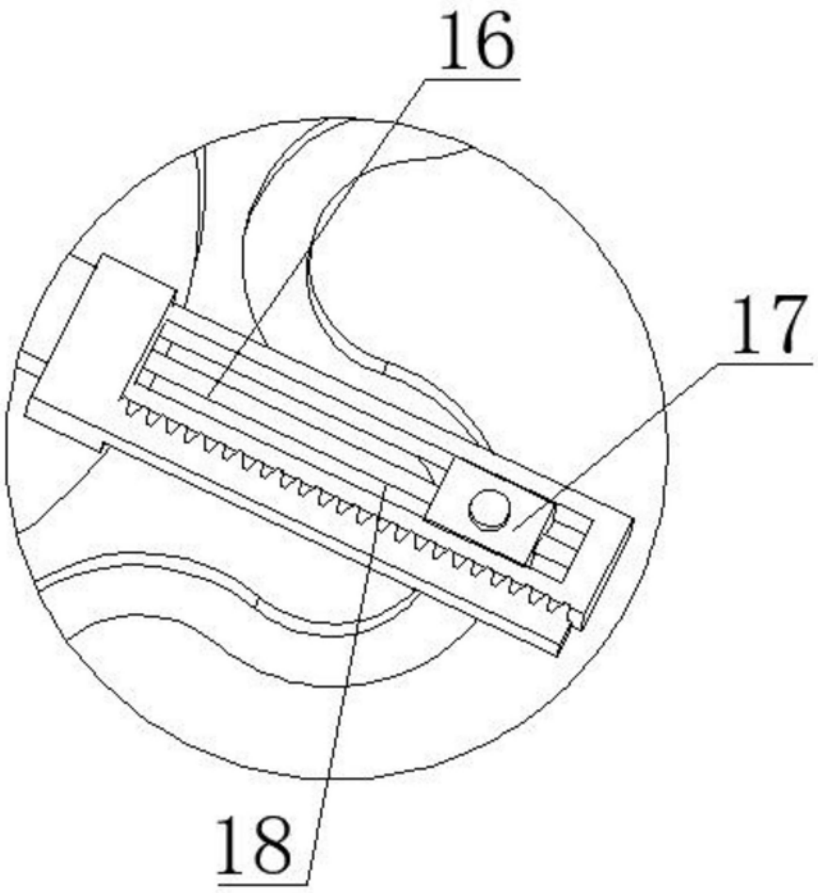

图7

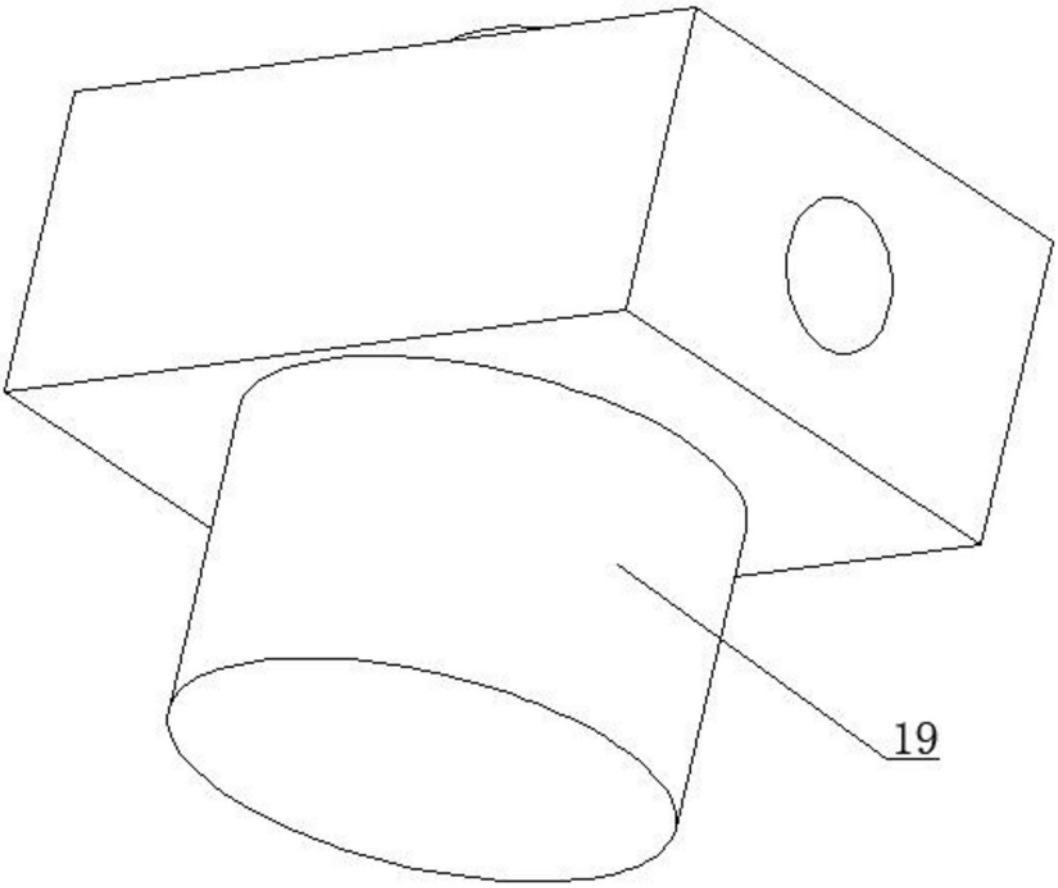

图8